MARS ET HISTORIA

10/67

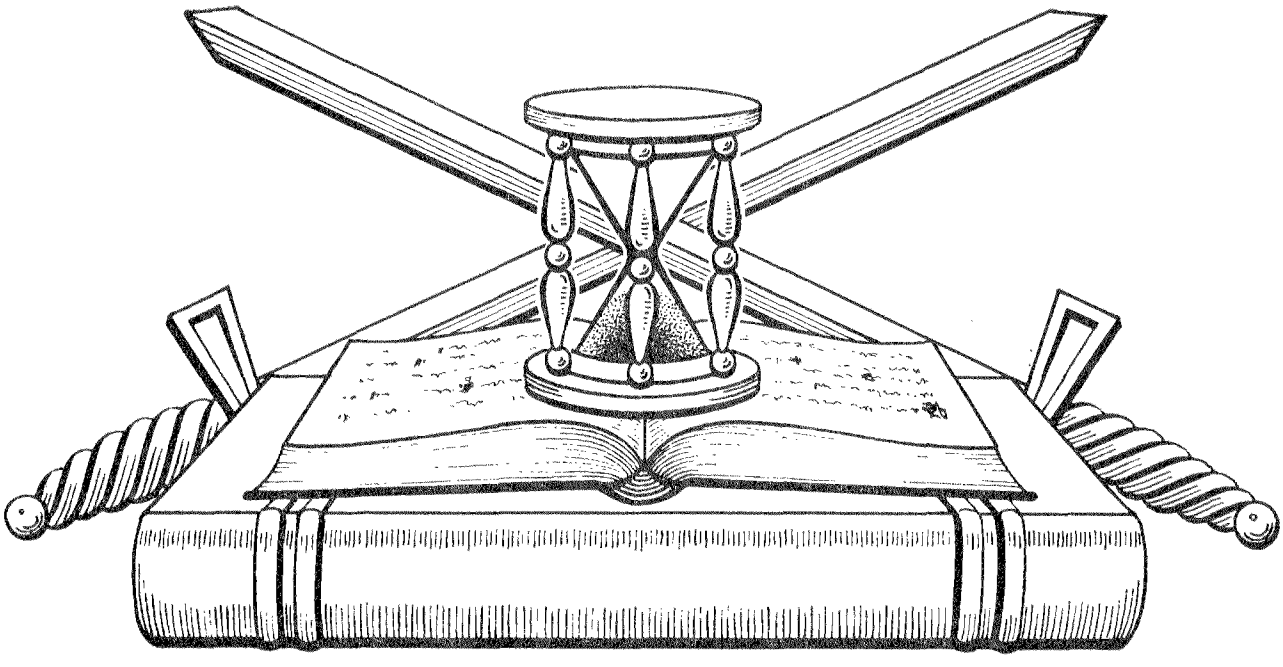

ORGAAN

VAN DE

NEDERLANDSE VERENIGING

TER BEOEFENING VAN DE

MILITAIRE HISTORIE

(Opgericht 20 Augustus 1966)

oktober 1967

Oplage: 325 exn.

MEDEDELINGENBULLETIN Nr. 10.

van de "Nederlandse vereniging ter beoefening van de militaire historie".

MARS ET HISTORIA

opgericht 20 augustus 1966.

Secretariaat: Burgem. Caan van Necklaan 262, Leidschendam
Penningmeester: Giro 14700 van A.B.N. Den Helder, ten goede van penningm. Ned.ver. t.b.v.d. mil. historie.
Contributie per jaar minimaal ƒ 15,- per 1 januari inbaar.

De vereniging is er voor allen, die zich verdiepen in de studie van geschiedenis, ceremonieel, tradities, uniformen, emblemen, wapens en onderscheidingen van militaire en semi-militaire organisaties, meer in het bijzonder die van Nederland en de (voormalige) overzeese Rijksdelen.

I N H O U D S O P G A V E

I : De jaarvergadering
II : Mededelingen van huishoudelijke aard.
III : Personalia
IV : Van de studie-afdelingen
V : Op verkenning voor U!
VI : Militariade
VII : Nieuwe uitgaven
VIII : Uit de vakpers
IX : Artikelen voor en door onze leden
X : Losse flodders
XI : Vraag en aanbod
XII : Sluitstuk.

Bijlage: 8e Opgave van aanvullingen en wijzigingen op de ledenlijst.

=o=o=o=
=o=
o

I. JAARVERGADERING.

A. Kort verslag.

Zaterdag 16 september 1967 was een gedenkwaardige dag in het bestaan van onze jonge vereniging. Dat woordje "jong" slaat niet alleen op het eenjarig bestaan, doch ook op de aanwezige leden ter jaarvergadering. Het gemiddelde der leeftijden was verheugend laag!

Onze eerste jaarvergadering vond plaats in de toneelzaal van de Prinses Julianakazerne te 's-Gravenhage. De opkomst van leden was boven verwachting (althans van Uw verslaggever), namelijk 45 leden en 3 adspirant-leden. Zij kwamen uit alle delen van Nederland, uit Groningen, Den Helder, Breda, Hoogeveen, Arnhem, Amsterdam, Naarden, Rotterdam, Amersfoort, Geldermalsen, Leiden, Vught enzovoort. Niet te vergeten ook uit Den Haag en randgemeenten.

Dank zij de werkelijk geweldige medewerking van de Korpscommandant van het hoofdkwartier K.L. waren welhaast ideale omstandigheden geschapen om de bijeenkomst te doen slagen. De grote toneelzaal was omgetoverd in een goede combinatie van vergaderzaal en expositie-ruimte. Er was een eetzaal ingericht voor de lunch en een cantine was voortdurend geopend ten behoeve van de dorstigen. Ook waren enige kleine vergaderruimten gereserveerd t.b.v. de studieafdelingen, die daar behoefte aan hadden.

Reeds in alle vroegte was er grote bedrijvigheid in de expositie-ruimte, waar 19 leden hun stands gingen inrichten. Het waren - in alphabetische volgorde - de heren Albarda (uniformprenten), Binsma (wapens), Burger (ridderorden en onderscheidingen), Calmeijer (afscheids - geschenk KL-KLu), Cat (mil.emblemen), van Ekeris (mil. emblemen), de Jong (mil emblemen), Lenselink (wapens en munitie), van Lier (Ned. mil. documentatie), Muller (wapens), Overduyn (mil emblemen, prentbriefkaarten), Schaede (sabeltassen en gibernes), Scherpenhuyzen (prentbriefkaarten '14 - '18), Schimmel (platenhoezen mil. muziek), Spandauw (mil. miniatuurfiguren, uniformstukken), Vis (luchtmachtdolken en -sabels), Weekenstroo (mil. miniatuurfiguren), Winters (emblemen, onderscheidingen, wapens) en Zoetmulder (wapens). De achter iedere naam genoemde onderwerpen zijn slechts een zéér beknopte aanduiding van hetgeen te zien was. Wij mogen de genoemde leden wel erg dankbaar zijn voor de moeite die zij zich getroost hadden om ons op een zo verzorgde wijze te te kunnen laten meegenieten van hun hobbies!
Het zou - meen ik - niet juist zijn iemand 'n speciale vermelding te geven voor de inrichting van de expositie.
Daarvoor was het geheel te goed. We kregen wel de overtuiging dat er leden waren, die met gemak een hele zaal hadden kunnen vullen met de resultaten van hun speurzin en studiën!

Leden van de studie-afdelingen"Wapend en munitie", "Militaire emblemen", "Miniatuurfiguren" en "Ridderorden en onderscheidingen" zijn die ochtend met elkaar in contact getreden. Het is - zover mij bekend - nog niet tot officieel vergaderen gekomen, doch daar-voor kende men elkaar blijkbaar nog te kort.

Zo vloog de ochtend om en voor men er erg in had was het tijd voor de lunch, die ronduit voortreffelijk was. Prettige bediening, 'n prettige sfeer en eten van goede kwaliteit in voldoende hoeveelheid, wat wenst men nog meer?

Om half twee begon de eigenlijke jaarvergadering. Aangezien dit verslag niet de pretentie heeft volledig te willen zijn, zal volstaan worden met een overzicht in vogelvlucht van deze vruchtbare vergadering.

Naast de keuze van twee kascommissies (1966 én 1967) en de herverkiezing van twee bestuursleden, werden de statuten en het huishoudelijk reglement in ontwerp goedgekeurd. Het bestuur werd gemachtigd redactionele wijzigingen aan te brengen.

Een van de hoogtepunten in de vergadering was de uitvoerige jaarrede van de voorzitter, waarin verantwoording werd afgelegd van het bestuursbeleid. 'n Groot deel van deze rede is na dit verslag opgenomen.

De binnengekomen vragen werden in een vlot tempo door de voorzitter afgehandeld. Alleen de vraag m.b.t. de (tijdelijke) opheffing van een vijftal militaire muziekkorpsen gaf aanleiding tot een meer emotionele discussie, waaraan talrijke leden meededen. Als conclusie deelde de voorzitter mede, dat alhoewel het bestuur deze tijdelijke opheffing evenals het overgrote deel der leden zeer betreurt, het niet op de weg van onze militair-historische vereniging ligt hiertegen protest aan te tekenen. Daarvoor zitten aan deze zaak te veel politieke en v.w.b. de actief dienende leden te veel principiele kanten (inzake de loyaliteit jegens besluiten, welke op regeringsniveau werden genomen).

De rondvraag leverde nog een vijftal vragen op. Zo werd onder meer aandacht gevraagd voor de tentoonstelling "Vrede van Breda" die van 23 september tot 23 oktober 1967 te Breda wordt gehouden, welke tentoonstelling vanwege haar militair-historische aspecten warm in de aandacht der leden werd aanbevolen.

Ook een idee om lid-maatschapskaartem aan te maken werd welwillend ontvangen.

Om 14.45 uur kon de vergadering gesloten worden. Alle aandacht werd nu gericht op de expositie, waarbij ook enig ruilverkeer werd geconstateerd. Dat deze expositie met ruilmogelijkheid geslaagd was bleek o.m.uit de alom geuitte wens om herhaling, liefst op grotere schaal.

Tot slot van deze dag werd door ons medelid Mr. R.A. Schimmel een lezing met geluidstoelichting gehouden over de historie van de militaire muziek. Het was een boeiende causerie (waard om gepubliceerd te worden!) die een waardig slot vormde van onze eerste jaarvergadering.

Laten we hopen dat er zo nog talloze zo mogelijk nog betere zullen volgen! Ik zeg in ieder geval: tot volgend jaar op onze jaarvergadering!

Uw speciale verslaggever,

B. Jaarrede van de voorzitter.

Het eerste jaar van een nieuwe vereniging is nimmer gemakkelijk. Veel moet worden gedaan om de vereniging van de grond te krijgen. Men kent elkaar nauwelijks, weet weinig van elkaars interessen en er ligt nog niets vast!

Toen U vorig jaar bij de zo succesvol verlopen oprichtingsvergadering een bestuur koos, nam U een groot risico. Wat zouden die bestuursleden er van terecht gaan brengen?

Het feit, dat U lid bent geworden van onze vereniging bewijst Uw interesse voor de militaire historie in al zijn facetten en bewijst tevens, dat U er iets aan en/of voor wilt doen. U verwacht - en met recht - dat het bestuur de richting aan zal geven en de belangen van U allen zo goed mogelijk zal behartigen. Nu, dat heeft het bestuur naar beste vermogen trachten te doen!

En ik wil meteen opmerken dat het bestuur steeds tijdens de vele vergaderingen die werden gehouden, in een prettige, goede sfeer en harmonie heeft gewerkt. Als Uw voorzitter wil ik hier dank brengen aan de bestuursleden die mij zo trouw ter zijde stonden en daarbij wil ik extra onze secretaris en penningmeester bedanken.

Zonder iets af te willen doen aan het werk van de andere bestuursleden hebben immers deze beide functionarissen wel zéér veel en goed werk gedaan. Bij de oprichting telde de vereniging 140 leden, thans 240. Een goede vooruitgang dus, maar nog lang niet genoeg. Het bestuur heeft gemeend, dat na de oprichting eerst de vereniging een goed en gezond geheel moest vormen, voordat tot grotere ledenwerfacties moest worden overgegaan. Wel werd de nodige bekendheid van het bestaan van de vereniging gegeven en werden personen waarvan bekend was dat zij interesse hadden voor de militaire historie benaderd, maar echt leden werven in het groot werd nog niet ter hand genomen.

Immers om een groot gebouw te bouwen heeft men eerst een goede fundering nodig. Onze vereniging groeit en om het poëtisch uit te drukken, zij zit vol veelbelovende knoppen.
Het is een taak van ons allen, bestuur én leden, de vereniging te laten blijven groeien zo, dat onze basis - tevens de voedingsbodem - gezond blijft, dat de knoppen zullen uitkomen en dat onze vereniging een bloeiend, fraai geheel wordt. Het is onze taak de militaire historie in al haar aspecten te beoefenen en uit te dragen, een ieder op het gebied van zijn interesse en naar zijn eigen weten en kunnen. Ook om leden aan te trekken, maar met zorg! Alleen zij die onze interesse delen zijn welkom binnen de vereniging.
Elke vereniging heeft een orgaan, waarin mededelingen en artikelen worden opgenomen.
Dat hebben wij ook, zij het in bescheiden vorm. Ook dit is met opzet gedaan, immers veel geld is er nog niet in kas, en de vereniging moet óók financieel gezond blijven.
Het Bestuur heeft gemeend de volgende gedragslijnen te moeten volgen.
Eerst een eenvoudig gestencild bulletin, daarna voorzien van een titelblad, dan een met platen of tekeningen in off-set verlucht en dan een in off-set, dus langzaam opvoeren en gelijke tred houden met de financiële mogelijkheden. Maar voor een goed blad zijn goede artikelen nodig.
Hier ligt voor U leden een terrein braak.
U studeert en leest of komt tot bepaalde resultaten. Stelt U die dan op schrift en het zal worden gepubliceerd, zodat de andere leden en ook buitenstaander hiervan op de hoogte kunnen komen. Dit kan leiden tot interessante discussies en nieuwe vondsten.
Het bestuur heeft voor de artikelen, bestemd voor Spiegel Historiael een redactiecommissie ingesteld, bestaande uit gedegen historici, die binnen komende copy bekijkt, niet om er critiek op uit te oefenen, in tegendeel, maar om wanneer nodig de opsteller te helpen en te adviseren. Want, en dat zult U zeker met mij eens zijn, wat wij naar buiten tonen moet goed en historisch verantwoord zijn.
Omdat wij nog niet zijn gekomen tot een groot eigen blad, werd met de firma van Dishoeck een afspraak gemaakt, en wel de volgende. Wij geven gratis een artikel over een historisch onderwerp aan genoemde firma voor plaatsing in het tijdschrift Spiegel Historiael. De vereniging krijgt dan wanneer dit artikel wordt geplaatst 150 exemplaren van dat tijdschrift, die wij weer aan onze leden toezenden. Dit is natuurlijk een tijdelijke maatregel, maar hij overbrugt de periode waarin wij nog geen uitgebreider tijdschrift zelf kunnen uitgeven.
Onze vereniging heeft een naam "De Nederlandsche Vereniging ter Beoefening van de Militaire Historie", een lange naam.
Daarom dacht het Bestuur het handzaam om een roepnaam aan te nemen en wel "Mars et Historia". Ook werd een keus gemaakt uit de diverse inzendingen voor een embleem voor de vereniging. Dit embleem is eenvoudig van opzet, maar zeer duidelijk.
Een ander punt vormen de studie-afdelingen. Een studie-afdeling wil zeggen een aantal personen met dezelfde hobby of zelfde interesse voor een bepaald onderdeel of gebeuren van de militaire geschiedenis. Wanneer zo'n groep samenkomt kan een hobby of interesse worden besproken, bestudeerd, bediscusiëerd en beleefd. Het bestuur hoopt dat deze studie-afdelingen gezamenlijk zullen gaan werken en ziet vol verwachting de resultaten tegemoet. Deze resultaten zullen dan op eenvormige wijze gepubliceerd worden. Uit die resultaten zouden interessante artikelen, verhandelingen of zelfs boeken te voorschijn kunnen komen, die een welkome bijdrage tot de geschiedenis kunnen leveren.
Momenteel zijn reeds 6 studieafdelingen gestart en het bestuur hoopt dat er nog veel meer zullen volgen.
De Statuten en Huishoudelijk Reglement zijn door het bestuur opgesteld, zij werden U toegezonden en zij zullen straks worden behandeld. Hierbij mijn bijzondere dank aan de heer Schaepman voor dit veelomvattende werk.

Het financieel verslag werd door de penningmeester opgemaakt en straks zal ik U verzoeken om uit Uw midden twee kascommissies te willen kiezen voor 1966 en 1967. Dan de verkiezing van nieuwe bestuursleden, ingevolge de statuten zijn 2 leden aftredend n.l. de heren C.A. Heshusius en E.H. Weekenstroo. In het Bestuur werd door loting vastgesteld in welke volgorde de bestuursleden zullen aftreden.
Zoëven noemde ik reeds diverse activiteiten, maar er zijn er meer n.l. de excursies. Eén excursie naar den Helder werd dit jaar reeds gehouden en ik mag gerust zeggen met groot succes. Het bestuur is van mening dat excursies veel kunnen bijdragen tot het onderling contact, genoegen en ter lering voor de leden. Daarom zal in het nieuwe jaar worden getracht meerdere excursies te houden.
Dan lezingen; Mr. Schimmel zal vandaag voor U de eerste lezing houden. Het bestuur zal alles doen om het houden van lezingen te bevorderen.
Verder zijn onderhandelingen gaande om te komen tot z.g. uniform -prentbriefkaarten van de Nederlandsche krijgsmacht. Dan het houden van exposities, bij voorkeur samengesteld uit de verzamelingen van de leden. Het bestuur is reeds bezig zich hierover te beraden. Ook contacten met andere - gelijkgestemde - verenigingen, instellingen en musea worden of zijn gelegd, zo hebben we reeds uitgebreide contacten met 'n drietal Engelse verenigingen, terwijl de contacten met de krijgshistorische secties der staven en met de diverse militaire musea zeer goed zijn te noemen.
Tot zover de activiteiten tot vandaag, maar hoewel het bestuur zijn uiterste best doet activiteiten te animeren, zal het het op grote prijs stellen wanneer er voorstellen van de leden zelf komen. Immers onze vereniging moet een levende vereniging zijn, waarin iedereen naar zijn beste kunnen meewerkt en niet een verzameling van personen die rustig afwachten wat het bestuur doet, dan zwaar kritiek gaat uitoefenen en dan zelf weer niets doet. Helaas zijn er maar al te veel van dat soort verenigingen. Laten wij allen daarom vast besluiten dat onze vereniging nooit zo iets wordt. En als dat het geval is dan zie ik het komende werkjaar met vreugde tegemoet en ben ik er van overtuigd dat onze vereniging een bloeiend geheel zal worden.

C. Reacties van de leden.

Naast een groot aantal mondelinge reacties, direct na afloop der jaarbijeenkomst en enige telefonische reacties gedurende de erop volgende dagen ontving het bestuur ook schriftelijke reacties. Voorop kan worden gesteld, dat alle reacties - althans voorzover tot het bestuur doorgedrongen - positief waren. Dat is een verheugend teken, doch het legt het bestuur zware verplichtingen op. We kunnen het een volgende keer niet minder doen!

Voor één ingekomen brief willen we eens een uitzondering maken op onze gewoonte geen correspondentie te publiceren. Het betreft een brief van ons lid E. Spandauw (historische diorama's, kostuum- en uniformkunde), die helemaal uit Groningen was gekomen om de jaarvergadering bij te wonen.
Hij schrijft onder meer:
"Teruggekomen op mijn "basis", wil ik U nog even iets schrijven over mijn ervaringen en gedachten betreffende de vorige week gehouden samenkomst.

Laat ik dan beginnen met te zeggen, dat ik uitermate genoten heb. De sfeer was buitengewoon prettig. Ik heb dan ook leuke contacten gemaakt, zelfs een klasgenoot van 35 jaar geleden gesproken!!

De vergadering was kort maar krachtig, de causerie van Mr. Schimmel boeiend en interessant (ik ben toevallig ook een liefhebber van mil.muziek), de opgestelde collecties echt het bekijken waard.

Ik was dan ook een van de laatsten, die de zaal verlaten heb en ik hoop het een volgend jaar - indien enigszins mogelijk - weer over te doen.

Nu trof het deze keer zo mooi, dat Prinsjesdag er direct achteraan kwam. Ook dat heb ik meegenomen. Misschien een suggestie om het volgend jaar weer voor de 3e dinsdag in sept. te vergaderen.

Volgen nog enige suggesties aan het adres van het bestuur, die uiteraard dankbaar geaccepteerd worden en waaruit we dit nog citeren met betrekking tot de expositie:
"Graag zou ik vóór een eventueel volgende jaarvergadering een opwekking geplaatst zien om toch vooral iets mee te nemen naar de bijeenkomst om te exposeren. Ik bedoel hier niet alleen miniatuur-soldaten mee, doch ook onderdelen van uniformen, prenten enz. Ik geloof dat dit een zéér voornaam punt is om de bijeenkomsten populair te maken. Teveel heeft men nu nog de kat uit de boom gekeken (ik weet dit pertinent).
De aanwezigen weten het voor de toekomst, maar de wegblijvers moesten eigenlijk weten, wat zij gemist hebben".

En de brief eindigt dan als volgt:
"Het regelmatig contact van de leden lijkt mij toch wel een eerste voorwaarde om de vereniging tot bloei te brengen, Mag ik U hierbij sterkte en inzicht toewensen. Nogmaals mijn hartelijke dank voor de organisatie van deze bijeenkomst".

En U, mijnheer Spandauw, heel hartelijk dank voor Uw sympathieke brief. Weest ervan overtuigd dat het bestuur niet alleen verheugd is met zo'n brief, maar er tevens door gesterkt wordt om door te zetten en onze vereniging in hechte samenwerking met de leden te maken tot een zéér goede vereniging!

II. MEDEDELINGEN VAN HUISHOUDELIJKE AARD.

A. Contributiebetaling.

Nog 11 leden zijn achterstallig met hun contributiebetaling over 1967. Rond 1 oktober ontvingen wij een oproep om als nog te betalen. Ook langs deze weg willen we hen aansporen hun financiële steun niet te onthouden aan onze vereniging! Uw geld wordt goed besteed!
Het gironummer van onze vereniging staat op de voorpagina van dit bulletin.

B. Bulletin nr. 9.

In het vorige bulletin was abusievelijk niet vermeld, dat daarbij gevoegd was:

'n exemplaar van "Spiegel Historiael" met daarin een artikel over de "Vrede van Breda" van de hand van ons mede-bestuurslid Drs. van der Werff, die wij daarvoor zeer dankbaar zijn!

C. Aanvulling ledenlijst.

Bij dit bulletin is de 8e opgave van wijzigingen en aanvullingen op de ledenlijst gevoegd. We tellen nu 240 leden. Het ziet er naar uit, dat we begin 1968 een geheel vernieuwde ledenlijst zullen moeten gaan uitgeven, aangezien de (oude) voorraad op raakt. In de nieuwe ledenlijst zullen de interesses van de leden ruimer vermeld worden.

D. Adressen gelijkgezinde verenigingen buitenland.

Het bestuur zou gaarne in het bezit willen komen van de adressen van zusterverenigingen in het buitenland, o.a. in Frankrijk, Scandinavische landen, België, Duitsland, Nw. Zeeland etc.
Indien U adressen weet, gaarne bericht aan het secretariaat.

E. Krijgsmachtagenda.

Aangezien er regelmatig wijzigingen en aanvullingen op de tot voor kort gepubliceerde krijgsmachtagenda binnenkomen, zal de publicatie tijdelijk gestaakt worden.
In 1968 hopen wij een zo compleet mogelijke agenda te kunnen uitgeven als bijlage bij een der bulletins.

F. Contacten buitenland

Op basis van uitwisseling van publicaties werden lid van onze vereniging:

1) "The Military Heraldry Society", Hon Secretary Major J. Waring (zie aanvulling ledenlijst)
2) "Dispatch", Newsletter of "The Scottish Military Collectors Society" and of "The Scottish Model Soldiers Society".
   Editor Jan Hamilton, Commander R.N. (zie aanvulling ledenlijst).

We welcome our British partners and hope, that the coöperation between their societies and ours will be to our mutual advantage. Perhaps it is possible in the future to end the articles in our bulletin with a summary in English. We are working on it!

G. Oproep vak-artikelen

Ten behoeve van ons bulletin doen wij een oproep tot de meer gespecialiseerde verzamelaars onder de leden om eens een vak-artikel te schrijven. Wij denken daarbij speciaal aan: wapens-munitie-emblemen-onderscheidingen en uniformen.
Niet te ingewikkelde lijn-tekeningen kunnen geplaatst worden. 'n Korte samenvatting in de Engelse taal zal op prijs gesteld worden.

H. Nieuwe leden

Er bestaat een mogelijkheid, dat er enige nieuwe leden zijn, die tot nu toe niet alle nog voorradige publicaties van de vereniging ontvingen. Vacantie, studie en voorbereiding jaarvergadering hebben onze secretaris parten gespeeld. Doch één enkel briefkaartje van Uw zijde brengt de zaak aan het rollen!
U ontvangt de publicaties dan per omgaand. Uiteraard geldt dit alleen voor nieuwe leden, die de volledige contributie over 1967 stortten.

I. Ledenwerving.

Onze dank gaat ditmaal uit naar de heren Burger, Coenders, Dwars, Engel en Lenselink, die ieder een of meer leden voor onze vereniging wisten te winnen!

J. Aanvulling archief.

Van Dr. F.G. de Wilde ontving de vereniging een 7-tal exemplaren van de "Mededelingen aan de leden" van Onze voorgangster, het Genootschap voor militaire traditie en uniformkunde, uit de jaren 1938-1940. Ook werd enige correspondentie uit die tijd ontvangen. Van na de 2e wereldoorlog was er 'n interessante brief uit 1946 bij van de hand van de toenmalige voorzitter, de kolonel der Koninklijke Marechaussee b.d.
M.C. van Houten. Deze brief is ook nu nog zo actueel, dat wij de verleiding niet konden weerstaan hem in zijn geheel te publiceren. Gaarne alsnog Uw reacties!
Realiseert U zich bij het lezen wel, dat deze brief 21 jaar geleden werd geschreven! Visie kan de toenmalige voorzitter niet ontzegd worden!

GENOOTSCHAP VOOR MILITAIRE TRADITIE EN UNIFORMKUNDE.

Aan H.H. Bestuursleden.

Mijne Heren,

Bij punt 7 van de Agenda voor de aanstaande vergadering zou ik de volgende aangelegenheid willen behandelen.
ORGAAN.
Eén van onze eerste zorgen moet thans zijn, ons ledental te vergroten, doch daarvoor is het nodig, dat wij den leden iets aan te bieden hebben. Zoals de toestand nu is, kunnen we niets anders aanbieden dan nu en dan een vergadering te Leiden of Den Haag, die slechts door leden uit de omgeving kan worden bijgewoond. In de tegenwoordige omstandigheden is het nauwelijks te verwachten, dat men lid wordt van een vereniging, waaraan men *f* 2,50 contributie mag betalen, zonder daarvan verder iets te bemerken.
Ik zou daarom een eigen tijdschrift in het leven willen roepen.

Weliswaar zouden we voor publicatiesgebruik kunnen maken van den Militairen Spectator of Ons Leger, doch deze tijdschriften behandelen in het algemeen andere onderwerpen dan wij en bovendien zouden wij, mede in verband met illustraties, waarschijnlijk meer plaatsruimte verlangen, dan ons zou worden toegestaan.

Bovendien zou ik andere personen en instellingen willen bereiken, waarbij ik denk aan museum-directeuren, costumiers, verzamelaars van wapenen, uniformprenten, tinnen soldaatjes, enz., antiqairs, antiquiteiten-liefhebbers studenten-organisaties en andere verenigingen, die optochten organiseren, het toneel.

Deze zijn in den regel geen abonné van den Militairen Spectator of Ons Leger.

Tot nu toe was het Genootschap een te exclusieve, zuiver militaire vereniging met een te beperkte doelstelling. Wanneer ik de ledenlijst eens naga, zijn eigenlijk alle leden personen, wier belangstelling in Militaire Traditie en Uniformkunde zó groot is, dat voor hen het Genootschap bijna overbodig is. Wij moeten trachten de belangstelling in het leven te roepen van en leden te werven onder degenen, die er tot nog toe geen belangstelling voor hadden en voorts ook uit niet-militaire kringen.

Eén en ander maakt het gewenst, dat wij over een eigen orgaan beschikken, dan zullen onder bovenstaande personen en instellingen nog tal van leden kunnen worden geworven.

De inhoud van het blad stel ik mij als volgt voor:

1. In de eerste plaats steeds een verslag van een gehouden vergadering, zodat alle leden steeds op de hoogte zijn van hetgeen behandeld is. Ook al komt er geen eigen orgaan, dan is dit toch wel het allerminste, dat wij voor de leden kunnen doen, zodat wij in ieder geval periodiek in één of ander drukwerk vervallen.
2. Geïllustreerde artikelen over uniform- en traditie-aangelegenheden en militairehistorische onderwerpen (geen tactische of strategische vraagstukken).
3. Geïllustreerde verslagen over militaire plechtigheden (bijzondere parades, vaandeluitreikingen, beëdigingen van officieren, onthullingen van oorlogsgedenktekenen, en dergelijke).
4. Een rubriek "vragen en antwoorden".

De kosten zouden bestreden moeten worden uit:

1. de contributies
2. advertenties (uniformkleermakers, en leveranciers van uitrustingsstukken, ridderordes enz. en antiquairs).
3. abonnementen van niet-leden (korpsen, bibliotheken, enz.)

Ik heb hierbij gedacht aan tijdschriften als:

La Sabretache,
La Giberne,
Le Passepoil,
Journal of the Society of Army Historical Research,
Zeitschrift für Heeres-und Uniformkunde.

De naam zou kunnen zijn "De Sjerp" of "De Nestel" of iets dergelijks (misschien weet één der leden een waardigen naam) met als ondertitel: "Tijdschrift voor Militaire Traditie, Wapen-, Uniform- en Kostuumkunde".

Door ook wapenkunde er in op te nemen bereikt men antiquairs, antiquiteitenliefhebbers, wapenverzamelaars, en wordt een nauwe samenwerking verkregen met het Legermuseum, dat op elk der gebieden over gegevens beschikt.

Wat het kostuum betreft, ga ik van de volgende gedachte uit:
Ik denk hierbij in de eerste plaats aan de kleding der krijgsmachten vóór er van een eigenlijke uniform sprake was, en voorts aan historische manlijke drachten. Ook hierdoor kan men de kring van belangstellenden vergroten (costumiers, studentenorganisaties, toneel). Ons "Genootschap" zou een instituut van voorlichting op dit gebied kunnen worden.

Het Duitse tijdschrift "Zeitschrift für Historische Waffenkunde" heeft ook in 1921 zijn titel gewijzigd in "Zeitschrift für Historische Waffen- und Kostümkunde". In een uitvoerig artikel wordt het verband tussen de wapenkunde (vooral wat het harnas betreft) en de kostuumkunde besproken.

Het tijdschrift ware uit te geven in bookvorm, als Militaire Spectator, zodat de jaargangen kunnen worden ingebonden.

De uitgave moet geschieden in overleg en in samenwerking met: de uniformencommissie,
de Traditiecommissie,
en het Legermuseum.
Wellicht kan op deze wijze ondersteuning verkregen worden, 't zij in geld, dan wel in abonnementen, en kan een machtiging verkregen worden tot drukken aan de Landsdrukkerij.

Aan de Algemene Vergadering zou kunnen worden voorgesteld:
Het Bestuur te machtigen, zo mogelijk een eigen tijdschrift in het leven te roepen, dat gratis aan de leden wordt verstrekt.

De voorzitter:

w.g. M.C. van Houten.

K. Lezingen

Tot op heden gaven zich twee leden op, die een lezing zouden willen houden voor onze vereniging. Teneinde het bestuur meer keuze mogelijkheid te geven, doen wij een herhaald beroep op onze leden om zich op te geven voor het houden van een causerie. Gaarne bericht aan het secretariaat onder opgave van onderwerp, tijdsduur, eventuele voorkeursdata enz.

III PERSONALIA

A. Aan de Haagsche Courant ontlenen wij het bericht, dat ons lid, de Commandeur der Koninklijke Marine J.H. Baron Mackay, vlagofficier belast met de officiersvorming, eervol ontslagen is uit de dienst. Wij wensen hem nog vele voorspoedige pensioenjaren toe!

B. Op vrijdag 29 september j.l. trad ons lid, de Luitenant ter Zee SpD 2e kl, K.M.R. H.T.C. Gerritsen in het huwelijk met Mejuffrouw W.J. Vesseur. Naast de reeds gezonden felicitatie ook via ons bulletin nog hartelijk gelukgewenst!

C. Ons lid, brigade-generaal tit b.d. J.K.H. de Roo van Alderwerelt is afgetreden als voorzitter van het Koninklijk Nederlands Genootschap voor Geslachten Wapenkunde en benoemd tot erelid van dat genootschap. Hartelijk geluk gewenst.

IV VAN DE STUDIE-AFDELINGEN.

A. Studie-afdeling wapens en munitie.

Op 30 augustus 1967 werd de eerste bijeenkomst van de kern van deze afdeling gehouden. Aanwezig waren de leden Binsma, Lenselink, Muller en Zoetmulder. De heer J.D. Jansen was helaas verhinderd.
Als belangrijkste punt is het vraagstuk van uniforme publicatie van documentatie aan de orde gekomen (zie ook jaarrede voorzitter (red))
Voorts werd tot een taakverdeling overgegaan.
In principe wordt het werkterrein verdeeld in drie perioden, n.l. vóór 1815 (P.M. voorlopig weinig materiaal),
1815 - 1940, nà 1940.
De detailverdeling wordt dan als volgt:
a= klein kaliber munitie tot 1 inch vóór 1940; a'= idem nà 1940
b= munitie met een kaliber 1 inch vóór 1940; b'= idem nà 1940
c= wapens behorende bij a, vóór 1940; c'= idem nà 1940
d= wapens behorende bij b, vóór 1940; d'= idem nà 1940
e= blanke wapens, voorzover niet bij c behorende, vóór 1940; e'= idem nà 1940.

De leden, die schriftelijk vragen indienen, worden verzocht hun vra(a)g(en) te rubriceren naar bovengenoemde indeling en die dan te sturen naar:
D.W. Zoetmulder, Willem de Zwijgerlaan 26, Leusden (tfn. 03490-16226)
voor de rubrieken a, a', c en c'.
J. Lenselink, P. Köhlerstraat 20 Rijswijk (Z.H.) (tfn 070-904011)
voor de rubrieken b, d, b' en d'.
A. Binsma, Vogelkerslaan 26 Amstelveen (tfn. 02964-16360)
voor de rubrieken e en e'.
Bij het indienen van schriftelijke vragen gaarne antwoord-porto insluiten!

B. Studie-afdelingen in oprichting.

Naar het zich laat aanzien kan binnenkort gestart worden met een studie-afdeling "1940 - 1945". Er heeft zich n.l. een candidaat gemeld voor het afdelingscorrespondentschap. Nog steeds zoeken wij leiders voor de studie-afdelingen "Uniformkunde" en "Nederlandse krijgsgeschiedenis".
Wie is bereid zich actief in te gaan zetten voor het verenigingswerk?
Tijdens de jaarvergadering werd de suggestie gelanceerd over te gaan tot de instelling van een kleine studie-afdeling "Militaire folklore". Doch dan zullen er
1) deelnemers moeten zijn,
2) 'n afdelingscorrespondent moeten komen.
Wie meldt zich aan?

C. Oproep aan de afdelingscorrespondenten.

Indien U vragen ontvangt, waarvan het antwoord van belang kan zijn voor meerdere leden, verwachten wij vraag plus antwoord ter publicatie in ons orgaan.
Van vier afdelingscorrespondenten werden deze keer geen berichten ontvangen, hetgeen te betreuren valt.
Mogen we in het decembernummer weer iets van U horen?

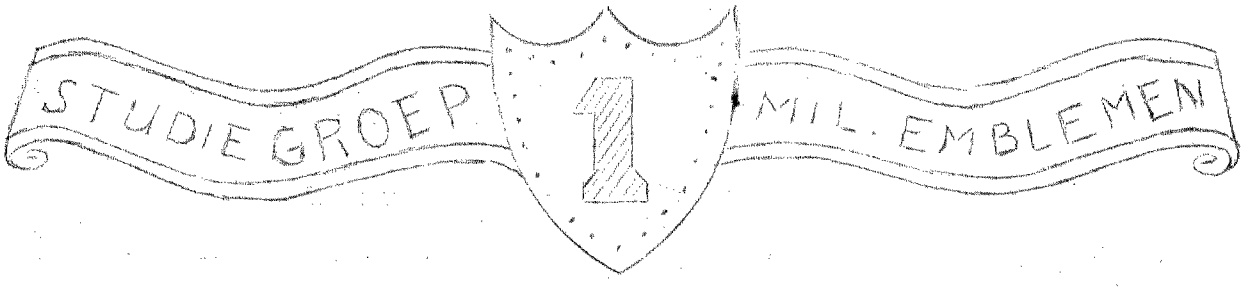

In deze rubriek worden bekendmakingen, vragen en antwoorden alsmede ruil-aangelegenheden gepubliceerd ten behoeve van de verzamelaars van en geïnteresseerden in militaire emblemen.
Correspondent: B.C. Cats, Orion 20b Amersfoort.

1. Bij deze gaan we van start met de, reeds in het vorige bulletin aangekondigde, vast rubriek welke ten doel zal hebben het uitwisselen van gegevens tussen de verzamelaars en geïnteresseerden in militaire emblemen, uitmonsteringen, onderscheidingstekens, etc.

   Daar de rubriek slechts van wezenlijke waarde wordt door medewerking van zoveel mogelijke leden, worden belanghebbende in deze studiegroep verzocht:

   a) gegevens omtrent hun object in de vorm van een lezenswaard artikel op schrift te stellen en in te sturen;
   b) zo mogelijk aanvulling cq correcties te geven op reeds gepubliceerde artikelen.

2. Het komt wenselijk voor alle leden van onze studiegroep alsmede hun eventuele collectie en documentatie te lokaliseren. Daartoe wordt dringend verzocht onderstaande lijst over te nemen op 'n briefkaart of brief, zo nauwkeurig mogelijk in te vullen en op te sturen naar de afdelingscorrespondent. Het centraal registreren van de objecten en de specialiteiten der verzamelaars, het aanwezige documentatiemateriaal, etc. is een zaak die de geïnteresseerden in onze studiegroep zèlf ten goede komt. Op deze wijze kunnen gelijkgerichte interessen met elkaar in contact komen, of contact worden gemaakt met mensen die een onderwerp beheersen waarvan U juist de gegevens zocht.

- -

NAAM:	ADRES:
a. Welke soorten emblemen verzamelt U (pet, kraag, schouder, mouwembl; stof en/of metaal; rangonderscheidingstekens, etc)?	. . . . .
b. Van welke landen verzamelt U deze emblemen ?	. . . . .
c. Van welke krijgsmacht verzamelt U? (marine, leger, luchtmacht, politieke organisaties)	. . . . .
d. Wat is van a, b en c Uw specialiteit?	. . . . .
e. Waaruit bestaat globaal Uw collectie?	. . . . .
f. Hoe is Uw collectie opgezet? (op platen, in mappen, los)	. . . . .
g. Van welk in punt a, b en c genoemd materiaal bezit U documentatie?	. . . . .
h. Bent U bereid deze documentatie in bruikleen af te staan aan gelijkgeïnteresseerden?	. . . . .
i. Bent U in de gelegenheid mede te werken aan onze rubriek?	. . . . .

---

3. Gedurende de periode 1945-1950, toen Nederlandse troepen van KNIL en KL in honderden formaties in het voormalige Nederlands-Indië dienden ter herstel van orde en vrede, zijn door vele van deze eenheden onderdeelsemblemen, zgn. mouwschilden gedragen. In deze emblemen brachten de troepen hun herkomst, specialiteit, traditie, etc, tot uiting. Het mouwembleem was in die jaren een zeer geliefde uitmonstering op de uniform. Hoe deze mouwemblemen ontstonden vertelt:

H E R A L D I E K I N D E T R O P E N . door B.C.Cats[1)]

De invoering van mouwemblemen voor de samengestelde eenheden van het Nederlandse leger (legerkorps, divisie, brigade) dateert uit de tweede wereldoorlog. Voordien was de in uniform geklede militair uitsluitend kenbaar aan het wapen of dienstvak waartoe hij behoorde. Hiertoe had de uniformjas biezen in de vastgestelde wapenkleur en meestal een wapenembleem op de kraag. Op de kepi en veldmuts werden daarenboven nummers gedragen, aangevende het regiment of kleinere eenheid. Er bestonden echter géén mouwemblemen die het legerkorps of de divisie aangaven.

Bij het Britse en Canadese leger en dat der Verenigde Saten onderkende men reeds in de eerste wereldoorlog de grote morele waarde die van de mouwemblemen uitging. De militair kon nu immers tonen tot welke eenheid bij behoorde, hetgeen hem de verplichting oplegde zich als een waardig lid van deze eenheid te gedragen. Nog afgezien van het saamhorigheidsgevoel dat door de invoering der mouwemblemen werd bevorderd. Bovendien, zo redeneerde de legerleiding, als de soldaten hun grauw en eentonig veldtenue willen verfraaien, welnu, geef ze op verantwoorde wijze een kans; ze zullen de wapenrok alleen met méér trots dragen.

En zo was het ook! Toen in 1944 de Geallieerde legers zegevierend ons land binnentrokken, toonde deze militairen door kleurige en goed gekozen mouwemblemen tot welke, vaak beroemde gevechtseenheden ze behoorden. Ongetwijveld is dit de stimulans op de achtergrond geweest bij de invoering van de mouwemblemen der eerste na-oorlogse Nederlandse eenheden.

Bij de Geallieerde bevrijdingslegers bevond zich de geheel zelfstandige Koninklijke Nederlandse Brigade "Prinses Irene", voor een deel bestaande uit militairen die tijdens de Duitse inval in mei 1940 via België en Frankrijk naar Engeland waren uitgeweken.
Al spoedig werd daar het oude Nederlandse uniform vervangen door het Britse battledress. Nu deed zich echter de behoefte voor de Nederlander te onderkennen van de vele andere, in Engeland verblijvende nationaliteiten, zoals de Belgen Fransen, Polen, gekleed in hetzelfde tenue. Zo werd de Nederlandse leeuw uit het Rijkswapen, staande op een banderol waarin het woord NEDERLAND als nationaal embleem gekozen en door alle Nederlandse militairen van land- en luchtstrijdkrachten gedragen (voor het leger oranje op khaki, voor LSK lichtblauw op RAF-Blauw).



Uit die tijd dateert ook de mouwleeuw met onderschrift NEDERLANDSCH-INDIE.
Deze was bestemd voor de troepen van het Koninklijk Nederlands-Indische leger die men naar Engeland wilde zenden, teneinde deel te nemen aan de bevrijding van Nederland, De oorlog in Azië en de hieropvolgende Japanse bezetting van Indië heeft dit verhinderd.

(wordt vervolgd)

1)
Onder deze titel is door schrijver dezes, met illustratieve medewerking van dhr. C. van Ekeris een boekwerk samengesteld bevattende alle, tot heden bekende mouwemblemen met hun omschrijving, Thans wordt de mogelijkheid tot publicering via de uitgever onderzocht,
Nadere gegevens zullen alsdan volgen.

4. Nieuwe emblemen:

KL-EMBLEEM NU OFFICIEEL VASTGELEGD.

Onlangs is bij Koninklijk besluit het embleem voor de Koninklijke landmacht vastgesteld.
Weliswaar beschikte de KL reeds lang over een eigen embleem, maar merkwaardigerwijze was dit nooit officieel vastgelegd, dit in tegenstelling tot de emblemen van beide andere krijgsmachtdelen. Dit gemis is nu opgeheven door het K.B. dat 8 juni 1967 in de Staatscourant verscheen.



Het Kl-embleem wordt daarin als volgt omschreven: "In een rond schild van oranje, omgeven door een aansluitende gepareld gouden band, een klimmende rechtsgewende leeuw, gekroond met een kroon van drie bladeren en twee parelpunten, in de rechter voorklauw, opgeheven houdende in schuinlinkse stand een ontbloot Romeins zwaard en in de linker voorklauw een bundel van zeven pijlen, de punten omhoog en tezamen gebonden met een lint, alles van goud; het schild gedekt door de Koninklijke kroon, gelijkvormig aan die bedoeld in artikel 4 sub a van het Koninklijk Besluit van 10 juli 1907 (Stb 181)".
(Uit: Legerkoerier sep '67).
Noot van de studiegroep:
Het lijkt ons voorshands niet in de bedoeling te liggen dat bovenomschreven KL-embleem de huidige mouwleeuw gaat vervangen. Het KL-embleem vindt men immers al terug in de huidige petemblemen, zij het dat voor officieren en onder-officieren een krans van lauwertakken is toegevoegd.

5. VRAAG- en ANTWOORDRUBRIEK.

Vraag 1:
Als zodanig gelieve men de vraag van dhr. Coenders in bulletin nr 8 blz 13 te beschouwen.

Vraag 2:
Wie heeft de oorspronkelijke tekst van de legerorder waarbij in 1940 in Engeland de mouwleeuwen zijn ingevoerd?

Vraag 3:
Wat was het onderscheidingsteken voor de leden van de Hoofdcursus? — Wanneer bestond de hoofdcursus, waaron ingesteld en wanneer en waarom opgeheven?

V. OP VERKENNING VOOR U.

Van boekhandel H. de Bot, Hornerheide 7 te Horn (L) ontvingen wij de catalogi: 345 t/m 351, waaruit wij voor onze leden signaleren:

1) Catalogus 345:
nr. 34: Studio Codex en D. Nieuwenhuis.-Wie het laatst lacht. Bezetting en bevrijding in caricatuur - A'dam 1945-f 5,-

nr. 72: Mr. M. Treub - Oorlogstijd, Herinneringen en indrukken - Haarlem 1917 - *f* 6,-

nr. 91: dr. M.v.d. Valk - Hoe zijn de helden gevallen - Rotterdam 1945 - *f* 2,-

nr. 127: F. Masson - Napoleon chez lui - Paris 1951 - *f* 5,-

nr. 219: A. Moorehead - Eclipse - Londen 1946 - *f* 4,-

2). Catalogus 347:

nr. 129: M. Verhaak - Onze weermacht en de veiligheid der zuidelijke provinciën - Lieshout 1934 - *f* 2,75

nr. 161: mr W.v.d. Veur - Middelburg in oorlogs- en bezettingsjaren 1939 - 1944 - Middelburg 1945 - *f* 15,-

3). Catalogus 348:

nr. 220: Deutschland im Kampf - hgbn v. A.Berndt en Von Wedel- Lief 1-8, Lief 21,26-2 delen - 1939 en 1940 - *f* 15,-

nr. 277: Napoleons Englandkampf - Stuttgart 1942 - *f* 5,-

4). Catalogus 349:

nr. 378: J. Warnsinck - Van vlootvoogden en zeeslagen - A'dam 1940- *f* 14,-

nr. 421: J. Meller - Leutnant Motte's Lehr - und Wanderjahre. Nebst einer Sammlung militär-humoristischeLieder und Reden, vorgetragen bei Barbara-Festen und ähnlichen Gelegenheiten - Rheindahlen 1914 - *f* 6,50

nr. 433: E. Schmidt - Argonnen - Berlin 1934 - *f* 7,-

B. Van de Firma Langerveld, Nwe. Binnenweg 110 te Rotterdam werden de Aanbiedingen 677 en 678 ontvangen. Hieruit zijn mogelijk voor onze leden van belang:

1). Aanbieding 677:

nr. 246: J.G.G.M. Hamm - De overwinning bij Heiligerlee - Leiden 1947 - *f* 6,90

nr. 300: J. v.d. Woude-Arnhem betwiste stad. Bevrijding van Arnhem *f* 2,50

nr. 322: Deventer vrij - album 1945 - *f* 1,90

nr. 445: J.v.d. Capelle - Het beleg en de verdediging van Haarlem in 1572/73 - Schoonhoven 1843, 3 dln - *f* 35,-

nr. 589: Dr. J.A. Nederbragt - Voorburg vrij - *f* 3,50

nr. 818: Nederland in oorlogstijd - Orgaan van het Rijksinstituut voor Oorlogsdocumentatie - 29 verschillende nrs. uit de jrgn I-V-*f* 25,-

2). Aanbieding 678:
'n Zeer belangrijke aanbieding voor de Cavalerie-verzamelaars en -geïnteresseerden!

nr. 1: A King's Hussars- Collected and condensed by H. Compton, Londen 1893 - VI - 360 p. - *f* 24,-

nr. 7: Bedford Forrest - The confederacy's greatest cavalryman - by Capt Eric William Sheppard - London 1930 - 320 p w.p and maps - *f* 22,-

nr. 17: Col. John Biddulph - The Nineteenth and their times, being an account of the four Cavalry-regiments in the British army that have borne the number nineteen and the campaigns in wich they serves- London 1899 - XX 330 p.w. plates-*f* 28,-

nr. 22: H. von Borcke - Zwei Jahre im Sattel und am Feinde Erinnerungen aus dem Unabhängigkeitskriege der Konföderirten - Berlin 1898 - 2dln in 1 - VII- 281 p en V 304 p. met portret *f* 17,-

nr. 31: Col. J. De Chabot - La Cavalerie Russe dans la guerre de 1877 1878 - Paris 1902 *f* 12,50

nr. 33: H. Choppin - Souvenirs d'un Capitaine de Cavalerie (1851-1881) - Paris 1909 - 406 p.m platen en gravures *f* 20,-

nr. 39: Basil W. Duke - Morgan's Cavalry - New York 1909 - 441 p.m. portretten en kaarten *f* 20,-

nr. 57: Col. L'Gerome - Essai Historique sur la tactique de la cavalerie - Paris 1910 - 440p, 35 schetsen *f* 18,-

nr. 97: Capt. Loir- Cavalerie Procédés techniques - Paris 1912 401 p m. situatie-schetsen *f* 15,-

nr. 138: Charles D. Rhodes - History of the Cavalry of the army of the Potomac etc. - Kansas City, 200p-*f* 12,50 -1900 -

nr. 177: J.J. Williamson - Mosby's Rangers, A record of the operations of the 43 Battalion of Virginia Cavalry etc.-NewYork, 1909 - 554 p. w.ill. - *f* 35,-

nr. 183: Louis Yvert - Les Vaillantes Chevauchées de la Cavalerie francaise pendant la guerre 1870 - 1871 - Paris 1895 - 222p - *f* 12,50

C. Van de Staats uitgeverij, Christoffel Plantynstraat- Den Haag, ontvingen wij bericht, dat een goedkope onverkorte uitgave is verschenen van het standaardwerk "Ondergang, de vervolging en verdelging van het Nederlandse Jodendom 1940-1945" van de hand van Prof.dr. J.Presser. De twee delen kosten, inclusief verzending *f* 14,-

D. Van Burgersdijk en Niermans, Nieuwsteeg 1, Leiden ontvingen we lijst 212 met daarin onder meer:

nr. 50: Het leven van Menno van Coehoorn, beschreven door zijn zoon G. Th.v. Coehoorn en met aant. vermeerderd door J.W. v. Bypesteyn - Leeuwarden 1860 - *f* 12,-

nr. 54: J.D.C.C.W. Constant Rebecque - Le prince d'Orange et son chef d'état-major pendant la journée du 12 août 1831 d'après des documents inédits - La Haye 1875 - *f* 5,-

nr. 57: Brieven en dagboek v.d. Utrechtsche vrijwillige jager Pieter Jacob Conterus 1830 en 1831 - A'dam 1917 - *f* 6,-

nr. 106: Groningen in vuur en puin 2e dr - Groningen 1945 -*f* 4,-

nr. 214: J. Pot - Het beleg van Zierikzee (1575) - Leiden 1925 *f* 9,-

nr. 249: J. Snoupsius, predikant op de vloot van de Ruyter in 1661 en 1662.Eene bijdrage t.d. kennis v.d. bemanning dier vloot etc.-Amsterdam 1861 - *f* 3,-

E. Van de firma Ed. Mester,60 Rue Copernic, Bruxelles 18 België ontvingen we via de heer Dwars enige prijslijsten waaruit we voor U noteren, onder toevoeging van de prijs in B.Frs.:

Afrika-Medaille m. Band- Nr. 6/8 - 110,-Bfrs.
Allgem. Sturm-Abzeichen -Nr. 7/9 - 110,- Bfrs.
Beobachter Abz. Luftwaffe - nr. 8/11 - 125,- B frs,
Bordfunker (mit Blitz) - Nr. 7/10 - 125, Bfrs.

Verdienstorden 1 kl. (Stern-Halskreuz)- Nr. 250-3000,- Bfrs.
Grosskreuz mit Band, Silber 800, des eisernen Kreuzes - Nr 90/120 - 1350 Bfrs.

Flieger Erinnerungs Abz. - Nr. 75/115 - 175,- Bfrs.
Frontflugspange (gold-silber-brons) - Nr. 9/11 - 125,- Bfrs
Grosses Segelflieger Abz N.S.F.K. - Nr. 13/15 - 155,- Bfrs
Grootkruis van de Ster van Roemenië - 5000,- Bfrs
Grootofficier in de Phoenixorde van Griekenland - 2500,- Bfrs.

F. Bij het Internationaal Prentbriefkaarten Archief, Keizersgracht 744, Amsterdam, zagen we weer honderden kaarten op het gebied van marine, luchtvaart, Ned. krijgsmacht, 1914-1918 en 1940-1945. Zichtzendingen op aanvraag.

G. De Europese Bibliotheek, Gasthuisstraat 12 te Zaltbommel zond ons "De Boeke-kas" van oktober 1967, waaruit we signaleren:

P. Kannik - Handbuch der Uniformen in Farben - 280 blz. met 512 beschrijvingen van uniformen en 128 kleurenafbeeldingen; Prijs komt op ongeveer *f* 25.95.

P. Martin - Waffen und Rüstungen von Karl dem Grossen bis zu Ludwig XIV, 280 blz met 237 illustraties en 20 afb. in kleur, prijs *f* 39,-.

Als bijlage bij dit bulletin treft U een speciaal voor de leden van onze vereniging samengestelde lijst van voorradige binnen - en buitenlandse boeken op het gebied van de militaire historie aan. Wij bevelen deze lijst gaarne in Uw aandacht aan.

VI MILITARIADE.

Wetenswaardigheden op het gebied van onze hobby.

A. Kunstveiling bij De Waart

Op 12, 13 en 14 september l.l. werd bij J.A. de Waart en Zonen N.V., Stadhouderslaan 100 Den Haag, een kunstveiling gehouden, waarbij onder meer onder de hamer kwamen:

1) Schilderij, Franse soldaten in gevecht met Marokkanen, Onduidelijk gesigneerd - 1819 - Paneel 40 x 50 cm.
2) Schilderij, Oorlogsschepen in gevecht in havenmond, Hollandse School 17e. eeuw - Paneel 58 x 80 cm.
3) Schilderij, Officier met pijp, Hollandse School 17e eeuw - Paneel 23 x 18 cm.
4) Schilderij, Rijdende Artillerie, monogram G.H.B. (Breitner?) - 19e eeuw - Paneel 39 x 30 cm.
5) Schilderij, Belgische soldaten in landschap, gesigneerd J. Hoynck van Papendrecht - Doek 90 x 136 cm.
6) Een paar gepatineerd bronzen figuren, voorstellende een officier en een bloemenmeisje, op rond marmeren voet, gesigneerd E. Picault, hoogte 37 cm.

Voorts ruiterpistolen (18e eeuw), een dubbelloops kort geweer (W.Coote Reynolds) 18e eeuw, een donderbus en een smeedijzeren geweer met bijl aan loop.

B. Friese archieven.
Ons lid, ir. van der Vlis te Haarlem, zond ons het volgende bericht:

De afgelopen jaren heeft een reorganisatie plaats gevonden van de bibliotheek van het Fries Museum (eigendom van het Fries Genootschap van Geschied-, Oudheid- en Taalkunde). In verband hiermede is de belangrijke doch weinig bekende Handschriftenverzameling verdeeld over het Fries Museum, het oud-archief der gemeente Leeuwarden, de Provinciale Bibliotheek van Friesland en het Rijksarchief in Friesland.

In Monumenta Frisica (Frijske Archijfrije Nr. 8) zijn ter zake gegevens gepubliceerd. Voor onze leden is waarschijnlijk het volgende van belang:

Collectie Battaerd.

Familiestukken Battaerd (in Rijksarchief).
(De heer Cosbelijn Battaerd was, naar ik meen, officier bij de schutterij, zodat het mogelijk is, dat zich in deze collectie stukken betreffende de schutterij bevinden).

Collectie Buma.

Gardes d'honneur 1813 (Provinciale Bibliotheek).
(Hierin o.a. het dagboek van de garde D'honneur Buma. Van deze collectie heb ik o.a. gebruik gemaakt voor mijn publicaties over de Friese gardes d'honneur in de Fryske Jierboekjes, uitgegeven door het Geneologysk Wurkforbân van de Fryske Akademy).

Collectie Cannegieter.

Kapt. ter Zee G.A. van Idsinga (Rijksarchief) Compagnie Steggerda (idem)

Collectie Van Leeuwen.

Menno van Coehoorn (Provinciale Bibliotheek)

Persoonlijke fragmenten.

B.P. Kats, censarit 1813 (Provinciale Bibliotheek).

Geschiedenis en beschrijving.

Dagverhaal bevrijding 1813 (Provinciale Bibliotheek)

Oudheidkunde, monumenten, museumwezen.

Fries oorlogsmuseum (Fries Museum)

Hogeschool Franeker.

Studentenkorps Franeker (Rijksarchief)

Admiraliteit Harlingen.

Instructie admiraliteiten (Rijksarchief)
Fragmenta Adm. Harlingen (idem)
Zeekapitein L.H. Prigge (idem)

Militaire Zaken.

Aant. G.v. Jeltinga, Bourtange (Provinciale Bibliotheek)
Militaire documentatie F.W.v. Meyers (Rijksarchief)
Lijfcompagnie De Schepper (idem)
Militaire fragmenten (Provinciale Bibliotheek)

Gedichten.

P. Vogelsang, Slag bij Höckstädt (Prov. Bibliotheek)

Leeuwarden.

Schutterij (archief Leeuwarden)

Andere plaatsen.

Dokkum, Waalse furie (Prov. Bibliotheek)
Harlingen, Krijgsraad (Rijksarchief)
Harlingen, burgermacht (idem)
Workum, schutterij (idem)

Varia

Stuk betr. Van Speyck's heldendaad (Prov. Bibliotheek).

C. Kanselarij - museum.

Het museum van de kanselarij der Nederlandse Orden, Javastraat 50, 's-Gravenhage, is weer geopend en wel op dinsdag, donderdag en zaterdag van 14.00 tot 17.00 uur, alsmede na aanvrage (tfn. 070-635207).
In het museum zijn te bezichtigen oude Nederlandse en buitenlandse ordetekenen, alsmede de decoraties van wijlen H.M. Koningin Wilhelmina.
Wij kunnen U een bezoek zeer aanbevelen!

D. The society for Army Historical Research.

Deze vereniging, gevestigd in Engeland is de oudste van onze zusterverenigingen in Groot-Brittannië. Zij werd opgericht in 1921. Jammer is, dat de interesses van de vereniging tamelijk beperkt zijn, namelijk:

"The Society's interests embrace both Army and Regimental history, military antiquities, dress, arms and equipment, customs and traditions, art and literature and the history of the art of war. The study of campaigns is restricted to those before the Great War of 1914-1919, but, in other spheres, the field of interest extends to the present day".

De vereniging publiceert 4x per jaar een tijdschrift.
Het lidmaatschap kost ± *f* 25,- per jaar.
Bij het secretariaat van onze vereniging zijn desgewenst aanmeldingsformulieren verkrijgbaar zolang de voorraad strekt.

E. Gewerententoonstelling te Wenen.

Van ons lid ir. R.F. Scheltema de Heere - ontvingen wij onderstaande mededeling:

Behalve de gewone attracties van Heuringen, Fiaker, Oper en omgevende natuur biedt Wenen in het Heeresmuseum bijzonder schone en historisch waardevolle zaken ter bewondering aan. Het museum is gevestigd in het v.m. Arsenal, jammer genoeg nogal uitmiddelpuntig gelegen. Niet alleen dat allerlei van zowel K.K., K.u.K., (deze laatste afkorting sinds Hongarije evenwaardig partner was geworden der oude "Erblande") leger en zeemacht uitgestald is; ook is er van alles uit de tijd dat Oostenrijk het bolwerk van Europa was tegen de Turken (die toen nog Hongarije bezet hielden en er ook troepen uit betrokken..).

Het zal onze leden interesseren, dat daar sinds April 1967 een "Sonderschau" is ingericht, die de ontwikkeling der hand- en vuistvuurwapens in het Oostenrijks leger toont in authentieke exemplaren. Een geïllustreerde catalogus is voor 25 shillings (ca. *f* 3,50) verkrijgbaar. We kunnen die niet in den brede bespreken. Wel merken we op dat reeds in 1886 een repeteergeweer systeem Mannlicher werd ingevoerd, terwijl ons beroemde geweer M 95 van hetzelfde systeem pas 9 jaar later in gebruik kwam, en dat van de afgebeelde modellen van genoemd stelsel niet één gelijk is aan het Nederlandse, ofschoon de analogie wel duidelijk is.
Voor maritiem geïnteresseerden zij medegedeeld, dat een model- Donaumonitor in het Donaumuseum te Petronell (ca 25 km O. van Wenen) is te zien; en voor alzijdig militair belangstellenden dat daar ook een zeer fraai diorama van de overtocht van de Donau door Prinz Eugen bezichtigd kan worden. Hier kan men de wellicht oudste vorm van landingsvaartuigen en de misschien unieke inzet van rivierfregatten aanschouwen.
De maritieme Donaustrijdkrachten uit de "houten tijd" zijn uitvoerig beschreven in de Mitteilungen aus dem Gebiete des Seewesens" omtrent 1912 of 1913 (aanwezig in de Marinebibliotheek, Kon. Marialaan, den Haag).
Een model van een roeikanonneerboot met zeilvermogen staat in het Heeresmuseum.

F. Bericht uit Engeland.

Ons Engelse lid Mr. Philip Buss bericht ons dat binnen de Britse strijdkrachten de volgende reorganisatie per 19 juni 1967 heeft plaats gevonden:

10th en 11th Hussars samengevoegd,
5th Royal Tank Regt. opgeheven,
36 en 37 Heavy Air- Defence Regts. R.A. samengevoegd,
6 Light Regt. Royal Artillery (min. 132 Medium Battery ("The Bengal Rocket Troop") opgeheven,
18 Light Regt. Royal Artillery opgeheven,
63 (M.E.L.F.) Park Squadron, R. Engineers opgeheven,
1st Cameronians opgeheven,
1st Loyal Rgt samengevoegd met Lancashire Regt,
1st Lancashire Fusiliers)
1st Durhamlight Inf.) zouden aanvankelijk opgeheven worden, doch
1st Royal Irish Fusiliers) worden nu nieuwe regimenten van het "large Rgt type",
1st York and Lancaster Rgt opgeheven,
1st Sherwood Foresters opgenomen in Worcestershire Rgt,
1st Welch Rgt opgenomen in South Wales Borderers.

G. Vereniging "Oranje Nassau Museum".

Wij ontvingen het jaarverslag over 1966 van bovengenoemde vereniging van de voorzitter van die vereniging, ons medelid Brigade-Generaal tit b.d. J.K.H. de Roo van Alderwerelt. Het doel van de vereniging "Oranje Nassau Museum" is om verzamelingen bijeen te brengen, welke een beeld geven van de ontwikkeling van het Huis van Oranje-Nassau, in het bijzonder in zijn verhouding tot het Nederlandse volk, alsmede op dit gebied tentoonstellingen voor te bereiden en in te richten. De verzamelingen, die reeds bijeen gebracht zijn, werden ondergebracht in het Stedelijk Museum "Het Prinsenhof" te Delft, dat geopend is:

op werkdagen van 10-17 uur en
op zon- en feestdagen van 13-17 uur.

Leden en begunstigers van de vereniging "Oranje-Nassau Museum" hebben op vertoon van hun lidmaatschapskaart, welke persoonlijk is, vrije toegang tot het museum.
Men kan lid worden door aanmelding bij een der bestuursleden (Secretariaat: Ruychrocklaan 36 Den Haag).
De jaarlijkse contributie bedraagt minimaal ƒ 10,-, Giro: 23962 t.n.v. Ver. Oranje Nassau Museum te Den Haag.

Ook op het gebied van onze vereniging bevatten de collecties van het museum veel materiaal. Te denken aan uniformen (schilderijen en prenten), decoraties, veldslagen enz. Het niet tentoongestelde deel van de verzameling bevindt zich in een depot, dat te bezoeken is (na overleg) op maandag, dinsdag en donderdag van 10 tot 17 uur.

Het jaarverslag over 1966 geeft ons een goed beeld van de veelomvattende werkzaamheden van de vereniging "Oranje Nassau Museum" waarvan het aantal leden (per 31 december 1966) 282 bedroeg. Jaloers mogen wij wel even zijn op de gunstige financiële positie van de vereniging, die onder meer Rijks- en Provinciale subsidie geniet.

Na het jaarverslag zijn enige belangwekkende artikelen opgenomen, onder meer over "Namen en titels van leden van het Koninklijk Huis" door Th. van Sasse van Ysselt en over "Reyneart Graaf van Nassau, sedert 1530 René van Chalon, Graaf van Nassau (1519-1544)" door J.K.H. de Roo van Alderwerelt, 'n Achttal afbeeldingen op kunstdrukpapier vervolmaken het geheel.

H. Onthulling monument te Ane.

Van verschillende medeleden ontvingen wij berichten en krantenknipsels over de onthulling op 29 juli 1967 van een gedenkteken ter herinnering aan de "Drentse Guldenspoorslag," te Ane gestreden op Sint Pantaleon's dag (27 juli) 1227 door ons medelid dr. mr. H.P. Schaap.

Deze weidde in de herdenkingsrede uit over de strategische aspecten van de strijd van de Drenten en Neder-Bentheimers onder de bekwame leiding van Rudolf II van Coevorden, die - heel handig - het nauwe accès tussen Anerveen en Coevorden afgrendelde, en zo de ruiterij van bisschop Otto vonder Lippe c.s. in het drassige neventerrein (de zgn. "Mommenriete") lokte, waar voor het eerst in de geschiedenis van Europa voetvolk een volkomen overwinning behaalde op ruiterij.
De slag bij Ane is van historische betekenis geweest voor de ontwikkeling van Drente, omdat het vrije karakter van de Drentse boermarken hierdoor voor eeuwen werd bepaald.
Drente kon zijn eigen rechtsinstituut handhaven en verder ontwikkelen.
Voorts heeft de slag tot gevolg gehad, dat in de rimboe van de marke van Witten Assen is ontstaan, n.l. door de als schatting opgelegde bouw van het kloester Mariëncamp.

VII NIEWE UITGAVEN.

A. "Verdreven, doch niet verslagen".

Aan "Het Vaderland" van donderdag 14 september 1967 ontlenen wij het volgende bericht:

> De verschijning is aangekondigd van het tweede deel van de verhandeling over de geschiedenis van de Koninklijke Marine in de tweede Wereldoorlog (periode 1942-1945).
> Het boek verschijnt onder de titel "Verdreven, doch niet verslagen" en is geschreven door K.W.L. Bezemer, marinehistoricus verbonden aan de rijks universiteit te Utrecht. Uitgeverij is W. de Haan N.V.
> Dit nieuwe deel sluit aan op "Zij vochten op de zeven zeeën", dat inmiddels vijf drukken heeft beleefd.
> Het boek handelt voornamelijk over de verrichtingen van schepen der K.M. na de val van Java op 8 maart 1947.
> Nadien zijn nog vele succesvolle patrouilles van onderzeeboten gehouden die allen worden behandeld, evenals het optreden van motorkanonneer- en torpedoboten, het esvorte-varen en de geschiedenis van de tanker Ondina.

B. "De verrekte moeite van het doodgaan".

Wederom een boek over de slag bij Arnhem. Dit keer een pocket, geschreven door Zeno en uitgegeven door A.W. Sijthoff te Leiden, Het is een bijzonder realistisch boek, dat hoofdzakelijk het aandeel in de slag van één peloton behandelt en dan nog bezien vanuit de hoek van één man uit dat peloton.

C. "C-urraheei".

De belevenissen van de parachutist Donald R. Burgett voor en tijdens de invasie in Normandië. Het is een zakelijk en toch ook gruwelijk verhaal, uitgegeven door Hollandia te Baarn.

D. Vademecum voor Krijgsmacht, Rode Kruis en B.B.

Twee van onze leden, de heren A. Dalen Gilhuys en G.A. Cornelissen, hebben na jarenlange voorbereiding een losbladig boekwerk in twee delen gewrocht, waarin op overzichtelijke wijze vele onderwerpen betreffende de krijgsmacht, het Rode Kruis en de Bescherming Bevolking worden toegelicht.
Het vademecum zal beslist voldoen aan de door de initiatiefnemers gestelde verwachting, namelijk het geven van voorlichting over alle regelingen en bepalingen van de militaire samenkeving en de daarmee in oorlogstijd nauw samenwerkende burger-organisaties.
Het vademecum is bijgewerkt tot 1 juli 1967. Wie eenmaal het boekwerk aanschaft, is automatisch geabonneerd op de komende wijzigingsbladen.

Het ligt in de bedoeling naast dit nationale deel nog een internationaal deel uit te geven.

Het vademecum is voorzien van twee lovende inleidingen van de hand van Z.K.H. Prins Bernhard en Z.E. de Minister-President.

Voor de leden van onze vereniging is speciaal het banddeel B (historisch gedeelte) belangwekkend. Hierin zijn onder meer een groot aantal verklaringen van militaire termen e.d. opgenomen, zoals adelborst - adjudant-admiraal - A.A.T. - Mobiele colonnes - Brigade-Generaal - escouade - eskadron - genie - handgeld - intendance - kadet - kavalerie - kolonel - kompagnie - korporaal - stamboom Ned. Krijgsmacht etc. Daarnaast historische overzichten van bevordering, dienstplicht, de eed enz. Zelfs landstorm en landweer hebben nog een plaatsje gevonden, evenals de Ned. onderscheidingen (helaas zonder afbeeldingen).

Enige positief-critische opmerkingen tot besluit.
Gaarne zagen wij dit vademecum uitgebreid met onderwerpen als uniformering van de krijgsmacht, hogere vorming voor officieren, alle mogelijkheden voor onderofficieren om officier te worden (Biesma- HBS!).

Overigens kunnen onze leden daaraan medewerken door hun specialistische kennis ter beschikking van de samenstellers te stellen!

Ook zouden wij graag enige illustraties opgenomen zien. Niet alleen om het boek nog aantrekkelijker te maken, doch meer om het meer instructief te maken (praatje + plaatje!) Zo zouden b.v. de batons van de Ned. onderscheidingen opgenomen kunnen worden, evenals uniformafbeeldingen.

De bestelling van het Nationale deel van het vademecum kan uitsluitend door storting van *f* 45,- op postrekening 1281709 t.n.v. Stichting "Het Vademecum voor Krijgsmacht, Rode Kruis en Bescherming Bevolking", Minister v.d. Tempellaan 30 Rijswijk (ZH). Bestelling via de boekhandel is niet mogelijk.

Wij wensen de samenstellers nog veel succes bij de voortzetting van hun waardevolle werk!

E. Jaarverslag 1966 Legermuseum en Armementaria II

In de van ons Legermuseum bekende welverzorgde uitvoering verscheen het jaarverslag 1966, dat aan alle "Vrienden van het Legermuseum" werd gezonden. Uit de inhoud vermelden wij:

In memoriam J. Ph. van Dulmen, administrateur van het Nederlands Leger- en Wapenmuseum.
Artikelen over personeelsbezetting, stand van zaken m.b.t. de gebouwen, aan tentoonstellingen en militaire evenementen verleende medewerking etc.
'n Overzicht van de stichting "Vrienden van het Leger-museum" (donatie minimaal *f* 7,50 per jaar) toont aan dat eind 1966 er 465 begunstigers waren, hetgeen t.o.v. 1965 een toename van 120 betekent, Gelukwensen!
Het museumbezoek is weer gestegen en wel tot 20.529 personen in 1966.

Afgezien van de toestand der gebouwen, geloven we te mogen zeggen, dat ons aller Legermuseum goed floreert, mede dank zij de eminente leiding van de directeur en de grote werklust van diens medewerkers!

Die werklust blijkt ook uit het nieuwe deel van "Armamentaria" (aflevering II - Zomer 1967), waarin Drs. J.G. Kerkhoven een indrukwekkende studie publiceert over "Nederlandse trofeeën uit drie oorlogen", voorzien van een aantal magnifieke kleurenplaten van de hand van de heer C.G. Boode.
Voor de liefhebbers van een gedegen krijgshistorische studie is lezing van het artikel van Drs. Kerkhoven gewoon een "must".

Het deed ons genoegen bij de schenkers van aanwinsten voor het museum 'n negental van onze leden aan te treffen. Moge hun voorbeeld door vele andere leden nagevolgd worden.

Tot slot: U kunt Jaarverslag en Armentaria voortaan ieder jaar ontvangen, indien U donateur wordt van de Stichting "Vrienden van het Legermuseum" (*f* 7,50 per jaar), giro: 9013 A.B.N. te Leiden.
Van harte aanbevolen!

F. "Bijdrage tot de geschiedenis van het zeewezen".

Deze uitgave van het bureau maritieme hostorie van de marinestaf (deel II, juli 1967) is uitgegeven ter gelegenheid van de driehonderdjarige herdenking van de befaamde tocht naar Chatham en bevat een journaal van luitenant-admiraal Aert van Nes, commandant van het tweede eskader in de vloot van Admiraal De Ruyter.

Het journaal werd op deskundige wijze van annotaties voorzien door onze voorzitter, Luitenant-Kolonel der Mariniers b.d. F.L. Diekerhoff, die eveneens een tweetal verhelderende kaarten tekende, welke achter in het boek zijn opgenomen. 'n Drietal foto's verhogen de aantrekkelijkheid van het werk.

Wij zijn er van overtuigd, dat deze tweede uitgave van het bureau maritienne historie zijn weg zal vinden naar de talrijke belangstellenden voor de geschiedenis van onze roemrijke Marine.

G. "Onze Koninklijke Marine"

Bij de Alkenreeks Beeldencyclopedie (Alkmaar) verschenen vier deeltjes onder de titel "Onze Koninklijke Marine" en geschreven door kapitein-luitenant ter Zee SpD W.C. Lemaire. Prijs p. st. ƒ 1,90.
Deel I behandelt Hr. Ms. schepen en wel het vliegkampschip, de kruisers, jagers, fregatten en bevoorradingsschip.
De verrichtingen der schepen overspannen de periode van indienststelling t/m juli 1965. De talrijke (en goede) foto's werden vervaardigd door de foto-diensten van de Koninklijke Marine.
Deel II sluit aan op het eerste deel en behandelt op gelijke wijze alle overige marineschepen.
Deel III geeft een beknopte geschiedenis van het korps Mariniers. Voor de liefhebbers is 'n beschrijving gegeven van de bij het korps in gebruik zijnde wapens. Voor de historici worden de drie eeuwen korpsgeschiedenis duidelijk verhaald.
Deel IV tenslotte de Marine Luchtvaart Dienst met alle in gebruik zijnde vliegtuigen.
Vooral voor degenen, die pas kort bezig zijn met het bijeenbrengen van documentatie w.b.t. de Koninklijke Marine, zullen deze boekjes zeker van belang zijn, evenals voor allen, die in kort bestek iets meer van onze huidige marine te weten willen komen.

H. Bibliotheek-catalogus Legermuseum, Deel II

Tot ons groot genoegen ontvingen wij reeds kort na de verschijning van deel I (Uniformen) van de bibliotheek catalogus van het Legermuseum het tweede deel, waarin 'n overzicht van de in de bibliotheek aanwezige korpsgeschiedenissen, 'n collectie om van te watertanden!

Ook dit deel is weer tot in de puntjes verzorgd en vormt door zijn grote overzichtelijkheid een haast onuitputtelijke bron voor het vinden van de boeken en andere geschriften, handelend over de historie van vele buitenlandse, maar vooral van de Nederlandse korpsen.

Wij mogen de samenstellers (J. van der Meij, Drs. J. van Eyk en W. Boon-van Doorn) dankbaar zijn voor de ongetwijfeld veelomvattende arbeid, die in deze catalogus zijn neerslag vond.

I. Jaarboek van de Koninklijke Landmacht 1965.

Uitgave van de Staatsuitgeverij (Christoffel Plantijnstraat, 's-Gravenhage) en aldaar te bestellen voor de prijs van ƒ 16,- (inclusief verzendkosten).

Het is voor het eerst dat een publiek jaarverslag wordt uitgegeven dat geheel en al is gewijd aan de Koninklijke Landmacht.
Het heeft er soms de schijn van, dat voor dit grootste van de drie krijgsmachtdelen in bredere kring slechts matige belangstelling bestaat. Dit wordt dan veelal verklaard uit de omstandigheid, dat onze landmacht minder spectaculair zal zijn dan de andere krijgsmachtdelen en daardoor niet zo sterk tot de verbeelding spreekt.

Men weet niet of ternauwernood hóe zij is samengesteld en wat haar taken zijn.
Hoe dit ook zij, de landmacht verdient wèl de nodige interesse.
Niet alleen omdat zij voortdurend een aanzienlijk deel van de begrotingsgelden vergt, maar vooral ook, omdat jaarlijks tienduidenden jonge Nederlanders bij het leger hun grondwettelijke dienstplicht vervullen.
De Koninklijke Landmacht heeft echter niet alleen recht op belangstelling en medeleven, zij heeft er ook behoefte aan.
Een volksleger - en dat is ons leger - kan slechts tot een optimale vorm komen als het wordt gedragen door het volk waaruit het voorkomt.
Het opwekken van interesse is daarom voor de legerleiding een belangrijke taak. Open, regelmatig publiciteit is daartoe één van de belangrijke middelen. Ook dit streven is een belangrijk argument geweest voor de uitgifte van een jaarboek.
Het jaarboek is dus beslist niet alleen bestemd als een naslagwerk voor eigen kring, maar ook en vooral als een eerlijke poging de Koninklijke Landmacht nader tot ons volk te brengen.

J. "Gegevens over de traditie der Infanterie".

Door de kapitein der Jagers werd een studie over de traditie van ons grootste en nog steeds belangrijkste Wapen geschreven. Omdat wij ons volledig achter het in dit boekje opgenomen voorwoord van ons bestuurslid, luitenant-kolonel Drs. G.J. Van Ojen jr. hoofd van de sectie krijgsgeschiedenis en ceremonieel, stellen, leek het ons het beste dit voorwoord hier op te nemen:

"Verwarring is de grootste vijand van een geordende samenleving. Waar eenheid van gedachten heerst kan met vrucht aan deze samenleving worden gebouwd en een hechte gemeenschap worden beleefd.

Dit geldt wel in het bijzonder voor een organisatie als die van de Koninklijke Landmacht, waar omtrent de traditie van haar onderdelen helaas geen gelijke opvatting bestaat.

Wat bedoelen wij met traditie? Kort samengevat is traditie de herinnering aan grote daden van voorgangers.

Daarom is voor traditiehandhaving nodig, dat de onderdelen hun voorgangers kennen en weten aan welke krijgsverrichtingen zij eervol en dikwijls met roem hebben deelgenomen.

Door de vele organisaties en reorganisaties die er sinds de oprichting van de Koninklijke Landmacht hebben plaats gevonden, blijken velen Uwer het juiste spoor te zijn kwijt geraakt.

Als eerste proeve tot hulpverlening heeft kapitein der Jagers Ringoir, medewerker van de Sectie Krijgsgeschiedenis en Ceremonieel en Secretaris van de Traditiecommissie Koninklijke Landmacht, grotendeels in vrije tijd, een lofwaardige studie gemaakt van de zeer ingewikkelde materie van de afstamming van infanterieonderdelen.

Hoewel de samensteller zeker niet pretendeert dat hiermede het laatste woord over dit onderwerp is gezegd, achtte ik het na overleg met de leden van voornoemde Traditiecommissie gewenst, zijn studie onder de aandacht te brengen.

Moge deze gids U de weg wijzen naar Uw oorsprong en bijdragen tot een betere traditiebeleving".

Tot zover citeren wij het voorwoord van Overste van Ojen, die zo vriendelijk was onze vereniging een aantal exemplaren ter beschikking te stellen.

Het boekje is verkrijgbaar bij het secretariaat door het opzenden van 6 postfrisse en geldige postzegels van *f* 0,20.

Rest ons nog te vermelden, dat bij het boekje een blad met aanvullingen en verbeteringen op het boekje "Gegevens over Vaandels en Standaarden" is gevoegd, welk laastgenoemde boekje op gelijke wijze bij het secretariaat is te bestellen (Er zijn nog slechts 3 exemplaren voorradig, dus haast U!).

VIII UIT DE VAKPERS.

Uit de waarlijk enorme stapel publicaties, die wij de laatste maanden mochten ontvangen, volgt hier een selectie.

A. Polsslag.

Orgaan van de vereniging van officieren van de Geneeskundige troepen, juli 1967.
In een redactioneel artikel wordt aandacht geschonken aan het eenjarig bestaan van de V.O.G.T., die nu bijna 300 leden telt. Mogen wij - ook al is het weer ver voorbij 30 juni - ook onze gelukwensen nog toevoegen?
Majoor-arts C. Th. Klemann schreef een gedetailleerd artikel over de School Reserve-Officieren, welke onder de School Geneeskundige Dienst ressorteert.
Voor de historici en overige belangstellenden schreef de Majoor Gnktr. J. de Lange een (heel) kort artikeltje over een detail uit de slag bij Oudenaarde (11 juli 1708).
Het septembernummer van "Polsslag" bevat een voor onze leden belangrijke notitie, die hier in voor een gedeelte volgt:
"Studieverzameling Geneeskundige Troepen".

1) Met ingang van 1 juli 1967 is ingesteld een commissie van toezicht op de Studieverzameling Geneeskundige Troepen.
2) Genoemde commissie bestaat uit:

- Intkol T. van den Berg, C- SGD-Dep GT, tevens belast met de traditiehandhaving van het Regiment Geneeskundige troepen, voorzitter;
- 1e Int M.J. Stevens, werkzaam bij Sie S3-Dep GT, secretaris".

Wij zijn benieuwd naar meer gegevens over de werkzaamheden van de commissie en over de betreffende studieverzameling!
Ook lazen wij in "Polsslag" dat een aantal opleidingseenheden bij de KL naamswijziging heeft ondergaan.
Zo heet het Depot Geneeskundige troepen m.i.v. 1 aug. 1967 Opleidingscentrum Militair Geneeskundige Dienst (OCMGD). Het 1e Depot Infanterie - Infanterie Opleidingscentrum (IOC).
Het 2e Depot Infanterie - Infanterie Rijkschool (IRS).
Het Depot Artillerie - Artillerie Opleidingscentrum (AOC)
Het Depot Koninklijke Marechaussee - Opleidingscentrum KMar (OCKMAR)
Het Depot Aan- en Afvoertroepen - Opleidingscentrum AAT (OCAAT).

B. "Ons Zeewezen".

Orgaan van de Koninklijke Nederlandse vereniging "Onze Vloot" besteedt in het juninummer van de lopende jaargang aandacht aan het 50-jarig bestaan van de Marine Luchtvaart Dienst.
'n Duidelijke afbeelding van het embleem van de MLD en 'n zestal foto's verduidelijken het geheel.

C. "Alle Hens"

Ook "Alle Hens", het officiële orgaan van de Koninklijke Marine, besteedt in het julinummer 1967 aandacht aan de 50-jarige MLD. Ter gelegenheid van dit jubileum is een herinneringswandbord vervaardigd in Delftsblauw aardewerk met het embleem van de MLD en vijf typen bij de MLD gebruikte of nog in gebruik zijnde vliegtuigen er op afgebeeld.
Men kan het bord bestellen bij N.V. Platteelbakkerij Schoonhoven te Schoonhoven (giro 81231) tegen betaling van ƒ 6.75 plus verzendkosten.

Hetzelfde nummer bespreekt in het kort het bij de Staatsdrukkerij verschenen Jaarboek 1965 van de Koninklijke Marine (772 pagina's ruim 100 foto's, prijs incl. verzendkosten ƒ 26,50).
Het septembernummer van "Alle Hens" bevat een voor onze leden bijzonder interessant artikel, getiteld "Gesprek met een hobby-ist," ten dele handelend over de verzameling en de overige hobbies van ons lid, de oud-kwartiermeester C.W. van der Ven (Nw Binnenweg 225 B, Rotterdam).

Een achttal foto's geeft een duidelijk blijk van de veelzijdige activiteiten van de heer van der Ven. Het zijn afbeeldingen van scheepsmodellen en zeeschilderijen, vervaardigd door ons lid, Zo zien we een schilderij voorstellend smaldeel 5 in de Middellandse zee, modellen van een 17e eeuws Staatsoorlogsschip van de Admiraliteit van de Maze, van het pantserdekschip,"Gelderland" etc.

Het geschreven gedeelte behandelt in hoofdzaak de persoonlijke herinneringen van de heer van der Ven aan zijn diensttijd, meer speciaal aan boord van Hr. Ms. "Queen Wilhelmina".

Schreef de heer van der Van ons n.a.v. een brief, die wij hem stuurden om hem te complimenteren met de resultaten van zijn werk:
"Als er soms heren leden toevallig in Rotterdam moeten zijn en een verloren uurtje moeten uitzitten, mogen ze gerust even bij mij de valreep opstappen om eens een kijkje te nemen. Eventuele gedachtenwisselingen zijn leerzaam voor mij en vruchtbaar voor de vereniging".
Kijk,dachten wij, dat is nu de juiste mentaliteit, die wij zo gaarne bij alle leden zouden willen opwekken!

D. "Maandorgaan van de Documentatiegroep '40-'45".

In het juni/juli nummer 1967 het slot van de artikelenreeks "Nijmegen in oorlogspad" door H. Meijer en het begin van een serie artikelen van de hand van ons lid B.C. Cats over de emblemen van het Belgische leger, dat vervolgd wordt in het augustusnummer. Op de hem eigen gedegen wijze geeft de heer Cats een overzicht van de tenuën, de emblemen op pet en baret, schouderemblemen en de kraagspiegels met de daarop gedragen emblemen. Het artikel wordt nog vervolgd. Mogen wij een (goedbedoelde!) critische noot plaatsen? wij zien namelijk niet goed het verband tussen documentatie '40-'45 en de emblemen van het huidige Belgische leger. Zou het dan ook niet beter zijn (zoals dat geschiedde met het parachutistenembleem) iets meer te vertellen over het ontstaan der Belgische emblemen gedurende en kort na de 2e Wereldoorlog?

E. "Mededelingen van de Vereniging Officieren Cavalerie".

Het juninummer opent met het bericht, dat de gramofoonplaat van signalen en huzarenmarsen aan de leden van de VOC (niet aan andere belangstellenden ??) franco wordt toegezonden na betaling van ƒ 3,50 op giro 159555 t.n.v. Vereniging Officieren Cavalerie, Amsterdam . Op girokaart te vermelden "gramofoonplaat".
Hetzelfde gironummer staat open voor bestelling van het St. Joris embleem voor de sabeltas (vermelding "St Joris") à raison van ƒ 6.75 of - gemonteerd op een coromandelhouten plankje - ƒ 15.75.
Het komt ons voor, dat de kas van de VOC er alleen maar bij gebaat is, indien ook de liefhebbers onder onze leden bestellingen kunnen plaatsen.
In hetzelfde juninummer voorts interessante artikelen over "Gibraltar" door ritmb.d. Jhr. E.H.F.A. Schimmelpenninck en over "Sint George, schutspatroon der ruiterij", benevens enige behartigenswaardige opmerkingen van de kolonel GS b.d. P. Forbes Wels over "De inauguratie van het Veulen ("Veulen" is benaming van de jongste 2e luitenant). / de

F. "Sinte Barbara".

Orgaan van de Vereniging Officieren Artillerie, juli 1967, bevat een verslag van de jaarvergadering van de V.O.A. (per 12 mei 1967, 2404 leden), Teleurstelling spreekt uit het gedeelte over de "Stichting Artillerie Verzameling", waarin o.a. wordt vermeld dat er slechts 55 begunstigers zijn. Merkwaardig voor zo'n enorm groot Wapen! Als vergelijking is het wellicht goed te weten, dat de "Stichting Vrienden van het historisch museum der Koninklijke Marechaussee" ruim 1000 begunstigers telt!
De artillerie zal ook dit jaar weer een eigen kerstkaart krijgen, aan de samenstelling waarvan o.a. ons medelid Brigade-Generaal tit b.d. J.K.H. de Roo van Alderwerelt zal medewerken.

Men heeft reeds een passende afbeelding bij het Koninklijk huisarchief gevonden. De prijs zal *f* 2,50 per stuk (compleet) worden.
Met betrekking tot het reglement voor toekenning van de Barbara-prijs (voor het beste artikel van artillerie-historische aard), 'n prijs die als wijds doel heeft het bevorderen van de studie van de geschiedenis van de Nederlandse artillerie in haar volle omvang, betreuren we het, dat van de wijziging van artikel 4 niet gebruik is gemaakt om ook niet-artilleristen in aanmerking te laten komen voor de prijs. Zelfs oud-artillerie-officieren, die hu bij een ander Wapen dienen (maar hun belangstelling voor het oude Wapen niet verloren!), kunnen niet meedingen naar de prijs. Indien men werkelijk het gestelde doel (art. 2) wil nastreven, komt het ons gewenst voor de deelname zo ruim mogelijk te stellen en b.v. ook open te stellen voor onderofficieren en burger-belangstellenden. Het is toch te gek dat een betere adjudant niets zou mogen publiceren om voor de prijs in aanmerking te komen, doch dat plots wel mag doen als hij het jaar daarop officier van vakdiensten wordt! 'n Hele verbetering zou het reeds zijn, wanneer alle leden en donateurs van de V.O.A. konden deelnemen, want zelfs dat is nu niet mogelijk.
Overigens kunnen cadetten en kornetten der Artillerie alsmede de officieren van dat Wapen (al dan niet reserve, al dan niet in actieve dienst) nog hun artikelen inzenden voor de Barbara-prijs 1967. De prijs bedraagt *f* 200,- en er is één aanmoedigingsprijs van *f* 50,-.
Nadere inlichtingen zijn verkrijgbaar bij ons secretariaat.

In het septembernummer van "Suite Barbara" staat een interessant verhaal over twee Nederlandse kanonnen, die staan opgesteld bij de "Batterie triomphale" voor het Musée de l'armée in het Hôtel des invalides te Parijs.

G. "Legerkoerier".

Juni 1967: Een artikeltje met 2 foto's over de Alvis - Straussler pantserwagen van het K.N.I.L. door F.V.(?) , Voorts "Dienstvak van de Technische Staf 12½ jaar",
Juli 1967: "Deftige heren-in-burger vormen de lijfwacht van Britse Koningin", handelend over de "Gentlemen at Arms", het in 1509 opgerichte lijfwachtcorps.
September 1967:"De belangrijkste Amerikaanse tanks uit de tweede Wereldoorlog" door F.V.

H. "Ons Leger".

Het officiele orgaan van de Koninklijke Nederlandse vereniging "Ons Leger", juni 1967, bevat een belangwekkend artikel over "Prinsen van Oranje en van Oranje Nassau" van de hand van ons lid Majoor der Infanterie H.A.Treu, 'n bekend heraldicus.
Het juli/augustusnummer vermeldt in het verslag van de algemene ledenvergadering van "Ons Leger", dat de Prins Maurits Legmedaille voor 1967 is toegekend aan de Kapitein der Jagers H. Ringoir op grond van zijn grote verdienste als auteur van tientallen artikelen over historie en traditie van de strijdkrachten en als schrijver van de brochure "Gegevens over vaandels en standaarden". Ook wij wensen kapitein Ringoir geluk met deze welverdiende onderscheiding.
Ons lid Luitenant-Generaal b.d. Prof Th. Mathon schreef een verslag over de door hem gegeven colleges krijgsgeschiedenis aan de Universiteit van Utrecht, terwijl de heer F.W. Stapel een artikel schreef over het 100-jarige "Pro Patria", de Leidsche Studentenweerbaarheid.
Uit een verantwoording van ons lid, Luitenant-Kolonel van de Generale Staf L. Verhoeff, over de binnengekomen antwoorden op de vragen in zijn enquête over de soldatenfolklore blijkt, dat ruim 70% der antwoorden afkomstig is van leden van onze vereniging. Bravo§!
Het septembernummer van "Ons Leger" is in een nieuw (fris) pakje gestoken Alhoewel de omslag van "Ons Leger" nogal eens wijzigt in de laatste jaren, moeten we toegeven, dat het meestal vooruitgang betekent en dat is toch wel een compliment waard!.

Alleen die gifgroene ondergrond van het mouwembleem is niet zo fijn gevonden. Waarom niet het sedert 8 juni 1967 officieel vastgelegde KL-embleem? (zie het betrokken K.B.).
Overigens bevat ook dit nummer weer enige interessante artikelen, zoals het door A. Kok geschreven stuk over "Het ministerschap van generaal Cool" en het artikel over de "Texas National Guard" van de hand van redactielid Sj. de Jong.

I. "The Bulletin".

Of the "Military Hostorical Society" august 1967.
Bevat deel XI van de door R.G. Harris geschreven uitvoerige studie over "Mounted Bands, their drum horses and banners", deze keer speciaal over XI (Prince Albert's Own) Hussars.
Twee magnifieke foto's illustreren het artikel.
Eveneens van belang is het artikel van de hand van B.F. Parker, door hemzelf geïllustreerd, handelend over "60th (royal American) Regiment. Speciaal de Riflemen van het 5e en 6e bataljon ca 1800 worden onder de loupe genomen, onder meer door het opsommen van een volledige uniformbeschrijving.
Tot slot vermelden we nog een artikel over de uniformen uit de "Zulu campaign, 1879" door Martin Rees.
Al met al weer een zeer goed nummer van het 4x per jaar verschijnend orgaan van één van onze Engelse zuster-verenigingen.

J. "The Formation Sign".

Journal of the "Military Heraldry Society" nr. 67. Deze Engelse vereniging is speciaal bestemd voor de verzamelaars van (stoffen) emblemen en telt ongeveer 300 leden. De vereniging werd in 1951 opgericht en geeft sedertdien 'n op ongeregelde tijden verschijnend gestencild blad uit met talloze afbeeldingen van meestal stoffen emblemen. Zo ook dit nummer.

K. "Dispatch".

News letter of the Scottish Model Soldiers Society and of the Scottish Military Collectors Society, nrs. 33 en 34. (juli en september 1967). Oplage ± 325 exemplaren in stencilvorm. De uitgever is Commander R.N. Ian Hamilton.
De inhoud van "Dispatch" is tamelijk onoverzichtelijk, doch de uniformbeschrijving (+ zwart-wit afbeelding in offset) is 'n vast weerkerend punt. Deze keer worden beschreven:
in het juli-nummer: Piper, Polish 2nd Grenadier Battalion/en in het / (1944)
september-nummer: Tropper, 1st Lifeguards Camel Corps (1884). Hierbij laten we het voor deze keer v.w.b. de berichten uit de vakpers.

IX ARTIKELEN VOOR EN DOOR ONZE LEDEN.

A. Bijnamen in het oude Duitse leger (2e vervolg).

Door H. Muller, Majoor der Koninklijke Marechaussee.

Ditmaal zijn de bijnamen aan de beurt, die werden gegeven naar aanleiding van de uniformen.

4. Garde Rgt zu Fuss: Moabiter Veilchen, vanwege de lichtblauwe schouderbedekking van dit in Berlijn - Moabit gelegerde regiment.
5. Garde Rgt. zu Fuss; Bleistifte; de kraag had één spits toelopende lis.
Garde Gren. Rgt. nr. 5: Briefträger; naar de (bestellers)lis op de kraag, die geel was.
5. Westfälisches Inf. Rgt Nr. 53: Kronenhummer; hadden een kroon op de schouderbedekking.

Füs. Rgt Königin (Schlesw. Holst) Nr. 86: Arbeiterverein, naar de letters A.V. (van Augusta-Viktoria) op de schouderbedekking.

Oldenburgisches Inf. Rgt. Nr. 91: Regiment P.P., hadden een P. op de schouderbedekking.

Braunschweigisches Inf. Rgt. Nr. 92: "Die Schwarzen" of ook-uniformen gedragen en voor op de hoofdbedekking een doodshoofd.

Anhaltisches Inf. Rgt. Nr. 93: Liebes Fräulein Regiment of ook wel Laubfrösche; hadden L.F. op de schouderbedekking.

6. Thüringisches Inf. Rgt. Nr. 95: Papageienscheisser; bij dit regiment werden de verschillende kleuren kokarden van alle Thüringse staatjes gedragen.

7. Thüringisches Inf. Rgt. Nr. 96: als hierboven.

Inf. Rgt. Markgraf Ludwig Wilhelm (3. Badisches) Nr. 111: Streichhölzer (111), later Leberwürste; LW op de schouderbedekking.

Leibgarde Inf. Rgt. (1. Grossh. Hess) Nr. 115: Backsteinbrenner; naar de rode schouderbedekkingen.

Inf. Rgt. Kaiser Wilhelm (2. Grossh. Hess). Nr. 116: Schneeschipper; naar de witte schouderbedekkingen.

Inf. Rgt. Grossherzogin (3. Grossh. Hess) Nr. 117: Kornblumen of Polizisten; naar de blauwe schouderbedekking.

Inf. Rgt. Prinz Karl (4. Grossh. Hess) Nr. 118: Kanarienvogel; naar de gele schouderbedekkingen.

Gren. Rgt Königin Olga (1. Württ.) Nr. 119: Regiment O; naar de O (van Olga) op de schouderbedekking.

4. Hannoverisches Inf. Rgt Nr. 164: Waschbären; naar de witte mouwpatten,

5. Grossherzoglich Hessisches Inf. Rgt Nr. 168: Backsteinträger; naar de (eveneens) rode schouderbedekking.

2. (K. Bayer). Inf. Rgt Kronprinz: Maulesel; naar de M.E. op de schouderbedekking (ook wel :Totengräber).

2. Garde Dragoner Rgt. Kaiserin Alexandra von Russland: Die Schtobigen; gele kragen en opslagen.

Garde Dragoner Rgt. (1. Grossh-Hess) Nr. 23: Lauter Lumpen; hadden 'n L op de schouderbedekkingen./

Leib Dragoner Rgt. (2. Grossh. Hess) nr. 24: Nikoläuse, hadden een N (van Czaar Nicolaas II) op de schouderbedekking.

Magdeburgisches Husaren Rgt. Nr. 10: Spinat mit Ei und Schinken; groene attilas met gele koorden en donkerrode kolbakken.

Braunschweigisches Husaren Rgt. Nr 17: Die Schwarzen of ook Todeskopf Husaren zwarte attila en een doodskop op de kolbak.

Ulanen Rgt. Hennings von Treffen Feld (Altmärk.) Nr. 16: Train Ulanen; lichtblauwe opslagen (als de Train).

In het derde vervolg zullen de bijnamen naar aanleiding van de officiele regiments-namen worden behandeld.

B. De militaire corpsen van het Vaticaan
door Mr. P.L.J.M.A. Müller

Deel I De Edelgarde.

Zo werd opgericht na de Franse revolutie, Het was paus Pius VII, die door een motu proprio gedateerd 11 Mei 1801 de Edelgarde stichtte onder de Latijnse naam "Cohors praetoria e viris nobilibus Pontificis protogendo" (Pretoriaanse garde van edellieden belast met de bescherming van de Paus).

Om deze garde samen te stellen deed men een beroep op de vroegere leden van de lichte cavalerie en op de "gebroken lansen" - Lance Spezzate - . . . die voor de revolutie de lijfwacht van de Paus hadden gevormd.
De Edelgarde begon haar dienst op Sacramentsdag 1801. Tegenwoordig is zij gehouden aan de reglementen, die Paus Benedictus XV op 20 april 1918 uitvaardigde.
In het begin bestond zij uit twee compagnieen, tegenwoordig nog uit een.
Het kader wordt gevormd door een kapitein-commandant in de rang van luitenant-generaal en die altijd een Romeinse prins is, onderscheiden met de hoogste "Orde van Christus", een luitenant, een brigadier-generaal, 19 kolonels, een adjudant, 8 tweede luitenants in de rang van overste, waartoe behoren een administrateur en een thesaurier en ongeveer 50 manschappen, die alleen een officiersrang bezitten (kapitein, eerste en tweede luitenant),
Tot de dagelijkse plichten der Edelgarde behoort het leveren van een detachement van 6 man met een trompetter, aangevoerd door een overste, die zijn orders weer ontvangt van een kolonel, welk detachement voortdurend aanwezig is in de onmiddellijke omgeving van de Paus, bij de audiënties en om de eerbewijzen te brengen en de H. Vader te begeleiden, wanneer hij zijn privé-vertrekken verlaat. Wanneer de Paus op de sedia gestaroria gedragen wordt, is het steeds de Edelgarde, die hem escorteert.
De commandant is verantwoordelijk voor de veiligheid van de Paus. Hij heeft de rang van geheim kamerheer met cappa en degen en is krachtens die titel lid van "de Pauselijke familie". Gedurende de audiënties staat hij voortdurend in de nabijheid van de Paus. Hij beslist welke andere corpsen dienst doen in het paleis. Tijdens de ziekte van de Paus was altijd een schildwacht van de Edelgarde opgesteld voor de deur van de slaapkamer.
Wanneer de Paus sterft, houdt een detachement van de Edelgarde dag en nacht zonder onderbreking de wacht in de sterfkamer.
De Eedelgarde ressorteert onder het staatssecretariaat, wat de organisatie en onder major domo en kamerheer, wat de administratie en dienst-taak betreft.
De Edelgardisten moeten hun adelijke afkomst over tenminste een eeuw kunnen bewijzen. Tot het verdrag van Lateranen in 1929 werden zij uitsluitend gekozen uit de adel der vroegere Pauselijke gebiedsdelen.
Sinds 1929 kunnen zij ten gevolge van het verdrag van Lateranen gekozen worden uit de gehele Italiaanse adel.
Zij hebben een scharlaken uniform met witte culotte, bij hoge feestelijkheden, en blauw uniform voor gewone dagen. Zij dragen een helm.
Tot het corps der Edelgarde behoort ook de vaandeldrager der H. Roomse Kerk welk ambt steeds bekleed wordt door het hoofd der Romeinse familie der markiezen van Montoro, deze heeft ook de rang van luitenant-generaal en komt onmiddellijk na de commandant.
In 'n volgende aflevering van het Bulletin zal de Zwitserse Garde behandeld worden.

X. LOSSE FLODDERS,
oftewel diversen.

A. Nieuwe gramofoonplaten met militaire muziek.

1) Naar aanleiding van de Canadian Armed Forces Tattoo 1967 is een plaat gemaakt van het muzikale gedeelte. Vijftien bands spelen voor U o.a. de nieuwe Frans-Canadese mars "Marche Vanier", Dominion, LP 1357.
2) Discus Records gaf een plaat uit met een live-opname van de "Retreat Ceremonial" in Fort Henry, Kingston, Ontario Canada. Het nummer is DS-MM-63/1.
'n Opname van de muziek, die "the Military Band, Pipes, Drums and Bugles of the Royal Highland Fusiliers "ten gehore bracht tijdens een succesvolle tournee door N. Amerika in de heffst van 1966 verscheen op Decca LX 4828 (mono) SLX. 4828 (stereo) Daarop o.a. de bekende mars "Mechanized Infantry".
3) Bij "The Kit Shop", CS of MI, CFB, Borden, Borden, Borden, Ontario, Canada is voor 75 (Can.) cts. verkrijgbaar de korpsmars van het "Canadian Intelligence Corps", dat binnenkort opgeheven wordt. Het is een single, 45 toeren.

B. Miniatuurfiguren

1) Ook Spanje kent zijn miniatuur-figurenmakers. Een van hen is Lucio Saez Alcocer, Calle Ciegos de San Cucufate No 1-bojos, Barcelona-3, Espana (hoop, dat het zo goed is overgenomen!), die in een bijzonder aardige catalogus een grote selectie figuren e.d. te koop aanbiedt. De prijzen zijn echter vrij hoog, b.v. een serie van 20 figuren in 54 mm, weergevend de Gardes van de Koningen van Spanje vanaf 1496 tot 1931 kost compleet U.S. $ 69,-.
Een groep van 8 figuren (54 mm) uit de serie "Eerste keizerrijk 1806-1814". voorstellend officieren Spanje, Portugal, Engeland, Schotland, Oostenrijk, Pruissen, Rusland en België kost U.S. $ 30.-. 'n Noviteit vormt de serie "Militaire hoofdbedekkingen in miniatuur", model-hoofdbedekkingen, gemonteerd op een ronde houten voet met beschrijving in verschillende hoogten, afhankelijk van het type. Zo'n Franse sjako, die van de top van de pluim tot de onderkant van het voetstukje 3 inches meet.
Er zijn 72 verschillende types van, o.a. 'n helm van 'n Trompetter, 3 me. Dragons 1816, 'n busby van 'n Officier, 13 th. Hussars 1912 etc.
De catalogus kost U.S. $ 1,- of 9 Internationale antwoord coupons.
2) "Model & Hobby", Frederiksborggade 23, Kopenhagen Danmark gaf een nieuwe geïllustreerde catalogus uit, waarin o.a. 54 mm figuren van Historex, Rollo en Mayhew, 39 mm platte figuren van Sivhed en 40 mm figuren van Brigadier!
3) Voor Australische figuren van het merk AMM (Australian Military Miniatures) kan contact opgenomen worden met Mr. Eric Wiseman, Berrima District Post, Argylestreet, Moss Vale, N.S.W., Australia. De prijs van een volledige figuur is ongeveer ƒ 6,50.
4) Norman Newton Ltd, P.O. Box 42, 49 Hertford Street, London W.1 - Engeland gaf recent uit:
a) drie bereden figuren Kettle-Drummers of the British 2 nd. Horse 1751
b) Franse Chasseurs à Cheval de la Garde 1815
c) Beierse Garde du Corps, 1815.
5) Bob Cowan, 10228 Brockbank, Dallas, Texas 75229, USA gaf 'n nieuwe catalogus (no 8) uit, met daarin o.a. de figuren van Greenwood & Ball (54 mm). Ook vele 2e hands figuren worden te koop aangeboden, varierend van een Velite door Murray ($ 1,50) tot een Chasseur à Cheval naar Detaille ($ 175,-). Overigens zijn de giguren van Greenwood & Ball goedkoper, indien U ze bestelt bij de fabrikant Mr. W.F. Pearce, at "Martinhoe", East End Way, Pinner, Middlesex, England.
Deze figuren zijn alle reeds beschilderd.

C. Uniformplaten e.d.

1) In "The Illustrated London News" 10 juni 1967 zagen we een grote kleuren illustratie (13 x 10 inches) op de front-pagina van "Director of Music" and "Kettle-Drummer" van de Royal Horse Guards Ook staat er een artikel in over de "Bands of the Brigade of Guards".
2) Een serie van 12 prentbriefkaarten met de uniformen van het Franse Vreemdelingenlegioen (prijs per serie 3 Franse Francs) is verkrijgbaar bij :
Service d'Information, Légion Etrangère, Puyloubier, (B.du Rh), France.

D. Naamgeving

Het Kamp van AFCENT te Brunssum heeft de naam "Hendrik van Nassau-Ouwerkerk Kamp" gekregen.
Hendrik van Nassau-Ouwerkerk werd op 16 december 1640 gedoopt te 's-Gravenhage als zoon van Lodewijk van Nassau-Beverweerd en Elisabeth gravin van Hornes.

Hij trad later in dienst bij de Cavalerie en werd 6 augustus 1670 Ritmeester van de Garde du Corps, 11 maart 1672 Kolonel van de Garde du Corps, 24 april 1679 verheven tot Graaf van het Duitse Rijk, 20 oktober 1683 Generaal-Majoor der Cavalerie, 24 maart 1691 luitenant-generaal der Cavalerie, 15 augustus1701 Generaal der cavalerie, 11 april 1794 Veldmaarschalk en Kolonel van de Garde te Voet.
Hij nam deel aan alle veldtochten van Prins Willem III, werd 9 augustus 1674 gewond in de slag bij Seneffe en redde op 14 augustus 1678 in de slag van St. Denis Prins Willem het leven door een aanvaller neer te sabelen, die zijn pistool reeds tegen de borst van de prins had gezet. Ging met Prins Willem naar Engeland en werd in 1689 tot Engels onderdaan genaturaliseerd en benoemd tot opperstalmeester van de Koning-Stadhouder. Nam deel aan de slag bij Neerwinden (19 juli 1693) en de daarop volgende veldtocht in Vlaanderen.Was na de dood van Willem III trouw wapenbroeder van John Churchill, hertog van Marlborough, nam deel aan de veldtocht in Vlaanderen in 1704, het forceren van de Franse Linies in 1705, de slag bij Ramillies op 23 mei 1706, de verovering van de vestingen in België in 1707, de slag bij Oudenaerden op 11 juli 1708 en het daarop volgende beleg van Rijssel. Hij overleed op 18 oktober 1708 na een kort ziekbed in het legerkamp bij Roessclaere.

XI. VRAAG EN AANBOD.

Bestemd voor leden-advertenties, welke gratis worden geplaatst. Handelaarsadvertenties worden hier niet opgenomen.

A. Contact gezocht met verzamelaars van militaire prentbriefkaarten door Mr. Martin Rees, 5 Upper Church Street, Bargoed, Glamorgan, South Wales, Gr. Brittain.

B. Mr. Bob Bard, Box 1463, Baltimore, Maryland 21203, USA, is bezig met de samenstelling van een boek, dat zal gaan heten "Wonderful World of Military Miniatures",
Het zal in de loop van 1968 verschijnen. Hij vraagt aan verzamelaars over de gehele wereld hem meningen en suggesties te zenden, die mogelijk in het boek verwerkt kunnen worden.

C. Gevraagd: Geborduurde wapenemblemen (in de epaulet dagelijks tenue oudmodel) en stafbrevetten (metaal en goudborduursel) van: Generale Staf, Hogere Mil. Bedrijfsleer (voorm. Hogere Intendance Bekwaamheid), Hogere Technische Bekwaamheid, Juridisch Brevet, Hogere Bekwaamheid LO & Sport, Officier MA-Accountant.

Aangeboden: Alle soorten metalen en stoffen emblemen, ook Engelse, Canadese Amerikaanse en Duitse.

B.C. Cats Orion 20b, Amersfoort.

XII. SLUITSTUK.

A. Willen wij dit, ons, Bulletin bij de tijd houden, dan is Uw aller medewerking nodig. Daarom, als U een tip heeft, als U in een winkel iets gezien heeft, dat voor Uw medeleden interessant kan zijn, als U iets gelezen heeft, waar ook dé anderen wat aan hebben, maak dan een kort berichtje en zend het ons! Behoud niet alles voor U zelf, maar deel mede aan alle leden, Pas dan hebben we een echt goede vereniging.
Nu is het zo, dat dit bulletin voor 80% door één man wordt geschreven.
Dat moet toch niet nodig zijn!
Als die ene man uitvalt, valt hok het bulletin uit!
Aan U om dit te voorkomen.

Het Bestuur.

B . Copy voor het decembernummer gaarne vóór 20 november aan het secretariaat.

C. Weet U, dat U propaganda voor onze vereniging maakt indien U bij bestellingen of correspndentie n.a.v. publicaties in dit bulletin, dit ook als bron van wetenschap vermeldt?

D. Heeft U reeds een nieuw lid geworven ????.

=o=o=o=o=o=