Opn. 472

MARS ET HISTORIA

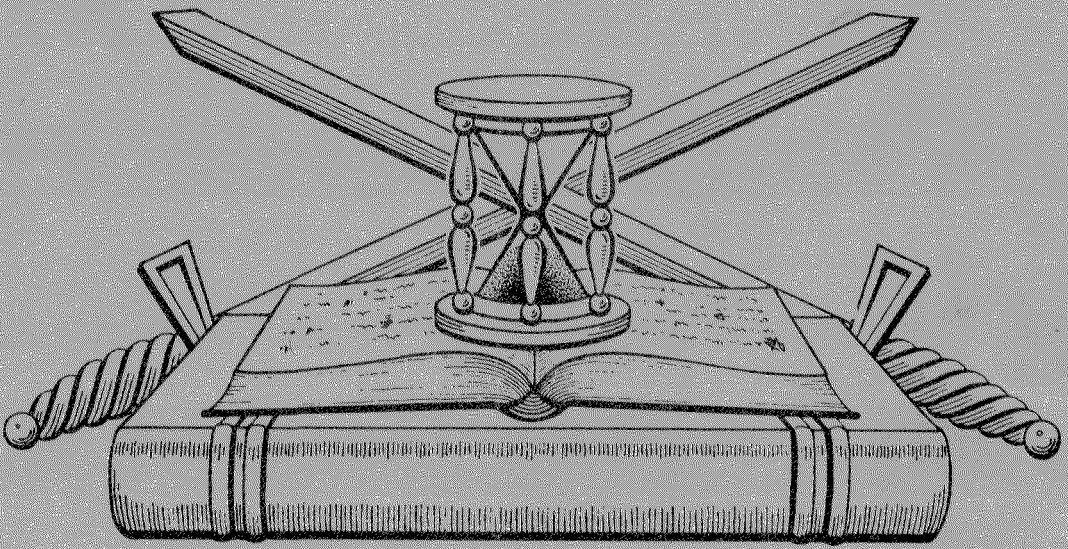

ORGAAN

VAN DE
NEDERLANDSE VERENIGING
TER BEOEFENING VAN DE
MILITAIRE HISTORIE

OPGERICHT 20 AUGUSTUS 1966

SAMENSTELLING VAN HET ALGEMEEN BESTUUR: *AFTREDEND:*

Voorzitter	:	F.L. Diekerhoff	1971
Ondervoorzitter:		J.Albarda	1974
1e Secretaris	:	F.J. van Lier	1973
2e Secretaris	:	H. Ringoir	1976
Penningmeester	:	C,J. Kneppelhout	1972
Archivaris	:	J.J.B.J. Bouvy	1975
Leden:	:	Mr. J.W.T. Bosch	1976
		B.C. Cats	1976
		W.F.K. Engelbrecht	1976
		F.J.A. Lutz	1973
		Drs. G.J.A. van Ojen, jr.	1975
		Mr. Ch. L.M. Schaepman	1972
		E.H.H. Weekenstroo	1972

ADRESSEN DAGELIJKS BESTUUR:

Voorzitter	:	Oranje Nassaustraat 1, Geldermalsen, Tel. 03455-1773
Ondervoorzitter:		Laan v. Clingendael 121, 's-Gravenhage, Tel.070-246843
1e Secretaris	:	NAPO 890, Utrecht, Veldpost, Tel. 0949-2571.3137
2e Secretaris	:	Laan v. Nieuw Oost-Indie 289, 's-Gravenhage,Tel.070-839994
Penningmeester	:	Bremstraat 26, Den Helder, Tel. 02230-12153

Contributie bedraagt per jaar min. *f* 15,00, te storten op giro 14700 van de Algemene Bank Nederland N.V. te Den Helder, ten name van ‚Nederlandse Vereniging Militaire Historie' rekening nummer 58.72.29.101.

SAMENSTELLING REDAKTIE-WERKKOMMISSIE:

Voor het Bestuur: H. Ringoir

Uit de leden M. Boersma

Redaktieadres : H. Ringoir, Laan van Nieuw Oost-Indië 289
's-Gravenhage

SAMENSTELLING REDAKTIE-ADVIESKOMMISSIE:

Voor het Bestuur: F.J.A. Lutz en Drs. G.J. van Ojen jr.

Uit de leden : L.J. Spanjaerdt Speckman

AFDELINGSKORRESPONDENTEN: Zie binnenomslag van de achterzijde

995

MARS ET HISTORIA

7e Jaargang
nummer 1
April 1972

De 'NEDERLANDSE VERENIGING TER BEOEFENING VAN DE MILITAIRE HISTORIE', opgericht op 20 augustus 1966 en erkend bij K.B. no. 50 van 14 juni 1968, is er voor allen, die zich verdiepen in de studie van geschiedenis, ceremonieel, tradities, uniformen, emblemen, wapens en onderscheidingen van militaire- en semi-militaire organisaties, meer in het bijzonder die van Nederland en de (voormalige) overzeese Rijksdelen.

inhoud

Mededelingen van huishoudelijke aard.

Militariade.

Studieafdeling Ridderorden en Onderscheidingen.
Het Zilveren Kruis, door H.G.Meijer.

Artikelen van en door leden.
Marineuniformen 1824, door F.L. Diekerhoff.
Lombok 1894, door J.K.M.Bottema.

Stichting Artillerieverzameling Oldebroek.
Jaarverslag 1972, door F.J. van der Eerden.

Adressen van medewerkers:

H.G. Meijer	Jonkerstraat 55	Weurt (bij Nijmegen)
F.L.Diekerhoff	Oranje Nassaustraat 1	Geldermalsen.
J.K.M.Bottema	Hyacintenlaan 7	Heelsum (gem.Renkum)
F.J. van der Eerden	Theo Mann Bouwmeesterlaan 19	Den Haag.

EXCURSIE

Datum: 3 juni 1972

Doel: Oorlogs- en Verzetsmuseum te Overloon

Verzamelen: 11.00 uur Hotel 't Riet tegenover museum

Opgave deelnemen: terstond aan penningmeester

Entree: wordt door vereniging betaald

Lunch: in restaurant op museumterrein (op eigen kosten)

MEDEDELINGEN VAN HUISHOUDELIJKE AARD

1. Van de penningmeester.

Alle leden wordt verzocht de contributie voor het jaar 1972 (ad ƒ 15,—) zo spoedig mogelijk over te schrijven op postrekening 14700 van de Algemene Bank Nederland N.V. ten Den Helder, ten name van de Nederlandse Vereniging Militaire Historie, rekeningnummer 58.72.29.101.

2. Van de redactie.

Nu de enorme achterstand, die buiten de wil van de redactie, in het verschijnen van ons blad was ontstaan, nagenoeg overwonnen is, past het ons alle leden te danken voor het geduld dat zij hebben willen opbrengen.
Niet ter verontschuldiging, maar omdat de leden recht hebben op een verklaring, wordt het volgende gememoreerd:
De luitenant Boer was door een verkeersongeval enige tijd niet in staat als redacteur werkzaam te zijn en vertrok daarna naar Amerika.
De 2e secretaris was enige maanden door ziekte verhinderd zich ten volle aan zijn redacteurschap te wijden.
Van de redactie-adviescommissie was de luitenant-kolonel van Ojen enige maanden ernstig ziek en vertoeft de kolonel Lutz nog steeds in Amerika.
Om de ramp te voltooien, moest de drukkerij in de laatste maand van het vorig jaar naar een nieuwe bedrijfsruimte verhuizen.
Gelukkig heeft het bestuur de heren M.Boersma en E.W. van Popta bereid gevonden tot de redactie toe te treden.
Daarom meent de redactie thans alle leden te mogen oproepen om naar vermogen aan de verdere verschijning van ons blad mede te werken en verzoekt zij beleefd doch dringend:

1. voor de verscheidenheid zorg te dragen door het inzenden van artikelen, bij voorkeur niet groter dan 10 paginas machineschrift.
2. ter besparing van portokosten de ingezonden artikelen zo volledig mogelijk, in duplo, met één regel tussenruimte en met vermelding van auteur in te zenden en hierbij duidelijk aan te geven welk deel (bijvoorbeeld illustraties) teruggezonden moeten worden.
3. reacties op artikelen aan de schrijvers te richten.
4. adreswijzigingen niet aan de redactie maar aan de le secretaris te zenden.
5. verzoeken om toezending van extra nummers aan de le secretaris te richten (DE REDACTIE ZAL VOORTAAN IEDERE MEDEWERKER DRIE EXEMPLAREN VAN HET NUMMER WAARIN ZIJN ARTIKEL IS OPGENOMEN, DOEN TOEZENDEN)
6. de redactie Uw kritiek niet te onthouden, maar Uw misnoegen over de tegenslagen die ons treffen, vooral niet kenbaar te maken door Uw lidmaatschap op te zeggen.

RINGOIR

M I L I T A R I A D E

zijnde een verzameling van allerhande wetenswaardigheden op het gebied van onze hobbies, voor U samengesteld door het secretariaat.

1. Reeds meermalen hebben wij aandacht besteed aan het "Vademecum voor Krijgsmacht, Rode Kruis en Bescherming Bevolking" (uitgave van de gelijknamige Stichting, Minister van den Tempellaan 30 te Rijswijk (ZH). Niet lang geleden verscheen de 3e opgave van aanvullingen met belangrijke onderwerpen. Ook voor de leden van deze vereniging is het van belang te weten welke informatie deze aanvulling bevat. Het betreft in de eerste plaats een verhandeling over het militaire straf- en tuchtrecht samengesteld door Lntkol. M.J.D. Mr. S. van der Ploeg. Voorts de eerste twee onderwerpen betreffende het militair onderwijs t.w. de opleiding tot officier van cadetten en adelborsten, terwijl tevens grote aandacht is besteed aan een populaire verhandeling over de dienstplicht en de noodwachtplicht in vraag- en antwoordvorm met een uitgebreide jurisprudentie. De leden van onze vereniging zullen ongetwijfeld van verschillende kanten worden benaderd met allerlei vragen betreffende de dienstplicht, zoals uitstel, vrijstelling, kostwinnersvergoeding en opkomst voor eerste oefening. Het ligt voor de hand. dat zij op die vragen niet direct een antwoord weten. Daarom zal het vademecum voor hen een belangrijke bron van informatie zijn.
   Leden van onze vereniging ontvangen een korting van 30%. De prijs van het vademecum in twee kloeke banden bedraagt t/m de 3e aanvulling ƒ 74,36. Voor de leden ƒ 52,—. U ontvangt de boeken (inclusief de aanvullingen) zodra U het bedrag van ƒ 52,— op giro 1281709 van de "Stichting Vademecum voor Krijgsmacht, Rode Kruis en Bescherming Bevolking" heeft gestort, onder vermelding van "Kliëntnummer 421". De kosten van komende aanvullingen zullen zo laag mogelijk worden gehouden en maximaal ƒ 25,— per jaar bedragen. Zowel de aanschaffingskosten als de kosten van aanvullingen zijn voor zeer veel leden als vakliteratuur aftrekbaar van de belasting.

2. Aan "Sta-Vast", 'n uitgave van het Oud-Strijderslegioen, ontlenen wij de twee volgende boekbesprekingen:
   a. "Op reis met de special Party" door Gen.maj. b.d. Scholten (M.W.O.) Uitg. Sythof te Leiden - te bestellen door overschrijving op giro 1497 t.n.v. A.Sythof N.V. te Leiden van een bedrag van ƒ 18,—.
      Binnenkort zal verschijnen van ons lid, Generaal majoor b.d. P.Scholten een onthullend boek over één van de meest dramatische periodes uit de Ned. geschiedenis. De "Special Party" was een groep krijgsgevangenen,bestaande uit 47 Nederlandse, Britse en Amerikaanse opper- en hoofdofficieren en hun oppassers waartoe behoorden Gouverneur-Generaal Jhr. A.W.J. Tjarda van Starkenborgh Stachouwer en de legercommandant Lt.Gen. H. ter Poorten.
      In dit boek wordt openhartig, soms adembenemend relaas gegeven van de

cieren en hun oppassers waartoe behoorden Gouverneur-Generaal Jhr.A.W.J. Tjarda van Starkenborgh Stachouwer en de legercommandant Lt.Gen. H. ter Poorten.
In dit boek wordt openhartig, soms adembenemend relaas gegeven van de belevenissen van deze speciaal geselecteerde krijgsgevangenen achter Japans prikkeldraad en van hun martelgang langs plaatsen als Singapore, Formosa, Japan en Mandsjoerije, waar zij aan de oostrand van de Gobi-woenstijn op 18 augustus 1945 door de russen werden bevrijd.
Nimmer gepubliceerde gegevens stonden Generaal Scholten naast eigen en ervaringen van zijn lotgenoten ter beschikking, terwijl ook oud G.G. belangrijke gegevens ter beschikking stelde. Grotendeels nimmer gepubliceerde dagboeken van Nederlandse en buitenlandse top-officieren boden de schrijver alle denkbare en ondenkbare feiten voor zijn boek. De waardering voor dit boek wordt onderstreept door het voorwoord van Z.K.H. Prins Bernhard.
Circa 350 bladzijden, rijk geïllustreerd. Het boek zal niet in de handel verkrijgbaar zijn.

b. "Een ereschuld ingelost" Uitg. Henkes Holland N.V. te Haarlem.
Prijs ƒ 25,--, bestellingen giro 253000 t.n.v. Comité 15 aug. 1970 te Den Haag. In woord en beeld is in ditprachtige boek de werkelijke ontroerende grote herdenkingsdag "15 augustus 1970" in het Congresgebouw te 's-Gravenhage voor het heden en de toekomst vastgelegd. Op 15 augustus stroomden duizenden Nederlanders uit alle rangen en standen, die op enigerlei wijze verbonden waren met het vroegere Ned. Indië naar den Haag om daar op initiatief van het comité 15 augustus 1970 de Capitulatie van Japan te herdenken en de vele offers te memoreren.
In dit fantastisch mooie boek - waarvan ik reeds vele bladzijden mocht aanschouwen - wordt deze indrukwekkende dag voortdurend herbeleefd. Een schat aan foto's, waaronder vele in kleur, biedt de kijker/lezer een treffende begeleiding van het 'verslag' van die dag. De uitgave en inhoud zijn zo verzorgd, dat het met recht een herdenkingsboek van grote waarde genoemd mag worden. Het boek komt niet in de handel, vanwaar dat wij U allen uitnodigen het p.o. te bestellen via een giro-overschrijving.

3. HET BLIJVEND ONBRUIKBAAR MAKEN VAN VUURWAPENEN (art.16 Vuurwapenwet)

De wapentechnische dienst van de intendace der Rijkspolitie heeft op verzoek van het Min. van Justitie (landelijke vuurwapencentrale van de onderafd. opsporingsbijstand) aanwijzingen verstrekt omtrent de juiste wijze van blijvend onbruikbaar maken van vuurwapenen, zoals bedoeld in art.16 Vuurwapenwet. Zij volgen hieronder. Het doel van dit onbruikbaar maken is om het vuurwapen, zonder vuurwapenmachtiging voorhanden te mogen hebben, hetzij als verzamelaar, hetzij om dit b.v. te gebruiken bij exercitieoefeningen als lid van een schutterij.
Serieuze verzamelaars van vuurwapenen, die niet het karakter van oudheid hebben, zullen echter de in hun bezit hebbende wapens - althans uiterlijk - onbeschadigd willen hebben. Het blijvend onbruikbaar maken van pistolen en

revolvers vereist naast het dichtlassen van de kamer, tevens het verder vastlassen van die onderdelen van het vuurwapen die voor het afvuren als essentieel zijn te beschouwen. Het verwijderen c.q. ongedaan maken van deze voorzieningen zal dermate schade aan het wapen veroorzaken, dat het toch voor gebruik ongeschikt zal blijven. Men bedenke echter dat na deze wijze van onbruikbaarmaking het vuurwapen door zijn uiterlijk een voorwerp blijft "voor bedreiging en afdreiging geschikt" dat als zodanig onder de werking van de vuurwapenwet 1919 valt, ook al doet de tekst van artikel 16 anders vermoeden.
Het lijkt daarom gewenst in voorkomende gevallen dit soort vuurwapenen onder een bijzondere machtiging voorhanden te doen houden.
Het kan echter, zoals dit bij bepaalde schutterijen het geval is, nodig zijn dat voor exercitieoefeningen geweren ter beschikking staan welke blijvend onbruikbaar zijn gemaakt. Ten aanzien van dit heeft het hoofd van de wapentechnische dienst de volgende uiteenzetting gegeven.

Het niet semi- of volautomatische legergeweer, het repeteergeweer dus, bestaat uit drie voor het functioneren noodzakelijke hoofddelen namelijk de loop, het staartstuk en de afsluiter of grendel. Hiervan zijn de loop en het staartstuk immer d.m.v. schroefdraad tot een geheel verenigd.
De schroefdraadverbinding van de loop met het staartstuk is van een dusdanig zware passing, dat deze hoofddelen alleen met daarvoor specifieke gereedschappen van elkaar los zijn te maken c.q. samen te voegen. Bovendien is het samenvoegen van een loop en een staartstuk van hetzelfde type geweer (karabijn) tot een bruikbare combinatie slechts mogelijk als beide een gelijke doch tegengestelde tolerantiefactor hebben. In de praktijk betekent dit, dat de loop en het staartstuk van een dergelijk vuurwapen samen als één hoofddeel van het wapen kan worden gezien, omdat vervanging van één van beide delen slechts fabrieksmatig op bruikbare wijze zou kunnen worden uitgevoerd.
Zo gezien kan men stellen, dat het repeteergeweer uit slechts twee voor het functioneren noodzakelijke hoofddelen bestaat t.w.
a. de combinatie loop-staartstuk
b. de afsluiter of grendel

De mogelijkheden om een vuurwapen van dit soort blijvend ongeschikt te maken zijn beperkt, vooral indien men daarbij zo weinig mogelijk afbreuk wil doen aan het uiterlijk karakter van het wapen.
Praktisch gesproken maakt men dit wapen definitief ongeschikt door een stalen pen, die -ngeveer de vorm moet hebben van een bij het wapen passende patroonhuls, doch iets minder lang, rondom aan de kamerwand ELECTRISCH vast te lassen.
De pen moet van een goede staalsoort zijn (b.v. staal 70 of zgn. automatenstaal) opdat de bevestiging intenser is bij het electrisch lassen en de bewerking ook gemakkelijker is uit te voeren.
Waar de grendel of afsluiter ook een essentieel onderdeel is, moet ook deze weer aan het staartstuk worden vastgelast, zoals dit mogelijk bij schutterijen het geval kan zijn, de grendel te hanteren moet zijn.
Deze bewerking kan worden uitgevoerd bij alle NIET automatische geweren zoals de merken: Lee Enfield - Mauser - Steijer - Hembrug - St.Etienne - Männlicher Zimmerman alsmede voor de Winchester karabijn en het Garandgeweer.
Er zijn automatische geweren waarvan de loop op eenvoudige wijze is te verwisselen. Vanzelfsprekend moet dan bovendien de loop aan de buitenzijde aan het staartstuk worden vastgelast en wel rondom.

4. Aan de Staatscourant ontlenen wij het volgende bericht:

HERINNERINGSMEDAILLE VOOR DE RAMPENBRIGADE

'De helpende hand werd geboden'. Deze tekst, twee naar elkaar reikende handen en daarachter een in de schede gestoken zwaard dat door een lauwertak wordt omkranst, staan op de voorzijde van een nieuwe bij Koninklijk besluit ingestelde medaille: de Herinneringsmedaille rampenbrigade.
Deze medaille zal worden toegekend aan militairen, die in dienstverband daadwerkelijk hebben deelgenomen aan hulpacties bij rampen. Naast de medaille zal per hulpactie een gesp worden toegekend, waarop de plaats en het jaartal worden vermeld.



TUNESIË

De eersten die voor de Herinneringsmedaille Rampenbrigade in aanmerking komen, zijn de militairen die behoorden tot het detachement dat in het najaar 1969 en de eerste twee maanden van 1970 in het door een ernstige watersnoodramp getroffen Tunesië assistentie heeft verleend.
In de voordracht aan de koningin merkt minister de Koster van Defensie op, dat deze militairen met volledige inzet in het rampengebied rond de plaatsen Kairouan en Sousse, dikwijls onder moeilijke omstandigheden hulp hebben verleend in de vorm van het uitgraven van waterputten en het herstellen van waterleidingen. Voorts werd aan de plaatselijke bevolking in zeer vele gevallen medische en technische hulp geboden.
Voor deze hulpverlening is bij hetzelfde K.B. de gesp "Tunesië 1969/1970" ingesteld.

VREEDZAME HULP

De herinneringsmedaille, die werd ontworpen door de heer F.J.H.Th.Smits van het Ministerie van Defensie, is vervaardigd van gebrand zilver, de gesp

eveneens. Met de voorstelling op de voorzijde van de medaille heeft de ontwerper de vreedzame militaire hulp willen uitbeelden. Op de keerzijde van de medaille staat het rijkswapen. Aan de herinneringsmedaille is een breed lint bevestigd. Dit lint dat ook zonder de medaille en gesp mag worden gedragen, heeft een goud-gele middenbaan, die overvloeit in diep donkerblauwe banen aan de boorden. In het midden van de goudgele baan lopen drie vertikale banen in de kleuren van de Nederlandse vlag. Met dit geheel wordt gesymboliseerd, dat Nederland door de helpende hand te bieden anderen in donkere tijden verlichting brengt. De herinneringsmedaille en de gesp kunnen ook posthuum worden toegekend.

RAMPENBRIGADE

De rampenbrigade, die medio 1969 door de toenmalige minister van Defensie, de heer W. den Toom, werd ingesteld, bestaat uit vrijwilligers van parate eenheden van de drie krijgsmachtonderdelen. Deze eenheden hebben haast hun militaire verplichtingen tot taak hulp te verlenen bij natuurrampen in Nederland of daarbuiten (ook buiten Europa). De minister van Defensie heeft het commando over de rampenbrigade - totale sterkte aan personeel ca. 1700 man en aan materieel 300 voertuigen - in handen gegeven van de bevelhebber der landstrijdkrachten.
Voor de rampenbrigade zijn de volgende eenheden aangewezen: van de Kon. Marine: twee compagnieën mariniers - een bevoorradingsschip en schepen ten behoeve van een eventueel hoofdkwartier en/of logistieke ondersteuning, afhankelijk van dè situatie en de plaats van de ramp.
Van de Koninklijke Landmacht:
- een pantserinfanteriebataljon;
- een brigade geneeskundige compagnie;
- een peloton Koninklijkè marechaussee;
- een geneeskundig detachement;
- een genieveldcompagnie;
- een lichte transportcompagnie;

Van de Koninklijke Luchtmacht:
- een Frienship met vliegend personeel;
- drie helicopters, type Alouette III, met bijbehorend vliegend en technisch personeel.

De rampenbrigade is zo samengesteld, dat de verschillende eenheden zelfstandig of in combinatie met andere eenheden naar rampengebieden kunnen worden uitgezonden, zodra de regering van een getroffen land daartoe een verzoek doet.
Deze hulpverlening wordt van geval tot geval afgestemd op de aard en de plaats van de ramp. De Rampenbrigade is dus geen vaste eenheid, die bij iedere ramp in zijn totaliteit uitrukt. Een aantal eenheden is daarom versterkt met een z.g. aanvullingsdetachement, waarin o.m. zijn opgenomen een liaisongroep (o.a. een tolk), een welzijnszorggroep en een sportgroep, een geestelijke verzorgingsgroep, een technische dienstgroep, een intendancegroep en een groep marechaussees (voor politietaken).
Hierdoor zijn deze reeds versterkte eenheden in staat voor een belangrijk deel in eigen logistieke steun te voorzien.

5. Ons lid, ir. Ch. C. van der Vlis, schreef ons:
"Misschien stelt een deel van de leden van onze vereniging belang in het volgende: In het zojuist verschenen "Recueil du IXe Congrès International des Sciences Généalogique et Héraldique", Bern 1968 komt een artikel voor van Gustav von Numers (Topeliusgatan 9A2, Helsingfors, Finland) over: "Finnische Armeefahnen" met 15 afbeeldingen".
Wij nemen aan dat de heer van der Vlis belangstellenden graag nadere informaties zal willen verstrekken.

6. De Engelse "Military Society" geeft sinds enige tijd z.g. "Identification Pamphlets" uit. Recent verscheen No. 4, handelend over de stoffen onderdeelsemblemen van de volgende landen van het Britse Gemenebest: Brunei, Malaya, Malaysia, Singapore, India, Pakistan, Arab Protectorates, West Indies, Ireland en New Zealand. In totaal zijn nu acht van deze brochures verschenen. Pamphlet No. 4 kost £ 2,10 en kan besteld worden per internationale postwissel bij: Major J.Waring, 229 Holt Road, Horsford, Norwich, Norfolk NOR 84 X England. De omvang van de brochure is 88 pagina's met zeer veel tekeningen.
De reeds verschenen brochures zijn:
No. 1 British Regular and Territorial Armies £ 2,-
No. 2 British Indian Army, Polish Corps, World War I, HG, RN, RAF, RM, Cadets £ 2,50
No. 3 British Commonwealth: Africa, Australia, Canada, Ceylon and CW-Formations £ 2,50
No. 5 USA - USA Army patch £ 2,50
No. 6 USA - USN, USAF, USMC, NG-SG, NG-OCS, some ROTC $ 1,50
No. 7 USA - Univ., college and school ROTC £ 1,50
No. 8 Far East: Burma, China, Indonesia, Japan, ROK, Philippines, Nepal, S.Vietnam $ 2,50

Ook deze nummers zijn nog te bestellen.

7. In het bekende Britse soldatenblad "Soldier" verschijnt al geruime tijd een serie artikeltjes met foto's over militaire mascottes, samen met een serie over de hoofdbedekkingen bij het Britse leger. Beide series vormen goed documentatiemateriaal. Wist U overigens dat "Soldier" is verhuisd? Het nieuwe adres is "Soldier Magazine", Clayton Barracks, Aldershot, Hants, England.

8. In Engeland kan het blijkbaar nog steeds! Daar werd vorig jaar 3 juli een grootse militaire muziekshow gegeven in het immense Wembley-stadion, waaraan practisch alle Britse militaire muziekkorpsen (meer dan 1000 muzikanten) deel namen. Aantal toeschouwers 48.000 (ja, op één avond). Opbrengst voor het Army Benevolent Fund ƒ 85.000,—.

9. Er is de laatste tijd weer een machtig aantal boeken verschenen m.b.t. de tweede wereldoorlog. We beperken ons ditmaal tot de korte aankondiging van enige marine-boeken:

a. Bij "Bernard & Graefe Verslag für Wehrwesen", 6000- Frankfurt/Main, Postfach 2613 verscheen van de hand van Michael Salewski: "Die deutsche Seekriegsleitung 1935-1945" in twee delen. Deel I behandelt de periode 1935 - 1941. Deel II moet nog uitkomen. Het eerste deel bevat 612 pagina's, 8 fotobladen met 17 afbeeld-ngen en een overzichtskaart als bijlage. De prijs bedraagt DM 68,-

b. Bij "Podzun Verslag" (bestellingen via "Schild-Verlag GmbH", 8,- München 60, Federseestrasse 1) verschenen: "U-Boote im Einsatz 1939-1945" door Bodo Herzog, gebonden fotoboek van 260 bladzijden met bijna 500 foto's. Prijs DM 42,-
"Die Deutsche Kriegsmarine im Kampf 1939 - 1945" door Bodo Herzog, gebonden fotoboek van 280 bladzijden met 430 foto's. Prijs DM 36,-
"Die deutsche Kriegsmarine 1939 - 1945" door H.H.Hildebrand en Vice-Admiraal b.d. D.W. Lohmann. Standaardwerk over de organisatie van de kriegsmarine (o.a. Standortliste 1939), Bereich Niederlande, Schiffbau und erprobung, Sanitätswesen, Admiralsliste, Ritterkreutzträger etc.) In drie linnen ordners, meer dan 2000 bladzijden. Prijs DM 168,60.

c. Bij "Almark Publishing Co. Ltd", 270 Burlington Road, Neuw Malden, Surrey KT 3-4 NL, England, verschenen (c.q. verschijnen binnenkort):
"Battle Class Destroyers" door Peter Hodges,
"Tribal Class Destroyers" door Peter Hodges,
"British Battle Cruisers" door Peter C. Smith,
"Royal Navy Warships" door W.D.G. Blundell,
"The Flying Navy" door Richard E.Gardner,
"Royal Navy Coastal Forces, 1939-1945" door Arthur North.
Deze voortreffelijk uitgevoerde boekjes van zo'n 70 pagina's bevatten talloze tekeningen, foto's en 4 tot 7 pagina's kleurendruk. De prijzen liggen tussen £ 1,25 en £ 1,50 (paperback uitgave).

d. Bij "Patrick Stephens Ltd", 9 Ely Place, London EC 1 N 6 Sq, England verschenen:
"Mac Arthur's Amphibious Navy", Operaties van de 7 Th Amphibious Force, 1943-1945, door vice-admiraal Daniel E.Barbey, 392 blzn. 130 illustraties, 13 kaarten, prijs £ 6,- + porto.
"Destination Corregidor", de pogingenom Mac. Arthurs troepen in de Philippijnen in 1942 te hulp te komen met bevoorradingsschepen, door Robert L. Underbrink, 254 blzn. 15 tekeningen, prijs £ 4,60 + porto.
"British Warships of the second World War", door Alan Ravan en John Roberts, 12 prenten en 4 blzn. tekst, prijs £ 2,80 + porto.

10. Bij de Fa. H. de Weerd, Middellaan 34 te Apeldoorn zijn à f 12,-- per stuk (+ porto) de nu reeds zeer gevraagde boekjes te koop uit de "Men at arms series" (Osprey Publ.) De boekjes zijn van groot formaat, 40 blzn., talrijke foto's, tekeningen en uniformafbeeldingen in kleuren. Verschenen zijn:
French Foreign Legion,
Blackwatch Highlanders,

Footgrenadiers of the Imperial Guard,
Stonewall Jackson,
Coldstream Guards,
Iron Brigade,
The Chasseurs,
The Waffen SS,
Voor uniformliefhebbers warm aanbevolen!

STUDIEAFDELING RIDDERORDEN EN ONDERSCHEIDINGEN

HET ZILVEREN KRUIS 1813-1815

door H.G.Meijer

Ingesteld door Koning Willem III bij K.B. van 10 mei 1865, opgenomen in het Staatsblad 1865 no.32.

Het ereteken werd ingesteld als beloning "voor hen, die in de jaren 1813-1815 in Nederlandsche dienst aan de altijd gedenkwaardige krijgsverrigtingen ter herstelling en bevestiging van Neerlands onafhankelijk volksbestaan een werkzaam aandeel hebben gehad". (Artikel 1)

Het ereteken bestaat uit een zilveren kruis met vijf armen. Op de ene zijde van het kruis is in het midden het jaartal 1813 en op de andere zijde het jaar 1815 gestempeld. Het wordt op de linker borst gedragen aan een oranje lint ter breedte van 2,75 duimen, met twee witte strepen. Het lint mag zonder het ereteken niet worden gedragen. (Artikel 2)

De Minister van Oorlog (Lt.Gen.J.W.Blanken) werd gemachtigd het ereteken met een daarbij gevoegd certificaat uit te reiken (Artikel 3) terwijl het Departement van Oorlog met het vervaardigen van het ereteken werd belast. (Artikel 6) Belanghebbenden dienden bij de aanvraag zo mogelijk een staat van dienst of enig ander behoorlijk bewijs van dien aard te voegen, waaruit de aanspraak op het ereteken blijkt. (Artikel 4). V.w.b. het verbeuren van het ereteken werd de bepaling van toepassing, welke bij K.B. van 19 Dec. 1832 No.72 t.a.v. het Metalen Kruis was vastgesteld. (Artikel 5)

Tot zover de belangrijkste inhoud van het Koninklijk Besluit. Hoe is het kruis er in werkelijkheid uit gaan zien? Slaan we hier de literatuur er op na dan is de mooiste afbeelding wel te vinden in:
H.J.Berkhout/M. van Leeuwen Jr. "Nederlandsche- en Luxemburgsche Ridderorden en Eereteekenen" Delft/Amsterdam 1888.
Op deze prachtige lithogravures vinden we op tableau V fig.27 (gekleurd) op ware grootte de voor- en keerzijde van het Zilveren Kruis 1813-1815. Tevens vinden we een afbeelding in het boekje "Onderscheidingsteekens uitgereikt tijdens het 125 jarig bestaan van de M.W.O. 1815-1940", aangeboden door Dr.H.Colijn ter gelegenheid van het jubileum der M.W.O. op 29-30 April 1940, geschreven door Steenkamp en gedrukt door S.W.Melchior - Amersfoort. In dit boekje vinden we onder V het ereteken doch in de beschrijving wordt gesteld dat op de voorkant 1815 en op de achterkant 1813 staat.

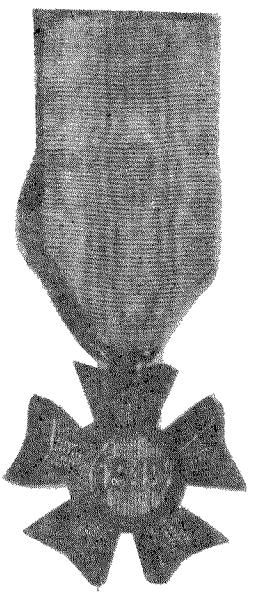

Dr.W.F.Bax beschrijft in het jaarboek van het Kon. Ned. Genootschap voor Munt- en Penningkunde XIX 1932 onder nr.33 het Zilveren Kruis 1813-1815 als volgt:
Vijfarmig, de uiteinden der armen ondiep ingesneden.
Voorzijde: In een rond medaillon, dat de armen verbindt: 1813
Keerzijde: In een rond medaillon: 1815
De armen dragen breede gladde randen, waartusschen dieper liggend mat werk. De cijfers in de medaillons zijn verheven en glad, de achtergrond geruit.
Grootste afmeting: 35 mm.
Lint: Oranje met smalle witte zijstrepen, breed 27,5 mm
Dirks no.64. Tot zover Dr.W.F.Bax

Foto C.Reitsma

Bekijken we een origineel Zilveren Kruis, dan zien we niet alleen dat Dr.Bax's beschrijving exact is, doch dat de voorzijde ontsierd wordt, doordat in de rand van het medaillon onder het jaartal 1813 het zilver merk en er boven het juweliersmerk (P.Z.) is ingeslagen. Dit verklaart misschien de voorkeur van de dragers voor de ongeschonden zijde waarop het jaartal 1815 staat als voorzijde te gebruiken.

Het Zilveren Kruis is een blikvanger in iedere collectie. Voornamelijk omdat er de jaartallen 1813-1815 op staan. Het wordt dan ook wel eens gebruikt om er een uniform anno 1815 mee op te fleuren, wat historisch onjuist is omdat het ereteken pas in 1865 werd ingesteld.

Even zeldzaam als het Zilveren Kruis is het bijbehorende lint. Dit is niet mee verkrijgbaar. Omdat een medaille zonder lint problemen geeft kan dit worden op gelost door het lint te gebruiken van de Duitse medaille Ehrenzeichen Deutsche Schutzwall. Dat lint is geel/bruin met twee witte strepen.

Miniatuur-exemplaren komen in verschillende afmetingen voor.

Tijdens het Nationaal Feest te Leiden op 27 Juni 1865 werd het Zilveren Kruis 1813-1815 voor de eerste maal uitgereikt en wel door Koning Willem III aan zij oom Prins Frederik der Nederlanden, Veldmaarschalk van het leger, Ridder Groot kruis M.W.O.
Op dezelfde gelegenheid werden door de Generaals Blanken en Nepveu 570 maal he Zilveren Kruis uitgereikt aan oud-strijders, wier aanspraak daarop deugdelijk was bevonden. Naam, rang en wapen van deze 571 oudstrijders staan vermeld op c achter in het boek toegevoegde bijlage Litt. C van H.Hardenberg "Het Nationaal Feest te Leiden, ter eere van oud-strijders van de jaren 1813 en 1815, en ter viering van het halve eeuwfeest der M.W.O. op 27 Junij 1865" 's Gravenhage 18(

Inclusief de eerste 571 exemplaren zijn in totaal (veelal door tussenkomst var de burgemeesters) aan de overlevenden van het ongeveer 30.000 man sterke lege van 1813-1815 meer dan 5000 Zilveren Kruizen uitgereikt.

Zoals reeds vermeld ontving Prins Frederik als eerste het Zilveren Kruis. De Prins was toen 68 jaar oud en had als 18 jarige de slag bij Waterloo meegemaakt. Er waren uiteraard maar weinig nog dienende militairen die het kruis ontvingen. Volgens het officiersboekje van 1866 behalve de veldmaarschalk de adjudanten in buitengewone dienst: F.C.LIST (gepensioneerd luitenant-generaal C.BARON NEPVEU (luitenant-generaal en Chef van de Generale Staf), A.H.BARON SLOET VAN OLDRUITENBORGH (gepensioneerd luitenant-kolonel), H.F.K.DUYCKER (lu tenant-generaal, inspecteur der infanterie en gouverneur der residentie) C.T. VAN MEURS (gepensioneerd generaal-majoor) W.A.ROEST (idem), E.LUCAS (gepensioneerd luitenant-admiraal en Kanselier der Nederlandse Orden), S.R. VAN FRANCK (gepensioneerd schout bij nacht) JONKHEER H.A. VAN KARNEBEEK (idem), JONKHEER H. DE HAZE BOMME (gepensioneerd generaal-majoor), M.BARON VAN GEEN (gepensioneerd luitenant-generaal) L.W.H.BARON RENGERS VAN AYLVA (gepensionee generaal-majoor), J.SCHELTUS (gepensioneerd luitenant-generaal) en D.BIJL DE VROE (gepensioneerd vice-admiraal). Tien jaar later zijn Duycker, van Meurs, Scheltus en Bijl de Vroe nog adjudant, terwijl de gepensioneerde luitenant-ge neraal van het Indische leger JONKHEER F.V.A. RIDDER DE STUERS en de gepensio neerde luitenant-generaal van de artillerie, tevens minister van staat J.A.H. DE LA SARRAZ ook adjudant des konings zijn geworden en het Zilveren Kruis dra gen. Weer tien jaar later (Prins Frederik is dan overleden) leeft alleen nog VAN MEURS, die in januari 1894 ook overlijdt. En hiermee was een onderscheidi die 50 jaar te laat was ingesteld, volledig verdwenen. Gelukkig heeft Koningi Emma bij K.B. van 7 augustus 1896 Nr.42 bepaald dat het vaandel van het 8e RE GIMENT INFANTERIE met het Zilveren Kruis versierd zou worden, waardoor thans op het vaandel van het REGIMENT INFANTERIE "ORANJE-GELDERLAND" nog steeds het Zilveren Kruis gevoerd wordt.

MARINE UNIFORMEN 1824
door F.L.Diekerhoff, luitenant kononel der mariniers 6 D.

Exh. 14 april 1824 No. 131.

's Gravenhage den 12 april 1824.

La B. No 1.

Departement van Marine.

Overeenkomstig de autorisatie van Uwe Majesteit, vervat in Hoogsderzelver Kabinets rescript van den 2e December 1822 No. 85, heb ik eene Commissie benoemd, bestaande uit den Schout bij Nacht Maij, den Kapitein ter Zee Ziervogel en de Kapitein Luitenants ter Zee van Es en Hijk, ten einde te onderzoeken en aan mij voor te dragen, welke nadere en meer stellige bepalingen, ten opzigte van de Uniformen en distinctive teekenen van de Officieren, Adelborsten,Officieren van Gezondheid, Schrijvers, en Victualiemeester, der Nederlandsche Marine dan die welke bestaan, zouden kunnen en behoren te worden gemaakt.

Uit het dien ten gevolge van gemelde Commissie ontvangen rapport, is mij gebleken, dat niet alleen eenige Leden der Commissie, maar ook het grootste gedeelte van het Vaste Corps Zee Officieren, wel zouden verlangen, dat een geheel nieuw Uniform, voor hen bepaald werde, waartoe gezegde Commissie in het bijzonder heeft voorgedragen, een geheel blaauw Uniform met geborduurde Kraag en Opslagen, en de noodige distinctieve teekenen, volgens de drie hierbij gevoegde Modellen L A.

Dan het is mij, na hieromtrent, ook de gedachten van de Vice Admiraals, Baron Melvill van Carnbeé en Grave van Bijland Halt te hebben ingewonnen voorgekomen, dat het daarstellen van een geheel nieuw Uniform veele Kosten voor de Zee Officieren zoude veroorzaken, hetwelk vooral van die van Minderen rang, bezwarend zoude wezen, terwijl het mijns inziens, ook niet noodzakelijk is, om in het tegenwoordige Uniform veranderingen van belang te maken, maar wel komt het mij, nuttige en noodzakelijk voor, dat daarin meerdere gelijkvormigheid, dan tegenwoordige plaats heeft, worde gebragt, daar de kleedigstukken der Zee Officieren tegenwoordig veelal in zoodanige veschillende wijzen worden gemaakt, dat sommigen van hun niet tot het zelfde Corps schijnen te behoren.

Ik heb dus in dien geest ontworpen een Reglement benevens eene beschrijving der Monteringstukken en distinctive teekenen en heb als nu met aan-

bieding dezer ontwerpen, de eer aan Uwe Majesteit voor te stellen om met intrekking van de hier omtrent vroeger gemaakte bepalingen bij Hoogst-derzelver Besluiten van 2 Maart 1814 No 6., 9 Augustus 1814 No. 13, 21 Mei 1815 No. 18, 21 December 1815 No. 53, 15 Augustus 1817 No. 6, 12 April 1820 No. 8, 10 Mei 1820 No. 21, de gezegde ontwerpen met Uwer Majesteits goedkeuring, indien zij dezelve, mogen wegdragen, te willen bekrachtigen.

Uwe Majesteit met allen eerbied opmerkende dat het hoofddoel van dit Reglement alzoo alleen strekt om in de voorschreven Uniformen eene gelijkvormigheid te brengen terwijl de voornaamste veranderingen, welke in de gezegde Uniformen en distinctive teekenen worden voorgedragen, zich bepalen tot de volgende:
In het plaatsen van een Zilveren Streep in de Epauletten van de Kapitein Luitenants, aangezien tot hiertoe in de Epauletten van de Kapteins en Kaptein Luitenants ter Zee geen onderscheid plaats heeft, ook ten einde zulks in overeenstemming te brengen met de Officieren van de Land Armeé van gelijken rang, waardoor alle moeilijkheid ten dezen opzigten zoo bij plegtige gelegenheden als anderzints zal weggenomen worden.

In het brengen van een Zilveren Streep in de Epauletten van de Luitenants ter Zee van de 2e klasse, waardoor ook deze rang in overeenstemming zal gebracht worden, met de Luitenants der Land Armeè.
In het weglaten van de roode opslagen op de Mouwen voor de Luitenants en Adelborsten en dezelve door blaauwe opslagen van gelijke kouleur als de rok te doen vervagen.

In het plaatsen van gelijksoortige borduursels op de Uniformen van de Officieren van Gezondheid, Schrijvers en Victualimeesters, welke thans verschillend zijn.

In het bepalen van een Degen, volgens het almede hierbij gevoegde Model Sub L B.
En eindelijk in het bepalen van een klein Uniform voor de Zee Officieren en de daar aan geassimileerde rangen volgens het verder hierbij gevoegd model Sub L C. en zulks voor den dagelijkschen dienst aan boord, waar omtrent tot nog toe geene bepaling bestond, en welk in het algemeen door het Corps Zee Officieren zeer verlangd wordt.

De Minister voor de Marine

w.g. onleesbaar.



offset-drukkerij peters

tuinweg 24 oisterwijk telefoon 04242-2879

herdruk
kleurendruk
folders
tijdschriften
stickers
ontwerpen



JACQUES SCHULMAN N.V.

AMSTERDAM-C. - KEIZERSGRACHT 448

Telefoon: (020) 233380 - 247721

NEDERLANDSE- en BUITENLANDSE MILITAIRE PENNINGEN

RIDDERORDEN, ONDERSCHEIDINGSTEKENEN en LITERATUUR

over deze onderwerpen.

Ook leveren wij miniaturen, knoopjes, strikjes, batons

THERMOPLASTICS
VLAARDINGEN/HOLLAND

HERALDISCHE WAPENSCHILDEN
EN EMBLEMEN

met de hand geschilderd in
natuurlijke kleuren en
originele uitvoering,
ook auto-stickers en
emaille emblemen leverbaar

GD SIMONS

Alleenverkoop in Nederland bij :
THERMOPLASTICS - WAPENKUNDE
Mathenesserweg 67b - Postbus 194 - Rotterdam
Telefoon 010 - 154682

„DE DONDERBUS"

Sophiakade 5 b, Rotterdam 3016

GEOPEND VRIJDAG 19.00 - 21.00 uur

ZATERDAG 10.00-18.00 UUR

Inkoop - Verkoop - Ruil

Oude wapens — Antiek — Munten

MILITARIA

w.o. Bajonetten — Sabels — Degens — Zwaarden — Uniformen

van soldaat tot generaal.

Helmen in 100 verschillende uitvoeringen.

Orden en Erentekenen — ned., duits, russ., frans enz.

Emblemen — Tinfiguren — Vreemdelingen Legioen — Para

Commando — enz.

Camouflage uitrustingstukken — Ponjaards

DOCUMENTATIE

over Wapens van antiek tot modern — Uniformen — Munitie

Alle soorten Boeken en Tijdschriften van 2e W.-oorlog

Originele Documenten — Verzetsbladen — Strooibiljetten —

Aanplakbiljetten — Foto's — Films en Projectoren

Gramofoonplaten

Zend- en ontvanginstallaties — Veldtelefoons —

Mijndetectors — Afstandmeters — Kijkers

Privé: J. WINTERS

Goudserijweg 77, Rotterdam, telefoon 010-126297

LOMBOK-1894

door J.K.M.Bottema, kononel der artillerie b.d.

1. Inleiding:

De 19e eeuw was voor de NEDERLANDSE wijze van oorlogvoeren in velerlei opzicht opmerkelijk.
Het einde van de NAPOLEONTISCHE oorlogen met QUATRE BRAS en WATERLOO, de Belgische opstand met ANTWERPEN en BRUSSEL, HASSELT en LEUVEN, om de voornaamste wapenfeiten te noemen, betekende tevens het einde van krijgshandelingen voor het leger in EUROPA.
Een periode van consolidatie dat haar hoogtepunt vond in de uitbouw van onze liniën en vestingen bepaalde de strategie van het leger in ons land.

Geheel anders was de militaire toestand in ons INDIE.
Daar mengden wij ons in velerlei zaken, gelijk ook heden ten dage het als een goed recht en een normale handelswijze wordt beschouwd als dat gebeurt.
Zoals toentertijd de Oostenrijkers in HONGARIJE, de Fransen in ACHTER-INDIE, de Russen in ARMENIE, zo kwamen wij tussenbeide in de zaken van BALI ,ATJEH en LOMBOK, om er slechts enkelen te noemen.
Onze landmacht daar was, anders dan die der Britten bijvoorbeeld, voor een veel groter percentage uit Nederlanders samengesteld.
Soms met aanzienlijke steun uit het moederland b.v. tijdens de Java-oorlog of de Atjeh-oorlog opereerde daar een strijmacht waaruit nog steeds, vooral op het gebied van militair moreel, de meest opmerkelijke lessen te trekken zijn.
Onze operaties tegen LOMBOK zijn daarom ook interresant omdat wij daar in gevecht waren met een van de dapperste en kundigste tegen-standers die het Indische leger ontmoet heeft.

2. Krijgsbedrijven.

De regering besluit om de 600.000 Sasaks, inwoners van Lombok, die door 50.000 Baliërs onderdrukt worden, te hulp komen.(zie kaart van Lombok).
Onder de generaals VETTER en van HAM wordt een expitionaire macht uitgezonden.(zie organisatie).
Op 6 juli 1894 begint de landing bij AMPENAN, zonder dat tegenstand ontmoet wordt.
De vorst van Lombok zegt toe aan het ultimatum gevolg te geven; de onderhandelingen gaan echter nog door.
Op 11 juli marcheren de troepen van AMPENAN naar MATARAM en TJAKRANEGARA, terwijl de marinelandingsdivisie het bivak te AMPANAN bezet houdt.
Er worden twee bivaks ingericht, een binnen TJARANEGARA op een ge-deelte binnen de ommuurde plaats.
Hier bleef de opperbevelhebber met één bataljon.

En een bivak op de open sawak tussen MATARAM en TJAKRANEGARA.
Ook de volgende dagen wordt nog onderhandeld, de bevolking toont zich vriendelijk en twee colonnes, elk van 2 compagniën maken een mars voor vlagvertoon naar het binnenland.
Op 25 augustus komt het eerste bericht dat de Baliërs een overval op onze troepen in de zin hebben.
De beide colonnes BIJLEVELT en LAWICK van PABST worden teruggeroepen.
Voor dislocatie van de troepen, zie schema 1.
Om 23.15 uur wordt het bivak in TJAKRANEGARA, veel later ook het sawah overvallen.

"Bivak TJAKRANEGARA, 25 augustus, 23.15 uur.
"Daar viel plotseling een schot, ogenblikkelijk daarna brak van alle
"kanten een vreselijk vuur uit repeteergeweren los; reeds dadelijk kregen
"onze troepen verscheidene doden en gewonden.
"De Baliërs geven hun vuur af van achter de hoge kleimuur van de aan het bivak grenzende vorstenverblijf en naburige kampongs.
"Twee malen beproefde de vijand het bivak te bestormen, doch enige
"schoten met de artillerie richtten onder de dichte drommen aanvallers
"zulke verwoestingen aan dat ze hun aanval staakten.
"Onze toestand verergerde toen de Baliërs schietgaten in de muren braken.

"Tegen de morgen waren van de 250 man er 80 buiten gevecht gesteld".

Om 07.00 uur op 26 augustus trekt de bezetting van Tjakranegara naar een meer bescherming biedende plaats nog in de stad, om 15.00 uur besloot men tot de terugmars naar MATARAM, zie schema 2.

"Het was een terugtocht zoals geen in de geschiedenis van het Indische
"leger voorkomt.
"Een retraite door vuurspuwende gangen en langs straten waar men zich
"waar men zich weerloos moest laten neerschieten.
"Nauwelijks waren de voorste troepen buiten het bivak of van alle zijden
"werden zij met een overstelpend vuur, gegil en geschreeuw begroet".
"Hier werd generaal van Ham in buik en borst getroffen."

Ook het 7e bataljon in het sawah bivak was aangevallen en trekt naar een beter beveiligd bivak.
Inmiddels is de colonne BIJLEVELT met slaande trom TJAKRANEGARA binnengerukt.
Plotseling van weerskanten van de weg met een moordend ontvangen verloor de troep zijn tegenwoordigheid van geest niet.
De bergartillerie schoot bressen in de muren waardoor de infanterie salvo's op de erven kon afgeven.
Zo drong deze troep gestaag vurend door tot het verlaten sawah bivak van het 7e bataljon en verenigde zich tenslotte met de overige troepen, ook met die uit TJAKRA, de colonne BIJLEVELT had echter 16 doden en 35 gewonden.
Bij MATARAM waren dus nu het 6e en het 7e bataljon en de Staf van de

opperbevelhebber verenigd.
Op 27 augustus marcheerden deze troepen, zuidwestwaarts uit Mataram uitbrekend, naar AMPENAN en kwamen daar om ± 12.00 uur aan, zie schema 3.
De colonne van Lawiek van Pabst, die op deze dag TJAKRANEGARA binnenrukte verloor in de volgende gevechten behalve haar commandant de helft van haar sterkte.
De achterhoede, die de ambulance dekte, werd n.l. afgesneden en moest op 1 september capituleren, de rest bereikt AMPENAN.
De totale verliezen die de expeditionaire troepen toegebracht waren, bedroegen ruim 400 man.

Met energie werden door Gouveneur Generaal Jhr. van Wijck en de legercommandant, Luitenant Generaal Gey van Pittius, maatregelen genomen om de geleden verliezen aan te vullen en de sterkte van de troepenmacht op Lombok te vergroten, zie organisatie, 1e aanvulling.

Daarna begonnen onmiddelijk operaties ter overmeestering van MATARAM, op stellingen voor de vesting artillerie werden met sterke infanterie dekking, om MATARAM gekozen.
De plaats zelf werd door berg, veld, vesting en marine artillerie met ± 4.000 projectielen beschoten, zie schema 4.
Op 29 september begon de algemene aanval, zie schema 5.

"Vervolgens beklommen de onzen met stormladders de muren en drongen
"MATARAM binnen.
"Langzaam werd in Noordelijke richting opgerukt, ondersteund door de
" artillerie.
"Muur voor muur moest worden omgeworpen, in bres gelegd of beklommen
"worden om het volgende erf te kunnen doordringen.
"Vanachter elke muur verdedigden de Baliërs zich hardnekkig, de hoofd-
"colonne vorderde langzaam.

"Onze verliezen bedroegen deze dag 79 man, MATARAM was echter veroverd."

Generaal Vetter achtte de aanwezige troepensterkte op Lombok niet voldoende om de laatste aanval op TJAKRANEGARA te ondernemen.
Hij vroeg en verkreeg de aanvulling als vermeld in organisatie, 2e aanvulling.
Na een artillerie voorbereiding (8.500 granaten waren op TJAKRAEGARA afgevuurd), zie schema 6, begon op 18 november de hoofdaanval, die de laatste verzet van de Baliërs zou breken en de expeditie zou beëindigen, zie schema 7.

"Intussen was de vijand binnen het vorstenverblijf steeds meer naar het
"het middengedeelte gedreven.
"Men stuitte op een zwaar versterkte ruimte, door dikke muren omgeven,
"het verblijf van de vorst en reduit van de stelling.
"Hier wist de vijand van geen wijken, door goed gericht vuur uit repe-

"teergeweren werden onze troepen teruggewezen.
"Tot viermaal toe werd stormgelopen, zelfs nadat bergartillerie in actie
"gekomen was mislukte een hernieuwde stormaanval".

De opperbevelhebber besloot toen te consolideren.
Het 9e en 11e bataljon bleven in de linie, de overige troepen keerden terug naar AMPENAN.
De volgende dag rukten de troepen weer vooruit en vonden de laatste Balische stelling verlaten.
20 november gaf de vorst van Lombok zich gevangen.
Enige zuiveringsacties besloten de expeditie.
De totale verliezen van onze landmacht bedroegen ongeveer 700 man.

3. Nabeschouwing.

Het "Verraad van Lombok", zoals de overval op 25 augustus genoemd werd, schokte geheel Indië en het moederland.
In de krijgsgeschiedenis zijn parallellen schaars.
De slag bij Isandula, 1879, waar een geheel Brits bataljon door de Zoeloe's uitgemoord is, is er een, of de uitroeiïng van het Franse garnizoen, 1.200 man sterk, van Madrid in 1808.
Hoe het zover heeft kunnen komen was de vraag die ook toe gesteld werd!
Nu geven de klassieken van de Krijgshistorie, toen evenals nu, nog steeds wijze raad.

"De Romeinse legers besloten elke dagmars in vijandelijk gebied met het betrekken van een kamp, dat zij versterkten, met wallen, palissades, gracht en voorzagen van een open schootsveld rondom".

Dit is nu precies wat onze troepen, uit grootmoedigheid of fatsoen tegenover de bevolking met wie men nog onderhandelde, niet gedaan hebben.
Een tweede bijzonderheid is de sterkte van de expeditionaire macht.
Drie bataljons in het begin, zeven bataljons op het einde.
Ook dat doet een episode uit de klassieke Krijgshistorie herleven.

"De veldheren Belisarius en Narses dongen bij de keizer Justinnianus om het voorrecht de veldtocht te mogen leiden ter verovering van het rijk der GOTHEN, waar Totila koning was".
"Belisarius droeg zijn krijgsplan voor en had 18.000 man nodig.

Narses, met 80.000 man, werd met de veldtocht belast.
De grootste bijdrage van de marine, naast de artilleriesteun en landingsdevisie, was een morele,zij beheerste de zee en vanuit haar veilige scheepsmacht ondernam het leger landingsoperaties in het besef ten allen tijde een onaantastbare basis te bezitten.

Maar genoeg kritiek.
In de allereerste plaats behoort het leger lof en hulde gebracht te worden

want, zo schrijft de geschiedschrijver:"Nooit kwamen de deugden van dat leger schitterender uit".
De bewonderingswaardige discipline, de ijzeren tucht, de onverschrokken moed, zowel van soldaten als officieren wedijverden met de taaie volharding en plichtsbetrachting, ook onder de ellendigste omstandigheden.
Geen opofferingen en beproevingen waren dit leger teveel en de gevechtsbereidheid van deze troepen, die elkaar de eer betwisten voor de vijand gebracht te worden was vanzelfsprekend.
Het 7e bataljon infanterie voerde zijn vaandel mee in de strijd, en Generaal Vetter moest er degelijk rekening mee houden het 6e en 9e infanterie, die zo deerlijk klop hadden gehad, bij de laatste operaties tegen TJAKRANEGARA in te delen, zulks tot teleurstelling van het 5e bataljon, dat de vorige dag blakend van strijdlust op Lombok aangekomen was en nu Ampenan bezet moest houden.

Ook op ander gebied waren er problemen, die ons heden haast onmogelijk lijken maar typisch zijn voor de toenmalige tijd.
Zo bijvoorbeeld de toestand van de Artillerie.
Uitgezonderd de rechtstreekse steun artillerie, dus de veld en de bergartillerie, zegt een krijgshistoricus uit die dagen, werden MATARAM en TJAKRANEGARA meer ondanks dan dank zij de steun van de vesting en marine artillerie veroverd.
Het artillerieoverzicht geeft hiervoor wel een verklaring.(bijlage 2.)

En dan de verhouding tot de marine.
Geen marineofficier kon onder de bevelen van een landmacht officier dienen van lagere rang of anciënniteit.
De enige andere generaal majoor der Infanterie in INDIE moest daarom als tweede bevelhebber aangewezen worden, de commandant der zeemacht voor LOMBOK, een kapitein ter zee zijnde, waar anders met een kolonel, waarvan er meer beschikbaar waren, volstaan kon worden.
Eigenaardig doet het ook aan dat de vlootvoogd voor LOMBOK met het fregat "KONINGIN EMMA" de rede van AMPENAN verlaat zonder de opperbevelhebber hierin te kennen en juist toen er voor de marine werk aan de winkel was.

4. Lessen.

Het is dan ook in de eerste plaats dat uit de goede hoedanigheden van het leger de lessen voor de huidige Armee getrokken moeten worden.
Terwijl in het ene leger traditie en Korpsgeest, oefening en beproevingen en waarborgen voor de gevechts inzet op natuurlijke wijze, dwz door de voortdurende acties tegen de vijand verkregen worden zien we bij het leger van tegenwoordig, waar geen natuurlijke oefening kan plaats hebben, alle genoemde hoedanigheden verloren gaan. De taak van een leger in vredestijd, door noem het Kunstmatige oefeningen, genoemde eigenschappen aan te kweken of te behouden wordt niet verstaan. Geen waarborgen voor de gevechtsinzet sinds de

ideële inzet, traditiehandhaving, opofferingen en beproevingen, uiterlijk voorkomen, en militaire houding als middel om een leger te maken en instand te houden, bijna verdwenen zijn.
Functionele vaardigheden acht men voldoende zonder te beseffen dat deze waardeloos zijn zonder een militaire geest die deze vaardigheden leidt.
De volgende conclusie is dan ook vanzelfsprekend:
"Het leger van nu kan, in militair moreel opzicht, niet in de schaduw van dat Indische leger staan".

Nog een les uit LOMBOK 1894 voor een leger van 1971 getrokken worden.
Bij de kwetsbaarheid van de bivakken bemerkt men niet dat de ene legereenheid de ander hulp biedt. Geen actie van het strandbivak te AMPENAN om het sawah bivak te ontlasten, geen poging van dat bivak, toen nog niet aangevallen, om de troepen in TJAKRANEGARA te hulp te komen. "Een lijdelijk afwachten in plaats van initiatief, een snel geïmponeerd raken en schuchterheid om de bevolking te verontrusten of last te veroorzaken waardoor de eigen troepen kwetsbaar bleven", aldus wederom onze krijgshistoricus uit die dagen.
Ook nu constateert de beschouwer van Neerlands militaire inspanning een geest van de weg van de minste weerstand, een capituleren bij voorbaat en gebrek aan initiatief, natuurlijk weer alleen voor zover militair moreel in het spel is, de publikaties hierover in de dagbladen spreken duidelijke taal.

5. Traditie.

Het Regiment van Heutsz heeft de traditie van het Koninklijk Nederlands Indisch leger overgenomen. Traditie handhaving wil niet zeggen alleen maar enige uiterlijkheden handhaven zoals het dragen van de zwarte das of de Klewang voor de vaandelwacht. Ook moet het niet blijven bij herinneringen ophalen met oude Krijgsmakkers of het bezichtigen van BRONBEEK.
Traditie is: de goede kwaliteiten van het Indische leger terug vinden bij het REGIMENT VAN HEUTSZ.
Dat regiment is bij Koninklijk Besluit 27, d.d. 1 juli 1950 hiermede belast.

Literatuur: Cool - Lombok
Scholten - Lombok
Madjoe - Lombok

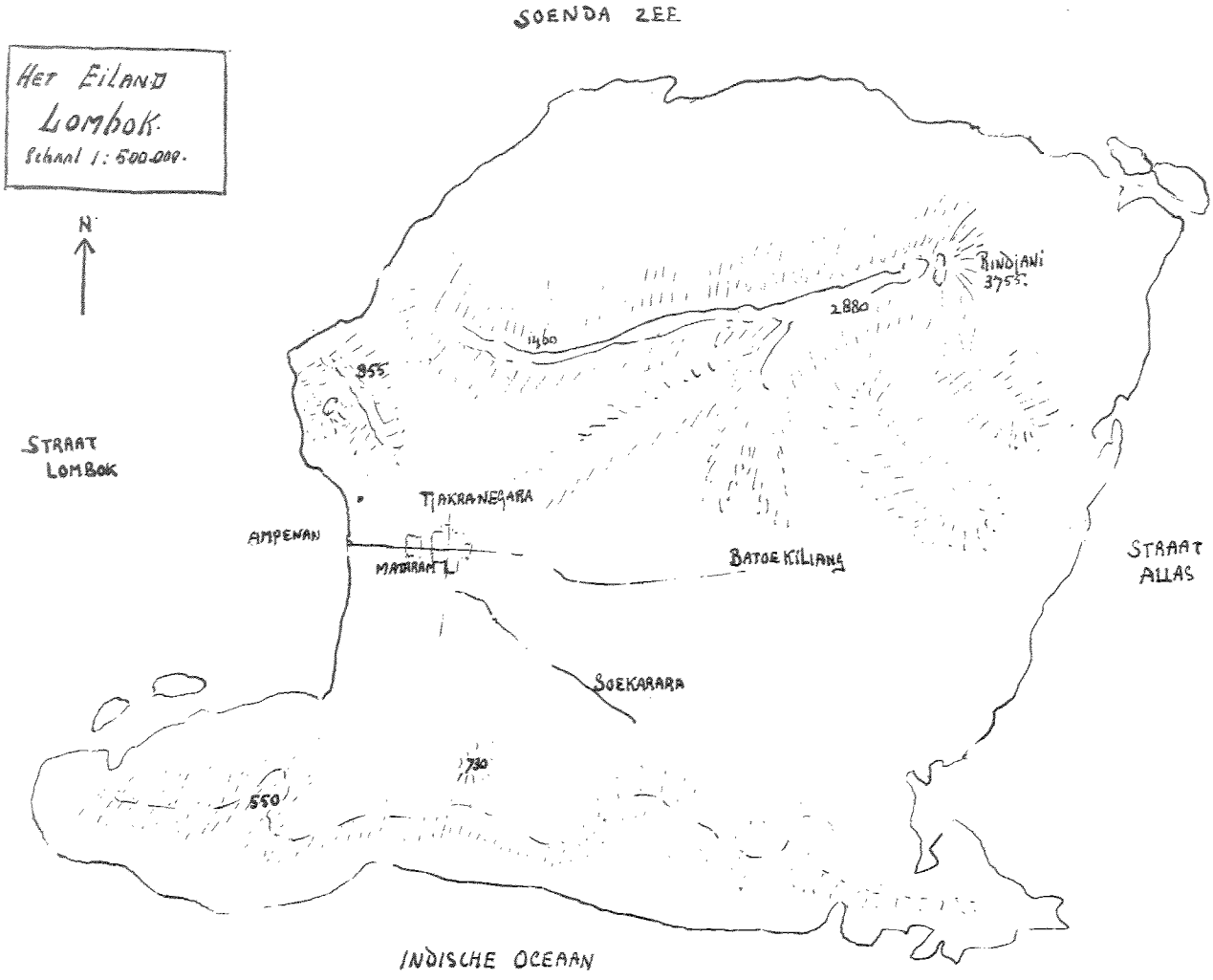
SOENDA ZEE
HET EILAND
LOMBOK.
Schaal 1: 500.000.
N
STRAAT
LOMBOK
RINDJANI
3753
2880
1460
855
TJAKRANEGARA
AMPENAN
MATARAM
BATOE KILIANG
STRAAT
ALLAS
SOEKARARA
730
550
INDISCHE OCEAAN

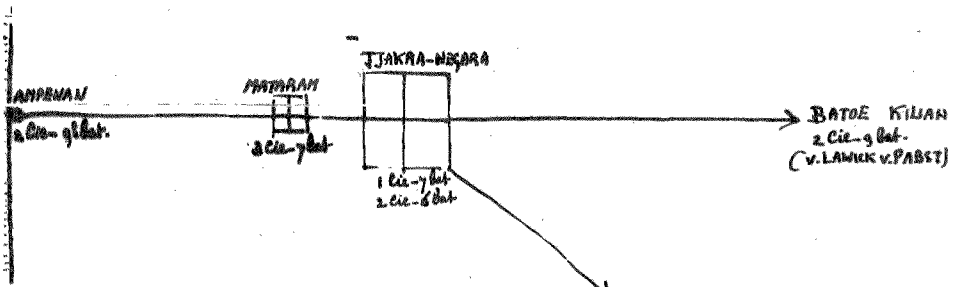

SCHEMA 1.
TOESTAND bij OVERVAL.
25 AUGUSTUS.

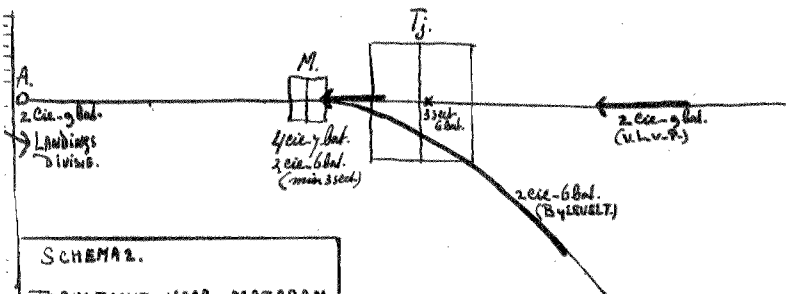

SCHEMA 2.
TERUGTOCHT NAAR MATARAM.
26 AUGUSTUS.

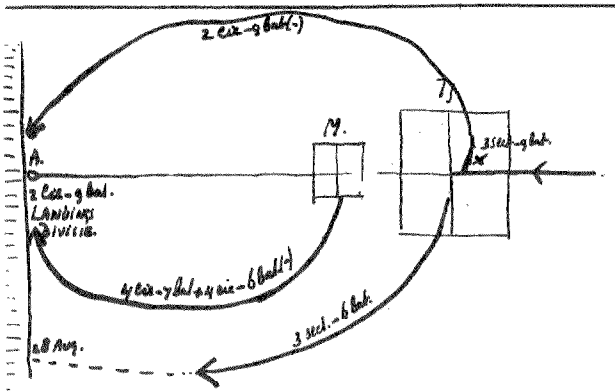

SCHEMA 3
TERUGTOCHT NAAR AMPENAN
27 AUGUSTUS.

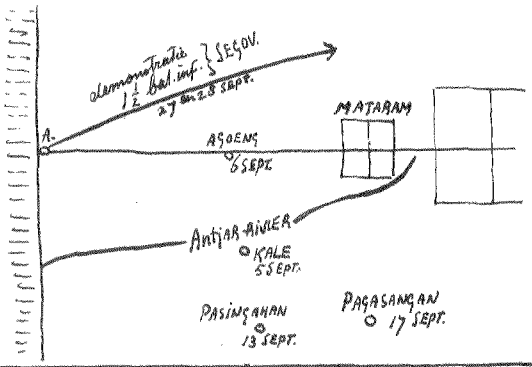

SCHEMA 4

UITGANGSPOSITIES VOOR DEN AANVAL op MATARAM.

5 - 28 SEPTEMBER.

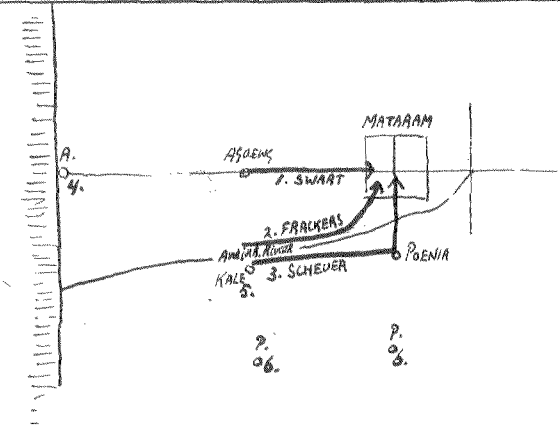

SCHEMA 5

AANVAL op MATARAM

0400 - 29 SEPTEMBER.

1: 2e Bat. inf. +.

2: 6e Bat. inf + 2 cie - 9 Bat. inf.

3: 2 cie - 9 Bat. inf.

4: BARISAN en LANDINGSDIVISIE

5: 2 cie - 7 Bat. inf.

6: 2 cie - 9 Bat. inf.

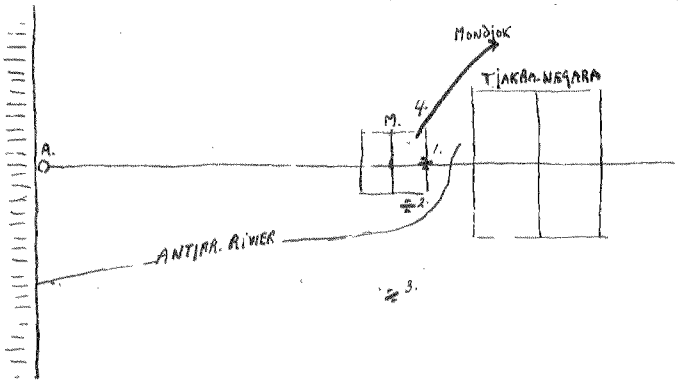

SCHEMA 6

BESCHIETING VAN TJAKRANEGARA

23 OCTOBER - 18 NOVEMBER

1: Batterij PADJANG
2 x 12 A. + 3 mort.

2: KARANG BEDIL - 19 Oct.
3 x 12 A. + 1 x 7cm A. veld.

3: PAGASANGAN - 20 Oct.
1 x 12 A. + 3 x 12 V.

4: AANVAL op MONDJOK - 7 Nov.

6e en 7e Bat. inf.: SEGOV.

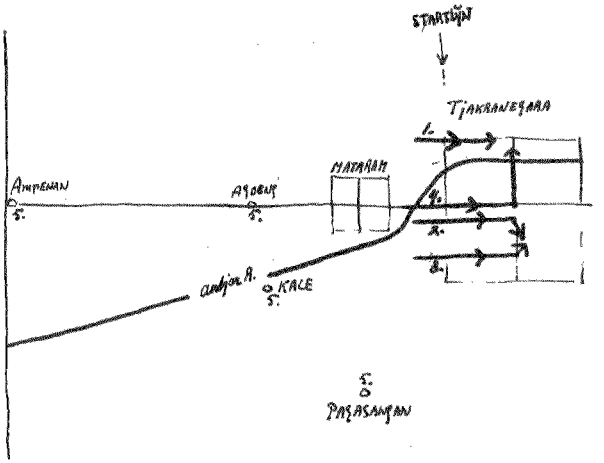

SCHEMA 7
AANVAL op TJAKRANEGARA
18 NOVEMBER

1: 1e COLONNE SEGOV.
6e bat. inf. + 2 cie - 11 bat. inf.

2: 2e COLONNE SWART
2e bat. inf. +

3: 3e COLONNE SCHEUER
9e bat. inf + 2 cie - 11 bat. inf +

4: 4e COLONNE WILLEMS (maj.)
7e bat. inf. + 1 cie - barisan +

5: posten bezetting:
5e bataljon. inf.

ORGANISATIES.

1.Bij de landing op 6 juli 1894.

Opperbevelhebber: Generaal- Majoor Vetter.
Tweede bevelhebber: Generaal- Majoor van Ham.

Troepen: 6e bataljon Infanterie (600 man) Lt.Kol. van Bylevelt.
7e bataljon Infanterie (600 man) Majoor van Blommestein.
9e bataljon Infanterie (600 man) Lt.Kol. van Lawick van Pabst.
verder: veld- berg- en vestingartillerie, cavalerie, genie, geneeskunde, dienst arbeiders enz..

Totaal aan infanterie: 1823 man.
Algemeen totaal: 4500 hoofden, waaronder 94 vrouwen.

Het nautisch gedeelte omvatte: 5 oorlogsschepen- 2 koerier en 2 adviesschepen- 11 transportschepen en een landingsdivisie.

2. Eerste aanvulling van de expeditie na 2 september 1894.

Tweede bevelhebber: Kolonel, later Generaal Majoor Seguv.
Troepen: 2e bataljon Infanterie (600 man) Kononel Swart 2 september
+ 500 man aanvullingstroepen van het 6e, 7e en 9e bataljon, nieuwe commandanten 6e en 9e bataljon Infanterie. respect. Lt.Kol.Frackers en Lt.Kol. Scheuer.
Bataljon Barisan van Bangkalan (3 comp + 500 man) 16 sept, onder hun commandant Lt.Kol. Raden Majang Koro.
verder: extra versterking overige wapens.

3. Tweede aanvulling van de expeditie op 16 en 17 november 1894.

5e bataljon Infanterie (600 man) Majoor Laceulle.
11e bataljon Infanterie (600 man) Majoor van de Brandeler.

Totale sterkte expeditionaire infanterie: 4000 man; algemeen Totaal 7500 man.

ARTILLERIE;

1. Veldartillerie: 10 stukken 7 cm. Achterlaad.
Bergartillerie: 8 stukken 7 cm. Achterlaad.

Deze vuurmonden dienden voor rechtstreekse steun en voldeden heel goed.

Vestingartillerie: 6 stukken 12 cm. Achterlaad, hiervan 2 goed, maar spoedig uitgeschoten, 4 slecht en al uitgeschoten, dracht 3600 m.-2 idem.
4 stukken 12 cm. Voorlaad: nog van de vesting Tjilatjap, een onbruikbaar, overigen dracht afhankelijk van de konditie 1600- 2300 m.
6 mortieren van 20 cm. glad type Coehoorn: allen geheel verouderd, slechts 3 in aktie geweest, dracht 1400 m., waarbij de tappen bezweken vurend hoogste elevatie.
6 idem zelfde bezwaren.

Marineartillerie: 8/ 12 cm. A dracht 3600 m. aan boord "Koningin Emma"
2- 13 sept. absent.
6/ 17 cm. A dracht 5000 m. de "Tromp" (vertrok vóór overval).
1/ 21 cm. dracht 12000 m.(2 sept. terug)
1/ 15 cm. dracht 10000 m. aan boord "Sumatra" (vertrok voor overval niet teruggekeerd)
6/ 10,5 cm. 135 dracht 9000 m. aan boord "Borneo" vertrok vóór overval, 13 sept. terug.
1/ 15 cm A dracht 5000 m. aan boord "Bali" aankomst 13 sept.
4/ 12 cm. A dracht 3600 m. aan boord "Prins Hendrik".
4/ 23 cm. dracht nog minder.
De munitie voorraad van de "Borneo" was beperkt tot 110 projektielen.
Mataram strekte zich uit van 3600 m.- 5000 m.,gerekend van de kustlijn.
Tjakranegarà van 5000 m.- 8000 m.
De marine kon dus tegen Mataram enigzins, tegen Tjakranegara alléén met de "Borneo" vuur uitbrengen en deze bodem had onvoldoende munitie.

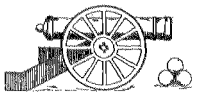

STICHTING
ARTILLERIEVERZAMELING
OLDEBROEK

JAARVERSLAG;

Algemeen. Dit jaar kon eindelijk in een vergadering (26 april) de laatste Inspecteur der Artillerie, generaal marjoor bd. A.C. Bueno de Mesquita, worden bedankt voor zijn warme belangstelling voor de verzameling, die o.a. tastbaar werd in de vorm van de Boldingbank en de (in het verslag over 1970 gememoreerde) overdracht van bezittingen van de Inspectie aan de verzameling.
Het bestuur kocht een "plastic" paard van het Legermuseum, teneinde de paukenuitrusting, in het bezit van de verzameling, beter tot haar recht te laten komen.
Spijtig is het dat de Barbaraklok nog geen vaste standplaats heeft gekregen.
De gevelsteen uit Gornichem is ook nog niet bevestigd.
Voor beide werken moet de Dienst der Genie worden ingeschakeld, die daarvoor geld verlangt, wat de verzameling niet kan opbrengen.

Bestuur.

Voorzitter	lkol.	W.P.Verspoor.
Sekretaris	kap.	F.J.v.d. Eerden.
Penningmeester/ Beheerder	maj.	J.IJ.Vels.
Lid/ vert. HB VOA.	resmaj.bd.	Jhr. Mr. L.Op ten Noort.
Lid	lkol.	H.W.D. Japing.
Lid	maj.	H.P.Boots.

Het bestuur vergaderde, als gebruikelijk twee maal, te weten in het ASK op 26 april en in de Oranje Nassaukazerne te Amsterdam op 13 september.
Inmiddels is de sekretaris gepensioneerd met gevolg dat hij veel in het buitenland vertoeft.
Hierom heeft Majoor Boots het sekretariaat overgenomen, hetgeen op de tweede vergadering zijn beslag kreeg.
Kap van der Eerden blijft gewoon lid.

Schenkingen.

De enige belangrijke schenking is die van het geschilderd portret van Lntgen van Ermel Scherer uit het bezit van Mevrouw Feith-Quarles van Ufford.

Financiën. Dit jaar was niet ongunstig doordat nogal wat reuniën werden gehouden.
Bovendien stonden klassen van de SRO, die de eindstreep hadden bereikt de overgebleven spaargelden af,nadat de gebruikelijke uitgaven waren gedaan.
Voor getallen moge ik verwijzen naar het financiël overzicht.

Bezoek. Doordat de opleiding van dienstplichtige onderofficieren en kornetten in het ASK is gevestigd wordt de verzameling frequenter bezocht door leerlingen.
Munitielessen, met name, worden vrij vaak aan de hand van de tentoongestelde modellen gegeven.
Niet altijd wordt zo'n bezoek in het gastenboek aangetekend, zodat ook dit jaar geen exacte aantallen bekend zijn.
De beheerder schat het aantal bezoekers op 800.
Tussen haakjes zij opgemerkt dat één en ander niet is te merken in de (collecte) kepi.

Prijsvraag. Door ziekte van verschillende leden van de beoordelingscommissie is eerst één dezer dagen de uitslag aan het bestuur kenbaar gemaakt. In het juninummer zal tegelijk met het bekroonde artikel, de uitslag gepubliceerd worden.

CORRESPONDENTEN DER STUDIE-AFDELINGEN

(1) de studie-afdeling "KRIJGSGESCHIEDENIS, KORPSGESCHIEDENIS K.L.",o.l.v.
E.W. van Popta, Columbusstraat 260, 's- Gravenhage

(3) de studie-afdeling "UNIFORMKUNDE", o.l.v.
Dr. F.G. de Wilde, Jan Steenlaan 62, Naarden

(4) de studie-afdeling "RIDDERORDEN EN ONDERSCHEIDINGEN", o.l.v.
H.G. Meyer, Jonkerstraat 55, Weurt bij Nijmegen

(5) de studie-afdeling "MILITAIRE EMBLEMEN", o.l.v.
de heren B.C. Cats en C. van Ekeris, Tesselschadel. 147, 's- Gravenhage

(6) de studie-afdeling "WAPENS EN MUNITIE", *v a c a n t*

(7) de studie-afdeling "MILITAIRE MUZIEK", o.l.v.
Mr. R.A. Schimmel, Voorschoterlaan 608, Rotterdam

(11) de studie-afdeling "TWEEDE WERELDOORLOG", o.l.v.
J.H.M. Berlemon, Paramaribostraat 63, Leiden

(12) de studie-afdeling "MILITAIRE EN CIVIELE MINIATUURFIGUREN", o.l.v.
A.J. Weekenstroo, Burg. Caan van Necklaan 340, Leidschendam

(16) de studie-afdeling "MILITAIRE GENEALOGIE", o.l.v.
Ir. Ch.C. van der Vlis, Anna van Burenlaan 59, Haarlem

(17) de studie-afdeling "MILITAIRE FOLKLORE", o.l.v
L. Verhoeff, Gevers Deynoetweg 50, Scheveningen

(19) de studie-afdeling "KONINKLIJKE LUCHTMACHT", o.l.v.
P.C. Boer, Durendaaldreef 8, Oisterwijk (NBr.)

(20) de studie-afdeling "KNIL", o.l.v.
W.R. van der Weide, Velperweg 147, Arnhem

INTERESSEGEBIEDEN, WAAR (NOG) GEEN STUDIE-AFDELINGEN VOOR ZIJN OPGERICHT:

(2) "Tradities en ceremonieel"
(8) "Vestingbouw, kasteelkunde, militaire gebouwen"
(9) "Koninklijke Marine(geschiedenis,scheepsbouw,varende Marine)"
(10) "Napoleontica"
(13) "Vaandels"
(14) "Eerste Wereldoorlog"
(18) "Militaire motorvoertuigen, tanks"
(21) "Militaire bibliografie, tijdschriften"

* *De tussen haakjes geplaatste nrs. zijn indicaties t.b.v. de ledenlijst.*