MARS *et* HISTORIA



19e Jaargang nummer 5 - september/oktober 1985

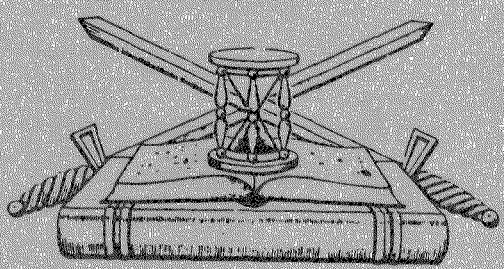

ORGAAN
van de Nederlandse Vereniging ter beoefening van de Militaire Historie. Opgericht 20 augustus 1966. Verschijnt 6 x per jaar.

Beschermheer: Z.K.H. Prins Bernhard der Nederlanden.

SAMENSTELLING VAN HET BESTUUR:
Voorzitter: H. Muller, **Vice-Voorzitter:** vacant, **1e Secretaris:** Mevr. P.H.Th. Dumon, **Penningmeester:** drs. J.A. Bom, **2e Secretaris:** E.W. van Popta, **Leden:** Jhr. D.J.H.N. den Beer Poortugael, J. van den Berg, B.C. Cats, B.W. Hopperus Buma, F.J. van Lier, C.N. Nicolas, **Adviseur:** mr. Ch.L.M. Schaepman.

ADRESSEN DAGELIJKS BESTUUR:
Voorzitter: Willem III-laan 14, 4835 LB Breda, tel.: 076-653239. **Secretaris:** Aart van der Leeuwlaan 56, 2624 LD Delft, tel.: 015-567564, **Penningmeester:** Storm van 's-Gravesandeweg 23, 2242 JB Wassenaar, tel.: 01751-18624. De contributie bedraagt per jaar min. **f 35,00**, te storten op rek. nr. 65.82.12.125 van de Nederlandsche Middenstandsbank Wassenaar, t.n.v. de Nederlandse Vereniging van Militaire Historie of op giro **29 40 790** van de N.V.M.H. te Wassenaar.

SAMENSTELLING REDAKTIE-WERKCOMMISSIE: J. van den Berg, E.W. van Popta. **Redaktie-adres:** Mgr. Bekkerslaan 151, 2286 CE Rijswijk (Z.H.), tel.: 070-937425. **Ledenadministratie:** B.C. Cats, Claudiagaarde 72, 1403 JR Bussum, telefoon: 02159-13563.

AFDELINGSCORRESPONDENTEN:

(1)

(2) 'TRADITIES EN CEREMONIEEL olv P. van der Burg, Hoofdstraat 94, 3972 LC Driebergen 03438-17588.

(3) 'UNIFORMKUNDE' olv F.A.Th.Smits jr, Wilgendreef 289, 2272 ET Voorburg

(4) 'RIDDERORDEN EN ONDERSCHEIDINGEN' olv H.G. Meyer, Vollenbergstraat 6, 5801 RP Venray 04780-82992, B.W. Wagenaar, Handelstraat 18, 1901 VA Castricum 02518-53084.

(5) 'MILITAIRE EMBLEMEN' olv B.C. Cats, Claudiagaarde 72, 1403 JR Bussum 02159-13563, C. van Ekeris, Anslostraat 183, 2533 KD 's-Gravenhage 070-886566.

(6) 'WAPENS EN MUNITIE' olv J. Lenselink, Oxfordlaan 49, 2314 EB Leiden 071-894012.

(7) 'MILITAIRE MUZIEK' olv mr. R.A. Schimmel, de Mildestraat 57, 2596 SW 's-Gravenhage 070-246568.

(8) 'OVERZEESE VERSTERKINGSWERKEN MET NEDERLANDSE HISTORIE' olv A.F. Lancker, Secanets 39, Setla Correos Vergel (Alicante) Spanje

(9) 'MARITIEME GESCHIEDENIS' olv M.K. Zaagman. Ds. van den Boschlaan 225, 2286 PH Rijswijk (ZH) 070-946539.

(10) 'NAPOLEONTICA' olv prof.dr. H.P.L. Harms Vogts, Denenburg 145, 2591 AC 's-Gravenhage.
Joh. Schaede, Wouwermanstraat 3[111], 1071 LW Amsterdam

(11) 'TWEEDE WERELDOORLOG' olv J.H. Berlemon, Porceleinvlinder 5, 2317 JZ Leiden 071-220545.

(12) 'MILITAIRE EN CIVIELE MINIATUURFIGUREN' olv C. Frazer, H. Cleyndertweg 461, 1025 DT Amsterdam 020-368331.

(13) 'VAANDELS EN STANDAARDEN' olv Kl. Sierksma, 'Huize Midgaard', Aan de Brink 36, 1399 GX Muiderberg 02942-1470.

(14) 'EERSTE WERELDOORLOG' olv dr. F. Snapper, Badhuisweg 61A, 2587 CD 's-Gravenhage

(15) 'KONINKLIJKE MARINE' olv L.L. von Münching, Middelweg 85, 2241 AP Wassenaar 01751-10045.

(16) 'MILITAIRE GENEALOGIE' olv H. Ringoir, zie (1)

(17) 'MILITAIRE FOLKLORE' olv F.W. van Steen, Lion Cachetstraat 2, 3851 ZE Ermelo 03417-51983.

(18) 'MILITAIRE VOERTUIGEN EN TANKS' olv M.C. van der Hoog, Surinamestraat 40, 2585 GK 's-Gravenhage 070-634391.
J. Bloemendaal, Scheldelaan 10, 2105 XG Heemstede 023-291324,
W. den Dunnen, Hendrik Hamelstraat 58, 2595 VM 's-Gravenhage 070-834659.

(19) 'KONINKLIJKE LUCHTMACHT' olv J. van den Berg, Cronestein 85, 2804 EL Gouda 01820-34283,
P.C. Boer, Waterklaver 2, 2804 PN Gouda 01820-35332.

(20) 'KNIL' olv C.A. Heshusius, Van Alkemadelaan 350, flat 316, 2597 AS 's-Gravenhage

(21) 'MILITAIRE BIBLIOGRAFIE TIJDSCHRIFTEN' olv J.A.C. Bartels, Santhorstlaan 50, 2242 BH Wassenaar 01751-12222.

(22) 'MILITAIRE GEDENKTEKENS EN MONUMENTEN' olv J. Albarda, Lindenheuvel 12A, 1217 JX Hilversum 035-46815,
drs. J.A. Bom, Storm van 's-Gravesandeweg 23, 2242 JB Wassenaar 01751-18624.

(23) 'KORPS MARINIERS' olv drs. J. Nuis, Graaf Willem de Oudelaan 187, 1412 AS Naarden 02159-46037.

Reeds verschenen nummers kunt U, zolang de voorraad strekt, aanvragen bij de heer J. van den Berg, Cronestein 85, 2804 EL Gouda. Losse nummers, inclusief portokosten *f* 5,-, over te maken aan de penningmeester.

MARS *et* HISTORIA

De 'NEDERLANDSE VERENIGING TER BEOEFENING VAN DE MILITAIRE HISTORIE', opgericht op 20 augustus 1966 en erkend bij K.B. no. 50 van 14 juni 1968, is er voor allen, die zich verdiepen in de studie van geschiedenis, ceremoniëel, tradities, uniformen, emblemen, wapens en onderscheidingen van militaire en semi-militaire organisaties, meer in het bijzonder die van Nederland en de (voormalige) overzeese Rijksdelen.

In memoriam
H. RINGOIR
Kapitein der Jagers b.d. - Erekanonier der Artillerie



Toen ik op zondag 22 september 1985 bericht ontving van het plotselinge overlijden van ons mede-bestuurslid Henk Ringoir overviel mij een machteloos gevoel van stilte. De stilte van bezinning. Henk is er niet meer, hij ging van ons heen tijdens zijn vacantie in het door hem zo geliefde Frankrijk.
Op 26 augustus van dit jaar was hij nog bij ons in een bestuursvergadering. Zoals altijd vol humor en vol plannen voor de nabije toekomst. Gevraagd of ongevraagd zijn uiterst deskundige mening gevend over militair-historische zaken zowel als over verenigingszaken. Hij was vanaf april 1968 'n hogelijk gewaardeerd medelid van *'Mars'* en werd dan ook al spoedig - namelijk in 1971 - opgenomen in het algemeen bestuur.

Zijn werklust was enorm. Hij schreef talloze artikelen in militaire tijdschriften en daarnaast verrijkte hij de vakliteratuur met een tiental uitgebreide studies in boekvorm, waarbij zijn afstammingsboeken wel tot de meest geraadpleegde werken behoren. Laatstelijk was hij nog bezig met het samenstellen van een boekwerk over de zeer verdienstelijke, onvergetelijke verzetsmensen aan wie het Verzetskruis is toegekend.
Wij zullen Henk zeer missen als vriend en collega-bestuurslid. Wij zullen ook zijn welhaast encyclopedische kennis van de Nederlandse militaire historie ontberen. Het zal lang duren alvorens wij daaraan gewend zullen zijn.
Mogen zijn naaste familieleden de kracht vinden om het leven verder te leven zonder hem. Wij zullen hem blijven gedenken door de jaren heen.
Henk, bedankt voor jouw onbaatzuchtige vriendschap.

F.J. van Lier,
Lid van het algemeen bestuur.

BESTUURSMEDEDELINGEN

Wijziging dagindeling jaarvergadering, 12 oktober a.s.

Na de lunch zal niet de jaarlijkse algemene ledenvergadering plaatsvinden, maar de lezing over de slag bij Waterloo door dr. N. Vels Heijn.
Om 15.30 uur vindt dan de jaarvergadering plaats.

2e Opgave van wijzigingen op de ledenlijst van 1 juni 1985:

Nieuwe leden:
Groot, Mr. L.F. de, Korte Verspronckweg 4, 2023 BS Haarlem 11 en 20
Haas, P.J. de, Floresstraat 48, 3312 HH Dordrecht 3 en 6
Hopperus Buma, A.P.C.C., Mariniersweg 132, 3011 ZZ Rotterdam 9, 15, 23 gesch. mil. geneesk. dienst
Klingens, J., Populierendreef 424, 2272 HE Voorburg Ned. krijgsmacht 39-40, oorlogsdagen mei 1940 (ihb artillerie)
Tromp PGzn, C.A., Wagenstraat 91b, 2512 AS 's-Gravenhage algemeen
Verhoef, W.T., Dommelborch 102, 5247 SG Rosmalen Mil. gesch. alg., 5

Opgezegd:
Verweij G., Leijweg 6, 2545 CM 's-Gravenhage

Adreswijzigingen (oude adres vervangen door):
Brongers, E.H., Rhodestraat 20, 6363 AZ Wijnandsrade(gem. Nuth)
Loeber, H., de Weide 32, 3993 DW Houten
Mosterd, P.J., Kettingstraat 14, 5611 RD Eindhoven
Wind, Mevr. A.M. Th., Populierendreef 155, 2272 RC Voorburg

Correcties:
Loeber, H., Tolsteegplantsoen 52-II, 3523 AP Utrecht werd abusievelijk afgevoerd, alsnog opnemen in de sterkte.

Overleden:
Het bestuur deelt met leedwezen mede dat ons gewaardeerd lid mevr. J. Grandia-Smits op 68-jarige leeftijd op 17 mei jl. te Rotterdam is overleden.

MILITARIADE

Een tweemaandelijkse rubriek vol wetenswaardigheden, met U en door U verzameld door F.J. van Lier, Kromwater 56, 2715 AL Zoetermeer.

1. Ik ben U enige verantwoording verschuldigd, beste leden. En wel over twee zaken, namelijk de inbreng voor de a.s. veiling voor het Diekerhoff-fonds en Uw bijdragen ter versteviging van de positie van ons geliefde blad.
   Welnu, over de inbreng voor de veiling valt niet te klagen. Het ziet er naar uit dat we meer dan 30 lots te veilen zullen hebben. Voorwaar een goed resultaat, waarvoor dank aan de inzenders. De oproep om eens wat extra's te sturen om onze financiën (en daardoor de omvang van het blad) op niveau te houden, resulteerde in schenkingen tot een bedrag van *f* 91,-, dit is natuurlijk nog lang niet genoeg! Toch, beste leden, hartelijk dank!

2. De *'Association des Amis du Musée International des Hussards'* te Tarbes (Frankrijk) is dit jaar 20 jaar geworden. Dit is o.a. gevierd door de uitgave van een extra feestelijk uitgevoerd nummer van *'Vivat Hussar'*, boordevol interessante artikelen en rijkelijk geïllustreerd. Ons medelid M.C. van der Hoog schreef er ook in en wel onder de titel *'La République Batave, le Royaume de Hollande et l'Empire Français (1795-1814)'*, gevende een overzicht van de cavalerie van Nederlandse origine gedurende de periode 1795 tot 1814. Daarnaast kan men er artikelen in vinden over:
   - Uniformen van de Pruissische Huzaren in 1770;
   - Het embleem van het 4e Regiment Huzaren;
   - Het 1e Regiment Huzaren-Parachutisten in Tchad in 1984.

3. Bij de uitgeverij P.R.E.A.L., 36 Avenue Jean-Jaurès, 94110 Arcueil, France verschijnen 2 series historische studies, die van belang zijn als documentatiemateriaal voor onze leden. De eerste serie draagt tot titel *'Le guide Français des Ordres, Décorations et Médailles'*.
   Daarin verschenen reeds:
   - Deel 1: *'Ordres, Décorations et Médailles Militaires (Français et Etrangers)'*, 3e druk, prijs 290 FF.
   - Deel 2: *'Ordres de Chevalerie et de Mérite, Médailles d'Honneur des Ministères et de Sociétés'*, prijs 290 FF;
   - Deel 3: *'Ordres et Décorations de la Résistance (2e Guerre Monde), Française et Etrangère'* (23 pays!), prijs 290 FF;
   - Deel 4: *'Croix et Médailles Militaires de la Grande Guerre '14-'18, France, Etats Allemands et leurs Alliés'*, prijs 200 FF.

   Alle delen zijn rijkelijk voorzien van zwart/wit- en kleurenafbeeldingen. De tweede serie verschijnt onder de naam *'Collections Historiques du Musée de l'Armée'* en bevat o.a.:
   - Deel 1: *'La Grande Guerre 1914-1918'* par Colonel Marc Neuville, préface du Prof. Pédroncini, prijs 248 FF;
   - Deel 2: *'L'Armée de Napoléon III'*, par Colonel Paul Willing, préface du Prince Joachim Murat, prijs 248 FF;
   - Deel 3: *'L'Expédition du Mexique et la Guerre Franco-Allemande 1870-1871'* par Colonel Paul Willing, prijs 248 FF;
   - Deel 4: *'Les Soldats du Roi 1610-1789'*, par Colonel Dugué Mac-Carthy, prijs 268 FF.

   Van deze serie is ieder deel op formaat 21 x 30 cm, met stofomslag in kleuren en 16 grote kleurenprenten en op de 120 pagina's verspreid nog eens 'n 700-tal foto's van wapens, hoofddeksels, insignes etc. De boeken zijn niet goedkoop, maar zij behoren waarlijk tot de besten op hun gebied.

4. Gaat U dit najaar nog naar Parijs, dan heb ik hier voor U een aantal zaken op een rijtje gezet, waar U tinnen figuren te

kust en te keur zult aantreffen:
- Jacques Bittard, 34 Galerie Montpensier (1er) (14.30-19.30 h.);
- Charles Marchal, 46 Rue de Miromesnil (8e) (09.30-12.00 et 14.00-18.30 h.) tél. 265-72-79;
- Manufacture Historique des Soldats de Plomb, 2 Rue Oplus (5e) (08.30-17.30 h.) tél. 587-25-57 (ook op schriftelijke bestelling);
- Au plat d'étain, 1 Rue du Vieux Colombier (6e) (10.30-18.30 h.) tél. 548-61-06 (zeer oude modellen, 18e eeuws);
- Soldat d'antan, 12 Rue de l'Université (7e) (10.30-19.30 h.) tél. 260-89-56 (ook ridderorden en onderscheidingen);
- Vieille France, 364 Rue St. Honoré (1er) (10.30-18.30 h.) tél. 260-01-57 (ook ridderorden en onderscheidingen);
- Le Cimier, 38 Rue Ginoux (15e) (10.30-13.00 et 14.00-19.00 h.) tél. 598-94-28;
- Le Hussard du Marais, 12 Rue des Francs Bourgeois (3e) (10.00-19.00 h.) tél. 278-07-95 (maakt ook op bestelling).

Veel succes met Uw speurtocht in het altijd weer boeiende Parijs!

5. Over naar Engeland, waar steeds meer zaken op het gebied van militaria worden opgezet. Enig nieuws uit die contreien:
   - Bell toys ltd., Ashford Road, Middlesex TW 15 1 XH heeft voor U het laatst uitgekomen model van Italerie in voorraad, namelijk de Duitse Panzer-spähwagen M-234 in schaal 1 op 35.
   - Indien U van war-games houdt, bezoek dan The Guardroom, 38 West Street, Dunstable (Beds.). U zult er duizenden war-games figuren vinden plus een uitgebreide collectie spellen en boeken. Daarnaast ook goed gesorteerd in normale miniatuurfiguren (54 mm tot 90 mm).
   - Bij de uitgeverij Osprey zijn voor de militaria-enthousiasten twee nieuwe boeken verschenen en wel: *'Military Motorcycles of World War 2'* door Roy Bacon en *'Spitfire, a living legend'* door Jeremy Flack. Het eerst genoemde boek geeft een compleet overzicht van alle motorrijwielen, in militair gebruik tijdens de tweede wereldoorlog. Het behandelt de ontwikkeling der motoren en het produktieproces. Het bevat 192 blz. en 160 zwart/wit foto's. De prijs bedraagt £ 8,95. Het tweede boek is de volledig in kleuren uitgevoerde story van de legendarische Spitfire. Het bevat zelfs aanwijzingen voor restauratie en voor het onderhoud om Spitfires vliegend te houden. Het boek heeft 128 bladzijden met 122 kleurenfoto's en kost £ 6,95. Beide boeken zijn verkrijgbaar via Uw boekhandel.
   - Het beroemde Imperial War Museum heeft een dépendance-collectie op Duxford Airfield, Cambridge. Daar wordt t/m 3 november 1985 een grote expositie gehouden van historische foto's (waarvan vele nog nooit geopenbaard) over het laatste deel van de tweede wereldoorlog. Daarnaast wordt voor het eerst aan het publiek de Duitse Würzburg-radar (grote uitvoering), die geheel gerestaureerd is, getoond.

6. Het U.S. Government Printing Office (GPO) verkoopt (ook aan particulieren) boeken, foto's, posters en wandkaarten op militair gebied. Recent verschenen in de serie *'U.S. Marines in Vietnam'* de boeken:
   - *'The landings and the Build-up'* en
   - *'Small Unit Action in Vietnam, summer 1966'*.

   De prijzen zijn resp. $ 8 en $ 6,50. Er zijn voorts verschillende titels betreffende alle onderdelen van de Amerikaanse strijdkrachten en enige sublieme wandkaarten in kleur van uniformen, onderscheidingen enz. Een catalogus kan worden aangevraagd bij:
   Publication Order Branch, Stop SSOP, U.S. Government Printing Office,

Washington DC 20402, USA.
U moet wel enig geduld hebben, want de beantwoording laat nogal eens op zich wachten!

7. Er zijn weer enige landmacht- en luchtmachtorders verschenen, die mogelijk van belang zijn voor onze leden. Hier volgen zij:
   - Lu 0 85501 (57/61) Emblemen voor formaties behorende tot de Koninklijke Luchtmacht;
   - La 0 85006 (53/78) / Lu 0 85509 (53/77) Overzicht van onderscheidingstekenen, die door militairen kunnen worden gedragen.

8. Wij ontvingen het jaarboek 1984/85 van de Stichting Menno van Coehoorn. De omvang van het boekwerk is toegenomen, maar gelukkig heeft de kwaliteit van de inhoud daarmede gelijke tred gehouden! Voortreffelijke artikelen van hoog gehalte vullen het boek. Ik noem daarvan:
   - *'School der Oudnederlandse versterkingskunst in Klein-Polen'* door Prof.dr. Janusz Bogdanowski;
   - *'De Nederlandse forten op Sri-Lanka'* door J. Sneep;
   - *'Die Festungwerke von Antwerpen im 16. Jh'* door Hartwig Neumann;
   - *'Geschiedenis van Fort Zoutman op Aruba'* door Dr. J. Hartog.

   Een schitterende kleurenomslag van de Berkelpoort te Zutphen siert het jaarboek, dat hiermede zijn tiende druk bij de Walburg Pers beleeft. Bijna gelijktijdig ontvingen wij het jaarverslag 1984 van de Oorlogsgravenstichting. Keurig verzorgd, geheel in kleurendruk. U weet toch, dat deze stichting ten doel heeft *'De aanleg, inrichting, instandhouding en verzorging van het Nederlandse oorlogsgraf, waar ter wereld zich dit ook moge bevinden, alsmede het onderhoud der in Nederland verspreid liggende graven van de leden der geallieerde strijdkrachten, voor zover daarvoor niet door het betrokken land wordt zorggedragen. Tevens worden bezoeken van nabestaanden in groepsverband aan de graven in het buitenland georganiseerd.'* U kunt zich als donateur van deze zeer nuttige stichting melden bij: Oorlogsgravenstichting, antwoordnummer 994, 2500 XK Den Haag (in ongefrankeerde enveloppe).

9. Ons oud-bestuurslid J. Albarda stuurde mij een knipsel uit de Gooi- en Eembode, dat voor de verzamelaars van militaria op postzegels van belang is. Ik laat het hier in zijn geheel volgen.

   'NOORWEGEN - Verzamelaars van Noorse zegels en thematische filatelisten die militaire zegels in hun portefeuille hebben kunnen sinds 22 mei drie waarden aan hun collectie toevoegen. Op die dag verschenen er twee zegels ter gelegenheid van het 300-jarig bestaan van de Noorse artillerie en het 200-jarig bestaan van de officiersscholen voor artillerie, alsmede een zegel naar aanleiding van het 300-jarig bestaan van het fort Kongsten.
   Een artillerie-zegel van 3,00 kroon (oplage 7 miljoen) toont een 24-ponder, een bronzen kanon, dat koning Christian IV bij zijn kroning in 1596 ten geschenke kreeg. Het kanon werd in later jaren van de vesting Bakus naar het slot Akershus overgebracht, waar het in 1716 bij de verdediging tegen de aanvallen van de troepen van koning Karel XII werd ingezet. Op een 4,00 kr.-zegel (eveneens met een oplage van 7 miljoen) een kanon op een slee-affuit uit 1758.
   Het fort Kongsten ligt ongeveer 500 meter ten zuidoosten van de vesting Frederikstad. Dit bolwerk, dat thans op de monumentenlijst staat, werd in 1685 gebouwd. Op een 2,50 kr.-zegel (oplage 11 miljoen) wordt het fort verbeeld in vroeger eeuwen.'

   En van ons mede-lid P. Boesveld ontving ik het volgende bericht:
   'Even wil ik een boekje onder Uw aandacht brengen, dat, hoewel niet *'militairgericht'*, voor de leden van *'Mars'* interessant en wie weet, ook leerzaam is.

Titel: *'de Koninklijke Stallen'*, met als ondertitel: *'Het Koninklijk Staldepartement in woord en beeld.'* Door: Lt.-Gen. der Cav. b.d. J.A.C. Bartels. Bij: De Bataafsche Leeuw. ISBN: 90.6707.031.9.
Geeft een beschrijving van rijtuigen als Gouden Koets, Glazen Koets etc., functie van deze rijtuigen, kleding personeel etc. Met goede foto's, gedeeltelijk in kleur. 92 bladzijden, goed papier en goed bindwerk. Prijs: ± *f* 25,-.

10. Voor de liefhebbers van de boeken van L. en F. Funcken, die de Franse taal niet zo machtig zijn en wellicht de Duitse uitgave dezer boeken prefereren, is er nu voordeel te behalen. Bij *'Das preiswerte Buch'* (Franz A. Taubert - Postfach 128, 3388 Bad Harzburg 1, W. Duitsland) zijn de volgende afgeprijsde boeken à DM 20,- per stuk te verkrijgen:
- Historische Uniformen Band I t/m VI;
- Rüstungen und Kriegsgerät im Mittelalter;
- Rüstungen und Kriegsgerät der Ritter und Landsknechte.

Ieder deel bevat o.a. 160 bladzijden en ca. 700 afbeeldingen in kleuren. De oorspronkelijke prijs van deze boeken was in Duitsland DM 44,-.

J.A. van ZELM van ELDIK

De geboortedag van de Militaire Willems-Orde

Als de geboortedag van een orde of van een onderscheiding wordt doorgaans de dag gerekend waarop het staatshoofd de instellingswet of het instellingsbesluit ondertekent. De 30ste april 1815 wordt meestal beschouwd als de geboortedag van de Militaire Willems-Orde. De wet op deze orde echter is naar alle waarschijnlijkheid op 6 mei 1815 door koning Willem I bekrachtigd.

Bij de totstandkoming van de militaire orde is veel spoed betracht. De oorlogsdreiging die gedurende de tijd van de voorbereiding heerste is hieraan stellig schuld geweest. Bij het bestuderen van de voorstukken der instellingswet blijkt dat koning Willem I niet steeds voldaan was over de resultaten van de wetsontwerpers en de adviseurs. Het is dan ook niet ondenkbaar dat de koning, zelfs na aanvaarding van het wetsontwerp door de Staten-Generaal op 27 april 1815, het bekrachtigen van de wet even heeft aangehouden. Ook tijdgebrek kan een oorzaak zijn geweest.
In het *'Staatsblad der Vereenigde Nederlanden'* is de wet opgenomen met de datum 30 april 1815 en genummerd 33*. Een sterretje bij een staatsbladnummer duidt er meestal op dat een onregelmatigheid heeft plaats gevonden. Tussen de oprichting van het staatsblad bij soeverein besluit van 18 december 1813 No. 5 en het verschijnen in 1815 in het Staatsblad No. 33*, waren twee staatsbladen verschenen waarvan het nummer was voorzien van een sterretje[1], kennelijk het gevolg van inlassing.
Beziet men de originele wet houdende de instelling van de Militaire Willems-Orde, dan valt dadelijk op dat het stuk op de normale plaats de datum 29 april 1815 droeg, welke datum is doorgestreept. Boven de doorgestreepte datum vindt men de 6de mei vermeld. Ook deze dagtekening is ongedaan gemaakt en onder de beide doorhalingen vervangen door de datum 30 april.
In het archief van Streven Dassevael, in 1815 griffier en archivist der Staats Secretarie, na zijn overlijden op 16 januari 1838 verworven door het Algemeen Rijksarchief[2], bevinden zich *'pro memories'* van Dassevael aan de algemene secretaris van Staat Mr. A.R. Falck, wanneer Mr. Falck bij de koning te Brussel vertoefde en Dassevael ingeschakeld bleef bij de leiding van de Staats Secretarie in 's-

Gravenhage.[3] Dassevael schreef aan de linkerzijde van een *'pro memorie'* over belangrijke zaken die waren voorgevallen of over zaken waarin Mr. Falck had te beslissen. Deze schreef dan, voordat hij een *'pro memorie'* terugzond, aan de rechterzijde zijn antwoorden of reacties.

Op 8 mei 1815 schreef Dassevael: *'By Besluit v. Z.M. v.* 30 Ap. ll *No. 5 is aan de Armée kennis gegeven v. het oprigten der Willems orde. De Wet heeft de dagteekening van* 6 Mei 1815. *Kan dit zoo blyven? of behoort de Wet te worden geantidateerd? men zal intusschen voortgaan met het drukken van het Staatsblad, en laten, tot de decisie van Z.E. bekend is, de datum open.'*

Mr. Falck had Dassevaels *'pro memorie'* blijkens zijn aantekening op 11 mei behandeld. Zijn antwoord luidde: *'De reflexie is volkomen juist en de Heer Schovel*[4] *wordt er voor bedankt. Aan den anderen kant moet men zorgen dat N. 35 v.h. Staatsblad geen vroeger datum drage dan het nu uitgekomene No. 34. Met de Wet voor de Orde ook 30 April N: 5 te geven is die zwarigheid uit den weg geruimd; blyvende dan alleenlyk te begrypen dat N. 5 later dan No. 6 gedrukt is, maar dat is eene kleinigheid.'*

'Die zwarigheid uit den weg geruimd' schreef Mr. Falck dus, maar 170 jaren herdenken de ridders in de Militaire Willems-Orde de geboortedag hunner orde eigenlijk op een onjuiste datum. Men beschouwe de 30ste april dan als de symbolische verjaardag der orde.

Het besluit van 30 april 1815, dat oorspronkelijk naast het kenmerk Litt. M 4 het nummer 5 droeg - de bekendmaking aan de troepen te velde - werd vernummerd tot 5 a. Het is duidelijk te zien dat de letter *'a'* naderhand is bijgeplaatst. Bij het Ministerie van Oorlog was een afschrift van dit besluit ontvangen alleen onder het kenmerk Litt. M 4, derhalve zonder het nummer 5 of 5 a, het nummer waarmede het stuk in de dagomslagen van het archief van de Staats Secretarie zijn plaats vond. Het besluit kon bij dit ministerie dan ook niet anders als besluit Litt. M 4 worden ingeschreven[5] en nadien als zodanig aangehaald. Een dergelijke gecompliceerde gang van zaken, wat betreft de nummering van staatsstukken, kwam in de begintijd van het koninkrijk veel voor.

In het besluit van 30 april No. 5, naderhand dus 5 a Litt. M 4 - aan het handschrift te oordelen vermoedelijk door Mr. Falck zelf geschreven - werd de oprichting van de Militaire Willems-Orde bekend gemaakt, zonder de nadrukkelijke vermelding echter dat die oprichting reeds had plaats gevonden of op welke dag deze zou plaats vinden, evenmin op welke wijze. Men had kennelijk haast om de armée in te lichten en om aan haar eerbetoon in het vooruitzicht te stellen. Van de overigens zeer bekwame Mr. Falck is wel bekend dat hij vaak met wat te grote voortvarendheid werkte.

Of met het besluit van 30 april No. 5 - 5 a Litt. M 4 te voorbarig is gehandeld zou wellicht nader te bewijzen zijn geweest aan de hand van de agenda's van de Staats Secretarie. Een beletsel bij een onderzoek in deze richting bleek te zijn het ontbreken van de bladen van 30 april 1815. De agenda's uit deze tijd zijn viermaandelijks ingebonden. Het eerste deel van 1815 had moeten doorlopen tot en met 30 april; de laatste datum in dit deel aanwezig is echter de 29ste april. Niet onmogelijk is de 30ste april bij het binden of herbinden verloren gegaan. De betreffende agenda heeft niet meer de oorspronkelijke band, zoals het merendeel van de agenda's in deze reeks.

De 30ste april 1815 viel op een zondag, doch in de tijd van koning Willem I togen ambtenaren van de Staats Secretarie op zondag enige uren aan het werk. Het opvolgende deel van de agenda's vangt aan met de 1ste mei. Ook al zoekt men een eind in de maand mei 1815; een inschrijving betreffende de instelling van de Militaire Willems-Orde werd niet aangetroffen, evenmin in de dagen voorafgaande aan 30 april 1815.[6]

De wet van 30 april 1815 No. 6 droeg eerst de datum 24 april 1815, doch verkreeg door wijziging dezelfde dagtekening als die op de Militaire Willems-Orde, namelijk 30 april 1815. In het staatsblad vindt men deze wet onder No. 34. Het betrof hier echter een visserijaangelegenheid; geen instituut als een ridderorde met gedenkdagen.

Aantekeningen:

1. Staatsblad No 44* in 1814 en No. 27* in 1815.

2. Zie: Verslagen omtrent 's Rijks oude archieven. XL, eerste deel 1917. 's-Gravenhage, 1918. Blz. 367-368.
3. Algemeen Rijksarchief. Collectie Steven Dassevael, lijst III - 36. *'Pro memories'* 2 augustus 1814 - 18 september 1815.
4. Lodewijk Hendrik Elias Schovel, eerste commies ter Staats Secretarie. Deze had waarschijnlijk op de onregelmatigheid gewezen.
5. Algemeen Rijksarchief. Archief Ministerie van Oorlog 1813-1913, inventarisnummer 12560. Inschrijving Tweede afdeling, 6 mei 1815.
6. Algemeen Rijksarchief. Archief Staats Secretarie 1813-1840, inventarisnummers 4693 en 4694. De index van het jaar 1815 - inventarisnummer 5065 folio 634 - geeft de juiste volgorde aan, doch indices behoefden niet dagelijks te worden bijgehouden. Hierdoor konden gebeurtenissen meer overzichtelijk worden vermeld.

J.H.M. BERLEMON

De geschiedenis van de tweede wereldoorlog

De geschiedenis van de tweede wereldoorlog gaat voor ons land in op 10 mei 1940, als Duitsland zonder voorafgaande waarschuwing ons land binnenvalt. Na de capitulatie op 14 mei volgt er voor Nederland een bezetting van vijf lange jaren (behoudens het zuiden van Nederland, dat in het najaar van 1944 bevrijd werd) en die eindigt op 5 mei 1945.

Als ik dit schrijf zijn de *'bevrijdings-feesten'* ter herinnering aan de capitulatie van nazi-Duitsland, 40 jaar geleden, alweer verleden tijd. Een bevrijdingsfeest dat nu niet bepaald in z'n algemeenheid groots is verlopen. Natuurlijk, het hierheen halen van de *'Manna-bemanningen'* en andere plaatselijk georganiseerde festiviteiten gaven zo nu en dan wel het een en ander weer over wat zo'n 40 jaar geleden was gebeurd.
Maar de regering c.q. politiek en ook kerkelijke autoriteiten hadden wat problemen met de vijfde mei, die namelijk op zondag viel. Maar de oorlog destijds trok zich niets aan van de zondagsheiliging en ik vraag mij dan ook af wanneer het bericht van de bevrijding op zondag was gekomen in plaats van op zaterdag 5 mei, of iedereen dan thuis was blijven zitten en niet zoals toen massaal zingend en dansend de straat op ging. De politiek, die normaal al weinig historisch besef heeft (herhaling van eerder gemaakte fouten) gaf nu ook niet bepaald een duw in de richting van een waarlijk nationaal feest door bijvoorbeeld een vrije dag op 6 mei of op de dag van de algehele capitulatie op 8 mei 1945 te geven. De politiek wordt nu eenmaal niet graag herinnerd aan de feiten, die de geschiedenis heeft opgeleverd.
Ik herinner mij in dit opzicht een gezegde: *'dat de oorlog door slechte mensen wordt gemaakt, maar door goede mensen moet worden uitgevochten.'* Een ieder denkt hier maar het zijne of hare van. Maar, zoals gezegd, de geschiedenis van de tweede wereldoorlog, die feitelijk begon met de inval van nazi-Duitsland in Polen op 1 september 1939[1] en eindigde op 2 september 1945 met de capitulatie van Japan.[2]
Voor het voormalig Nederlands-Indië begon de tweede wereldoorlog op 8 december 1941 en eindigde formeel op 2 september 1945 (Hier is een historische discrepantie, gezien de proclamatie van Soekarno van een onafhankelijk Indonesië op 17 augustus 1945). Ook hier vanaf 8 maart 1942 na de algemene capitulatie van Nederlands-Indië zeer zware en donkere jaren voor de Nederlandse en Indonesische bevolking.
Terug naar Nederland. Na de capitulatie in '40 begon in Nederland het normale leven al vrij snel op gang te komen. Het bleek allemaal wel mee te vallen met de bezetter. Wat de bezetting voor Nederland en de bevolking werkelijk betekende, ging zich na enkele maanden aftekenen. Ik laat de bezetting, het

verzet, de deportaties, de jodenvervolging, de arbeidsinzet en collaboratie hier buiten beschouwing.
Nu de geschiedschrijving. Daar wil ik iets over zeggen. Er zijn in de afgelopen maanden rondom de bevrijdingsfeesten een 150-tal her- en nieuwe uitgaven verschenen van boeken met betrekking tot de oorlog in en boven Nederland. Boeken, die soms wat nieuwe feiten aan het licht brachten, maar veelal open deuren intrapten voor wat betreft feiten en documentatiemateriaal. Aangekondigde nog nimmer gepubliceerde foto's bleken wederom dezelfde nimmer gepubliceerde foto's te zijn. Het tragisch verlopen epos van Arnhem kreeg wederom met het verraad van Lindemans alias King-Kong te maken en over het andere wèl met succes verlopen deel van *'Market Garden'*, namelijk bij Nijmegen en Eindhoven, verscheen weer niets, behalve dan het reeds eerder verschenen boek *'Als sterren van de hemel'*, van Norbert de Groot. Denk ik aan de grote wapenfeiten, die de bevrijding van ons land bewerkstelligden, zoals eerder genoemde *'Market Garden'*, veelal bekend als de Slag om Arnhem, de Slag om Overloon, de harde en zware gevechten rondom de Scheldemond en de Zeeuwse eilanden. Er kwamen enkele voortreffelijke boeken over. Ik wil nog wel noemen het monster standaardwerk van dr. L. de Jong en voor wat betreft de Meidagen de voortreffelijke werken van overste Brongers. Over het algemeen goede, betrouwbare historische gegevens. Toch is de hang naar de waarheid groot. Er zijn teveel vraagtekens. Zoeken we naar de waarheid over bijvoorbeeld het *'England-Spiel'*, dan ook geeft *'Spionnen bespied'* geen uitkomst. Was er verraad, was het gewoon opportunisme (hetzij politieke of economische) of waren het gewoon grove fouten, domheden, door overigens *'goede'* Nederlanders begaan en die om wat voor reden dan ook, niet toegegeven willen of kunnen worden.
De meeste andere boeken, bijvoorbeeld die van De Jong, Brongers, Korthals Altes en vele anderen wil ik hier verder buiten beschouwing laten. Gaan we zoeken naar de oorzaken voor *'De Slag om Arnhem'*, dan was het mijns inziens een brug te ver . . . , slechte radioverbindingen, twijfel aan de integriteit van het verzet en de informaties van dit verzet en de onderschatting van de veerkracht en de inventiviteit van de tegenstander, die was immers gedemoraliseerd! toegegeven, hó maar. Overloon . . ., dezelfde problemen, overschatting van zichzelf en onderschatting van de tegenstander, nota bene kort na Arnhem. Nooit toegegeven. Voor wat betreft Zuidwest Nederland, de harde en zware strijd door veelal Frans-Canadese troepen met als bijkomende vijand het slechte weer en het water. Maar volgens het boek *'De 85 dagen'* van R.W. Thompson óók politieke problemen.
Over de kleine militaire operaties in bezet Nederland, ik denk aan de landing, nog zeer recentelijk in het nieuws, van de Franse commando's te Wassenaar, de commando's op de Veluwe, Belgische S.A.S.-eenheden, Franse para's, daar is Nederlandstalig niet veel over bekend, behalve dan het zo even gesignaleerde over de Franse commando's te Wassenaar. Ik ben er mij van bewust, dat ik vele boeken, feiten en handelingen met betrekking tot de bezetting en de bevrijding van Nederland niet genoemd heb, als ik denk aan de inzet gedurende de oorlog van 320 en 322 Dutch Squadron R.A.F., de Koninklijke Marine, de koopvaardij en de visserij, ik schiet tekort.
Ik denk aan de beschrijvingen, al dan niet negatief, van de belevenissen van de Prinses Irene Brigade, allerhande boeken, die het relaas van plaatselijke bevindingen van de bezetting en de bevrijding beschrijven. Veelal goed bedoeld, maar emotioneel en daarom historisch niet relevant. De geschiedenis van de tweede wereldoorlog met betrekking tot Nederland is voor mij dan ook vaak een oplossing zoeken tussen feiten in slechte boeken en fouten in goede boeken en dan ligt de waarheid vaak in het midden.
Voor mij geen voldoende bewijs om een nieuw hoofdstuk over een bepaalde gebeurtenis in '40-'45 te kunnen schrijven, het zijn hypotheses, filosofieën, geen waarheid. Zolang documenten geheim blijven, zolang mensen, die het weten om wat voor reden dan ook hun mond houden, blijven vele gaten in de historie '40-'45 een feit en kunnen

behalve wat vastgesteld is, gissingen en Indianenverhalen de zaak alleen maar vertroebelen. Neen, nogmaals veelal open deuren intrappen en heroïsche gedragingen toekennen, hoe begrijpelijk ook, aan meestal goed bedoelde handelingen gedurende de oorlog, maar het is geen waarheid. Het zoeken naar, zoals prof. Belinfante schrijft in zijn boek *'In plaats van Bijltjesdag'*, niet naar foute Nederlanders maar naar fouten van goede Nederlanders, die plaats vonden in een tijd en onder omstandigheden, die voor diegene, die het niet meegemaakt heeft, niet te begrijpen zijn en dus moeilijk kunnen en ook niet mogen veroordeeld worden.
Ik heb geen nieuwe geschiedenis van de tweede wereldoorlog geschreven, ik heb slechts aan willen tonen, dat wat in deze bewogen jaren is gebeurd, vaak met geen pen te beschrijven is, woorden schieten te kort. Toch blijft het een zaak, die onverschillig hoe ook de uitkomst is, ons bezig moet blijven houden.

Mochten er naar aanleiding van het bovenstaande relaas leden zijn met belangstelling voor de tweede wereldoorlog, met name met betrekking tot Nederland en behoefte hebben hierover te willen discussiëren, laten die dit dan aan mij via een briefkaart kenbaar maken, zodat ik plaats en tijd kan organiseren voor een bijeenkomst in het kader van de studiegroep afdeling tweede wereldoorlog. Schrijf aan: J.H.M. Berlemon, Postbus 3066, 2301 DB Leiden.

Noten:

1. Op 3 september 1939 verklaarden Groot-Brittannië en Frankrijk na een ultimatum met betrekking tot de inval in Polen aan Duitsland de oorlog. De tweede wereldoorlog was hiermede een feit.
2. De formele overgave van Japan werd op 2 september 1945 getekend op het Amerikaanse slagschip USS Missouri.

---

12 oktober a.s.

JAARLIJKSE ALGEMENE LEDENVERGADERING

Zie juli/aug. nummer!

J.A.C. BARTELS

Zuid-Afrika, militair historisch bezien

Militariade van maart/april j.l. deed mij besluiten iets van mijn reis door Zuid-Afrika op papier te zetten. Eveneens in maart/april hebben mijn vrouw en ik een maand door dat immense land gezworven waarbij ons oog zeer gericht was op de historie van dat land, zo nauw met die van ons verbonden. Het land is tweetalig; als Nederlander ben je bevoorrecht want je begrijpt het Afrikaans alsook het Engels.

In Pretoria bezochten wij het Voortrekkersmonument. Een geweldig gebouw met een voor Afrikaners schier religieuze betekenis. Binnen dit gebouw vol symboliek is een enorm beeldverhaal wat op indringende wijze de problemen van de Voortrekkers weergeeft. Zo zagen wij daar de trek over de Drakensbergen, de moord op Piet Retief. Tegenover dit gebouw bevindt zich een museum waar het dagelijkse leven van de Voortrekkers wordt uitgebeeld.
Even verderop ligt Fort Schanskop, 'n mooi gerestaureerd fort, nu als militair museum ingericht. Dit fort heeft van 1897 tot 1978 behoord tot de Staatsartillerie van wat nu heet de Zuidafrikaanse republiek. Een Krupp-kanon herinnert hier nog aan. Behalve inheemse wapens vindt men ook steekwapens uit de Tweede Vrijheidsoorlog 1899-1902. Echter ook ontwaart men hier een exemplaar van het toch wel zeer zeldzame Duitse parageweer FG 42. Wat mij als Nederlander trof was een schitterend model van de H.M. *'Gelderland'* aangeboden door de Koninklijke Marine. Het was immers dit schip dat de jonge koningin Wilhelmina zond in 1902 (?) om Paul Kruger uit Afrika naar Nederland te halen. 'n Merkwaardige ervaring! Vervolgens hebben wij in de omgeving van Vrijheid het Bloedriviermonument bezocht. Op 16 december 1838 (wij waren België dus net kwijt!) versloegen 464 man onder aanvoering van Andries Pretorius een Zoeloeleger van zo'n 15.000 man! De rivier zag rood van het bloed hetgeen deze stroom een nieuwe naam opleverde. 't Monument is wel heel apart. Op het oorspronkelijke slagveld waarop een lager van zo'n 60 ossewa's op ware grootte staat opgesteld, met hier en daar een munitiewagen en enige kanonnen. Al dit materiaal is van staal overtrokken met brons. Het heeft kapitalen gekost, maar het heeft net als het Voortrekkersmonument voor de Afrikaner een bijna godsdienstige betekenis. In de omgeving van Vrijheid zijn nog gevechten geleverd te Isandlwana, op 22 januari 1879 waar het Britse kamp door een Zoeloeleger van zo'n 20.000 krijgers onder de voet werd gelopen. Van de in totaal 950 Britten overleefden slechts 55 man dit gevecht, de Zoeloes verloren zo'n 3000 man. Op dezelfde dag verdedigden 140 Britten vanaf 4 uur in de ochtend tot de volgende dag 4 uur in de middag een kampje bestaande uit een hospitaal en voorraadschuur te Rorke's Drift tegen een overmacht van zo'n 4000 Zoeloes. Voor het eerst hadden wij van Rorke's Drift gehoord in het museum van The South Wales Borderers te Brecon in Wales. Wie kent niet de geweldige film Zulu Dawn? Elf (11) Victoria Crosses werden verleend aan soldaten die aan dit gevecht hadden deelgenomen. Nu is het een vreedzame plek waar men schitterende wandkleden kan kopen.
Voorts zijn nog te bezichtigen de slagvelden bij Itombi Drift (12 maart 1879), Hlobane (28 maart 1879), Nkambula (29 maart 1879), de dood van Prins Louis Bonaparte op 1 juni 1879, het slagveld bij Ulundi (4 juli 1879), Talana Hill (20 oktober 1899), Scheepersnek (20 mei 1900), Lancaster Hill (11-12 december 1900), Bloedrivierpoort (17 september 1901), Itala (25-26 september 1901), Mount Prospect (26 september 1901) en last but not least de slachting van een Boerenkommando

door Zoeloes bij Hollekrans op 6 mei 1902. Voor mij behorende tot een na-oorlogse generatie was het verbijsterend hoe bloedig de geschiedenis van dat land is. Wanneer men dan bijvoorbeeld de indrukwekkende biografie leest over Dingane (koning der Zoeloes nadat hij in 1828 koning Shaka had vermoord) dan krijgt men niet alleen een goed beeld van de relatief recente geschiedenis als ook bewondering voor de militaire organisaties van de Zoeloes (Peter Becker: Rule of fear, Penguin Pocket ISBN 0 14 00.49770). Wij hebben nog Ulundi bezocht waar in de vlakte van Ulundi de finale slag tussen de Britten en de Zoeloes heeft plaatsgehad. Momenteel is een gedeelte van de imposante Zoeloekraal weer opgebouwd. Tevens is er een museum. Nadat de Zoeloes verslagen waren vochten de Britten tegen de Boeren, een gevecht dat eigenlijk nog niet geëindigd is, zo was onze ervaring . . .
In Durban waren wij te gast bij één van Zuid Afrika's oudste regimenten, de Durban Light Infantery. De geschiedenis van dit roemrijke regiment (Tobroek, El Alamein) gaat terug tot 1854. De sfeer die het hoofdkwartier uitademde was Brits, met name de mess was een lust voor het oog. Evenzo was dat het regimentszilver en -museum.
Het Kasteel te Kaapstad, wij zouden het een fort noemen, was één van de volgende objecten van onze reis. Het schijnt het oudste gebouw in Zuid Afrika te zijn. Een gedeelte ervan wordt nog steeds door het leger, met name de verbindingsdienst, gebruikt.
Wat over dit kasteel in Militariade van maart/april j.l. staat is juist. Echter ook het gebouw zelf met name de Raadzaal met haar grote collectie antiek, veel V.O.C.!, is zeer de moeite waard.
Het laatste wat wij bezochten was Port Elisabeth. Hier staat het beroemde paardemonument, opgedragen aan de vele, vele paarden die in de oorlogen zijn omgekomen. Een Brits cavalerist houdt zijn vermoeid paard een emmer water voor.
Iets dergelijks zou in het Cavaleriemuseum niet misstaan. Hoeveel paarden hebben wij voor de oorlog niet gehad. Velen zullen ook door oorlogsgewoel omgekomen zijn. In Port Elisabeth bevindt zich verder nog een klein militair museum, Donkin Reserve geheten, genoemd naar Sir Rufane Donkin die in 1820 gouverneur van de Kaapkolonie werd. Port Elisabeth werd genoemd naar zijn in 1818 overleden vrouw en was de plaats waar eveneens in 1820 4000 Britse kolonisten voet aan wal zetten.
In het museum bevindt zich een grote collectie metalen *'Shouldertitles'*, een van deze was die van de Uitenhagen Rifles . . .

De lezer moet begrijpen dat ik voor Mars alleen het militaire gedeelte van onze reis belicht heb. Er is uiteraard veel meer te schrijven over dit enorme land met haar Afrikaanse schoonheid, met al haar immense problemen. Zwerven door Zuid Afrika heeft ons wel geleerd dat Nederland erg veel historische banden heeft met dat land.
Jammer dat beide landen dit niet aangrijpen om door middel van een dialoog tot wederzijds begrip te komen.

RECTIFICATIE

De tekst van het artikel *'De borstzakemblemen van de Koninklijke Landmacht'* in *'Mars et Historia'*, 19e jaargang nr. 4 - juli/augustus 1985 is niet geheel in de goede volgorde geplaatst. Voor een goede samenhang gelieve men de tekst van blz. 163 te lezen direct na het gestelde in de rechter kolom op blz. 162 en wel ná de eerste alinea eindigende op de zin . . . ook als sleutelring kan worden gebruikt. Het artikel besluit dan met het restende deel van de tekst van blz. 162 rechter kolom, aanvangende met *'Van de vervaardigde en thans gedragen borstzakemblemen enz.'* en eindigt aldus met de zin *'Wellicht kan later, wanneer meer rust in deze materie is gekomen, een boekwerk verschijnen met de afbeeldingen in kleur en meer uitgebreide omschrijvingen en betekenissen van de onderdeelsemblemen der KL.'*

B.C. Cats

C. BLIJLEVEN

PANTSERWAGEN M-39

In de tweede helft van de dertiger jaren werd het steeds duidelijker dat het Nederlandse leger volstrekt onvoldoende was uitgerust. Ondermeer het ontbreken van gepantserde gevechtswagens betekende een ernstig gebrek. De verwerving van het benodigde materiaal begon in 1934 en leidde tot de aanschaf van twaalf stuks van de Zweedse Landsverk 181 (bij ons Pantserwagen M-36) en eveneens twaalf stuks van de Landsverk 182 (Pantserwagen M-38). Hiermee werden, respectievelijk in 1936 en in 1938, het Eerste en Tweede Eskadron Pantserwagens opgericht. Toen besloten werd nog een derde eskadron op te richten, werd de veronderstelling geopperd dat DAF wellicht een Britse pantserwagen in licentie zou kunnen bouwen. DAF nam het echter op zich om zelf een pantserwagen te ontwerpen en onder leiding van de heren Van der Trappen en Van Doorne, en met technische assistentie van de heer Addink, werd in 1938, in acht maanden tijd, een prototype gebouwd.

De eerste contacten tussen DAF en het Nederlandse leger dateren uit de jaren dertig, toen DAF o.a. het *'trado-systeem'* ontwikkelde. *'Trado'* is een samentrekking van de namen Van der TRAppen en van DOorne, waarbij de eerste als geestelijke vader en de tweede als de technische uitvoerder gezien moet worden. De trado is een betrekkelijk eenvoudig systeem waarmee van iedere civiele vrachtwagen een militair voertuig gemaakt kan worden met een compleet aangedreven tandemstel. Om zowel lichte als zware vrachtwagens met dit systeem te kunnen ombouwen, waren er meerdere types van de trado. Het systeem bestond in principe uit een tweetal wiel-balanceereenheden, één aan elke kant van het voertuig, welke met een kroonwiel aan de uiteinden van de oorspronkelijke, enkele achteras waren bevestigd. Via dit kroonwiel werd de aandrijfkracht met twee assen overgebracht op de twee wielen aan de beide uiteinden van de balanceereenheid. Door montage aan de standaard bladveren aan het chassis was enige verticale beweging mogelijk, de grootste beweeglijkheid, en daarmee een optimale aanpassing aan de geaccidenteerdheid van het terrein, werd verkregen doordat de balanceereenheden, onafhankelijk van elkaar, vrij konden draaien rond de oorspronkelijke achteras.

Naast het trado-systeem ontwikkelde DAF een voor die tijd revolutionaire voorwielaandrijving met twee diagonale aandrijfassen van de versnellingsbak naar de voorwielen. Het leger had uiteraard grote belangstelling voor deze vindingen en honderden vrachtwagens zijn voor het Nederlandse leger en voor het K.N.I.L. met deze beide constructies omgebouwd.

De ontwerpers besloten het trado-systeem ook toe te passen op de nieuwe pantserwagen. In het ontwerp waren nog een aantal nieuwe toepassingen verwerkt, zoals een zelfdragende gepantserde romp welke tevens diende als frame voor verschillende componenten zoals de motor en de overbrenging. Om te voorkomen dat hij in het terrein vast zou blijven zitten op grote stenen of boomstronken, was de bodem geheel vlak, zoals dat ook bij de Britse Straussler-pantserwagen het geval was. Aan de voorkant waren, gedeeltelijk in de romp verzonken, een tweetal kleine hulpwielen aangebracht teneinde het oversteken van sloten of kuilen te vergemakkelijken.

De motor, een 96 pk Ford Mercury V-8 motor, was rechts achterin het voertuig ge-

188

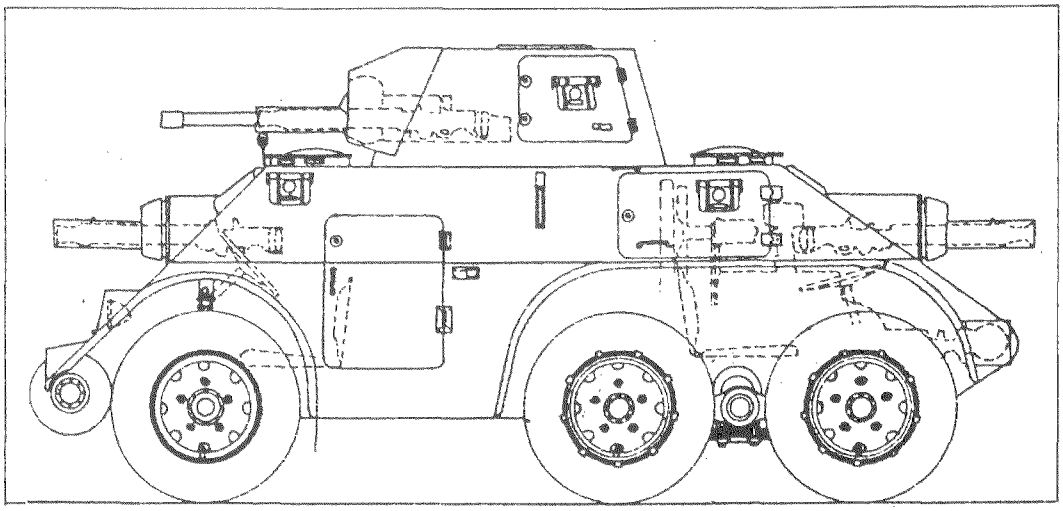

plaatst. Door het weghalen van een brandvrij schot was de motor op een eenvoudige wijze van binnenuit toegankelijk. De aandrijving ging via een versnellingsbak met vier versnellingen vooruit en vier achteruit, aangevuld met een speciale versnelling voor terreingebruik. Dankzij het trado achterwielstel had de wagen een uitstekende terreinvaardigheid.

De romp was gelast en de bepantsering was onder een zodanige hoek geplaatst dat de grootst mogelijke bescherming werd verkregen. Het uitzicht was bijzonder goed. Voor de bestuurders waren ruime kijkluiken aangebracht en daarnaast waren er een aantal periscopen welke een goed rondom-zicht boden. Op een aantal plaatsen in de romp waren kijksleuven aangebracht, welke voorzien waren van snelsluiters. Het pantserglas in deze kijksleuven en in de periscopen kon van binnenuit worden vervangen.

De bestuurder zat voorin, met rechts naast zich de front-mitrailleurschutter. In de beide zijwanden zat een toegangs- of ontsnappingsdeur. De 360 graden draaibare toren zat middenop de romp en had bovenin een ééndelig luik. Links achterin, naast de motor, was de plaats van de achtermitrailleurschutter, die in noodgevallen het voertuig ook achteruit kon rijden.

De hoofdbewapening bestond uit een 37 mm Bofors antitank kanon in de toren met een maximum elevatie van -9½ tot +23 graden. De secundaire bewapening bestond uit twee 7,9 mm mitrailleurs M-20 pantserwagen no. 1 (front- en achtermitrailleur) en één 7,9 mm mitrailleur M-20 pantserwagen no. 2 (coaxiaal). Deze mitrailleurs werden aan DAF ter beschikking gesteld door de Artillerie-Inrichtingen.

De pantserwagen viel dermate in de smaak dat op 25 april 1939 door de directie van het Staatsbedrijf der Artillerie-Inrichtingen met Van Doorne's Aanhangwagensfabriek een contract werd afgesloten voor de levering van twaalf pantserwagens, merk DAF, type P.T.3, met uitzondering van de torens, de bewapening, de periscopen en de wielen met de banden. Het hiermee gemoeide bedrag was *f* 529.600. Bij het uitbreken van de oorlog waren slechts zeven pantserwagens aanwezig bij het Depôt Cavalerie te Amersfoort. Van enkele wagens ontbrak nog de bewapening, de Philips radioset ontbrak nog op alle wagens. Ook reden sommige wagens nog op gewone banden. De weinige gevechtshandelingen speelden zich af in de omgeving van Den Haag. Een peloton begeleidde op 11 mei 1940 een munitieconvooi naar Delft en had daarbij vuurcontact met Duitse parachutisten. Andere wagens hebben nog enkele verkenningspatrouilles gereden in Den Haag en omgeving.

De na de capitulatie nog resterende wagens zijn door de Duitsers onderzocht en vervolgens door hen in dienst gesteld. Ze zijn ge-

Overzicht DAF ombouwconstructies

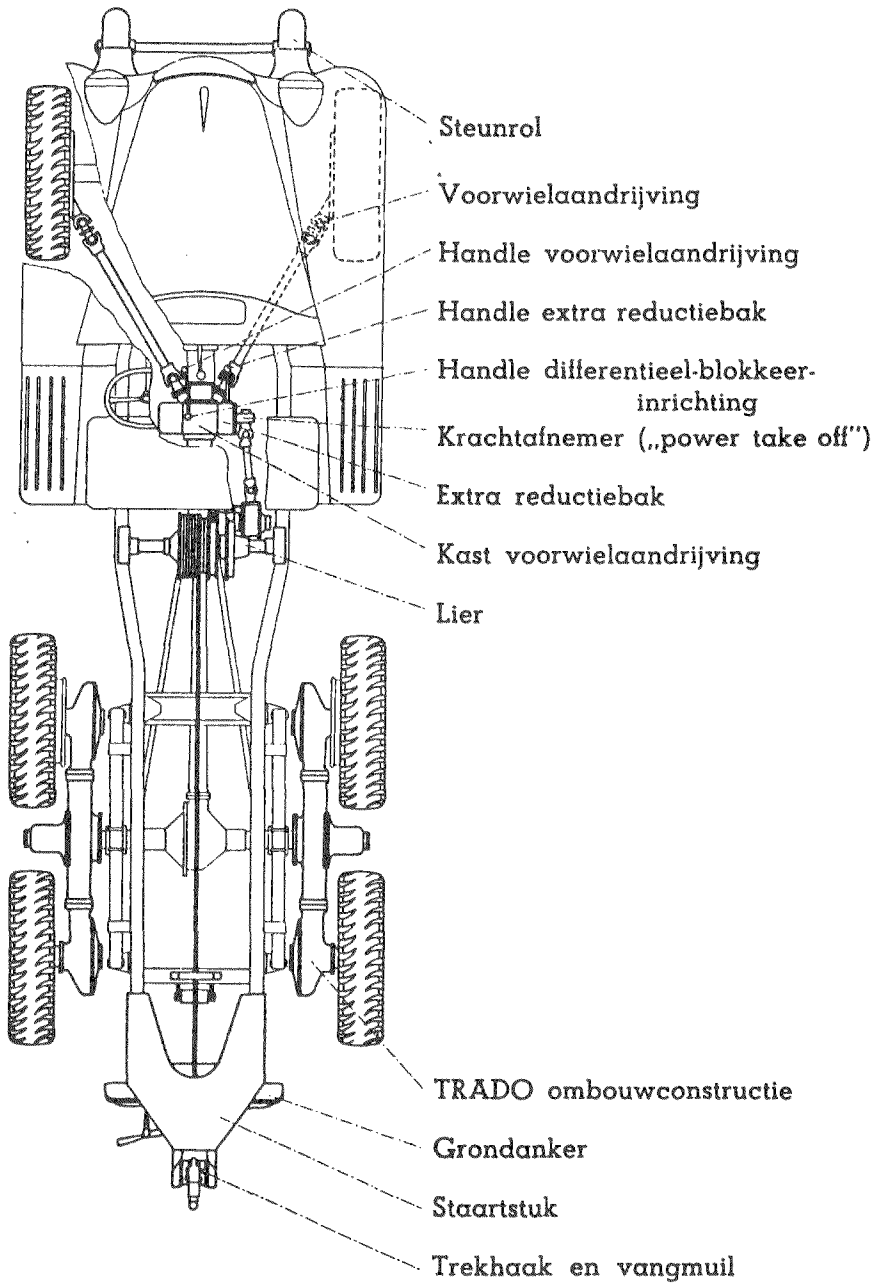

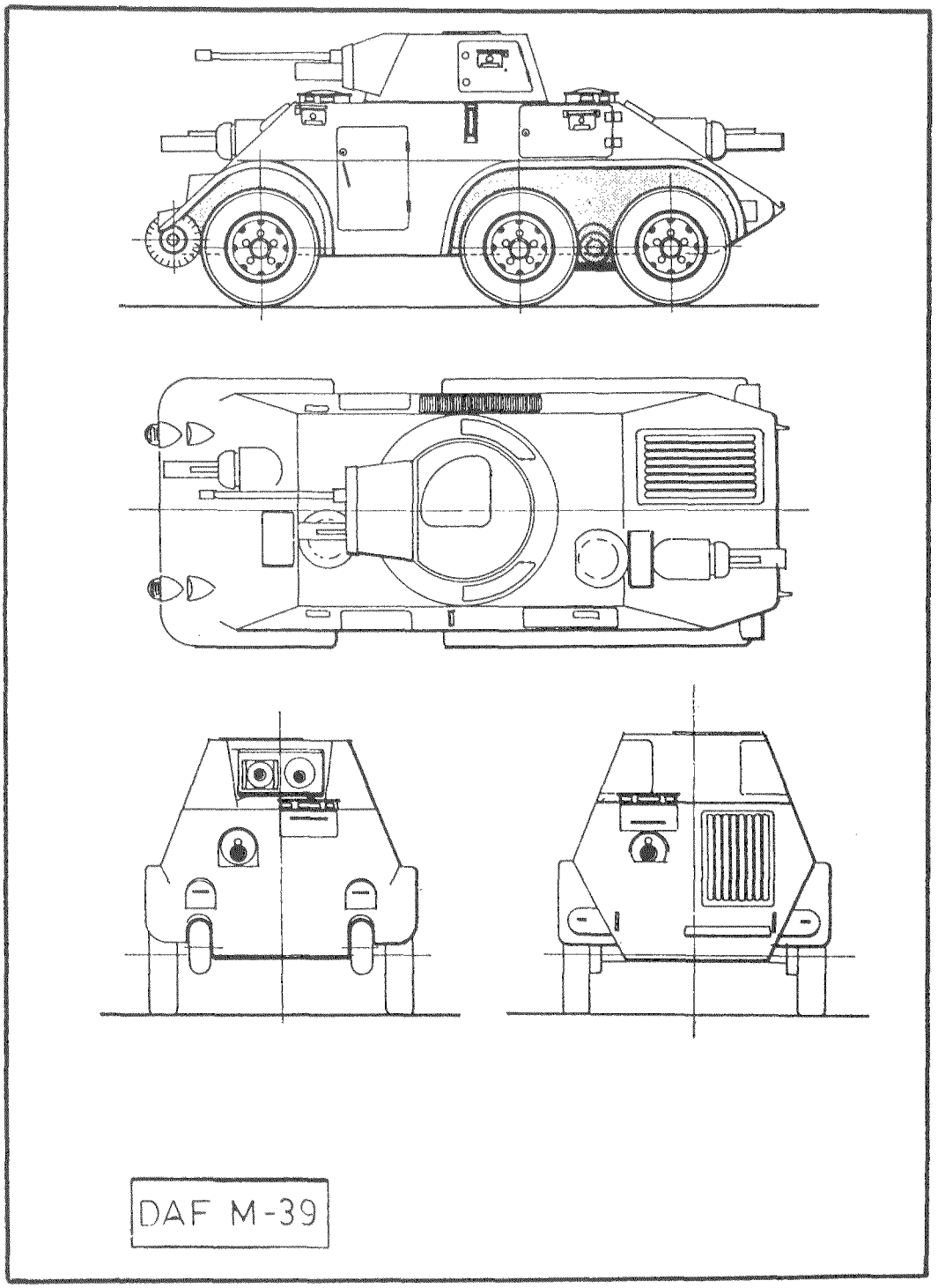
DAF M-39

bruikt voor politiediensten in ons land en o.a. in Rusland. Wat er van de wagens is geworden, is niet bekend.
De DAF Pantserwagen M-39 dankt zijn bekendheid derhalve niet aan zijn operationele gebruik doch aan zijn technische verbeteringen en vernieuwingen welke voor het eerst in één ontwerp werden gecombineerd. Het was hierdoor, ook internationaal gezien, de modernste pantserwagen in de periode vóór 1940.

Technische gegevens:

Merk, type en bouwjaar	:	DAF Pantserwagen M-39, 6 x 4, 1939-1940
Motor	:	Ford Mercury V-8, 95 pk, 3600 omw/min.
Bemanning	:	5 man
Totaal gewicht	:	5800 kg
Totale lengte	:	4,75 meter
Totale breedte	:	2,08 meter
Totale hoogte	:	2,16 meter
Bodemvrijheid	:	0,43 meter
Waadvermogen	:	0,60 meter
Maximum snelheid	:	75 km/uur
Brandstof capaciteit	:	100 liter
Actieradius	:	300 km
Bewapening	:	1 Bofors 37 mm antitankkanon 3 x 7,9 mm mitrailleurs

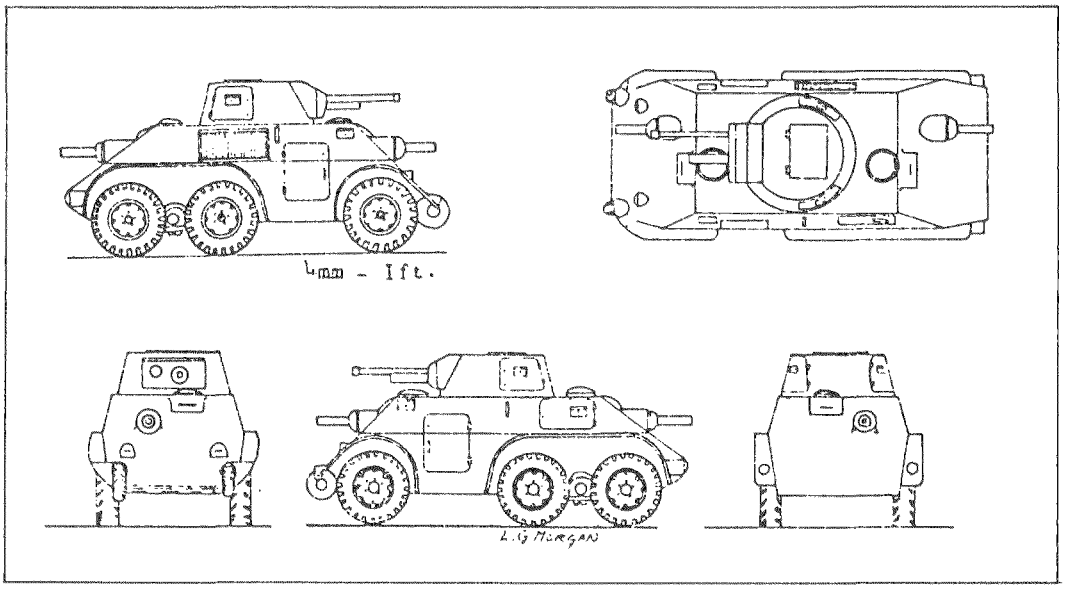

Op de voorkant: De DAF-39 pantserwagen met koepel, tijdens een demonstratie.

C.A. HESHUSIUS

Uit het dagboek van Luitenant Donck (XXXI)

DE GULLE ONTVANGST OP LHO SOEKON

De avond van 24 mei 1902 bleek heel geslaagd geweest te zijn, zowel voor de troep van circa 50 man als voor luitenant Donck zelve, na de vermoeiende dagen in het ruige terrein. En voor de bezetting van de post Lho Soekon was dit bezoek van een *'gast-patrouille'* ook een prettig verzetje, want zo veel maakte men ver van de grote wereld niet mee.

Donck bleef nog gezellig nabomen bij zijn collega's en vernam dat het met Colijns wensen niet zo best gesteld was; er moest een aanvullings-transport zijn kant uit komen, er moesten vivres komen en ook een militaire arts:

'Van de kapitein vernam ik, dat hun niets bekend was, van het zenden van een transport. En de dokter was bij de colonne Ramaer, die door de overste er op uit was gezonden. Levensmiddelen kon ik ook niet mee krijgen, daar in Lho Soekon weinig voorraad was. Maar de kapitein zou zorg dragen, dat er over een week voldoende voorraad was. Het werd ruim één uur voor ik mijn tampatje (= nachtleger) *opzocht. Het was ook echt gezellig.'*

Deze gegevens moest Donck de volgende dag aan Colijn gaan overbrengen, die nu zo'n 14 km zuidelijker in Moé Ketoh in bivak was; eigenlijk niet eens zo ver weg. Maar, we merkten dat reeds eerder op, in het tijdperk zonder draagbare radio's kreeg je zulke situaties. Donck had maar een korte nachtrust; en, sterk als hij was, had hij geen wekker nodig. Met de Europese Jannen zat het anders: ook die waren in Lho Soekon niets tekort gekomen.

BIER

'Gewoonte is een tweede natuur; vóór zes uur was ik weer op. Mijn jongens hadden het best gehad; de kapitein had uitstekend voor hen gezorgd. Ook had de kapitein mij een betere en kortere weg aangeduid, zodat ik met acht uren binnen kon zijn. Om negen uur marcheerde ik weer af, na de gulle gastheren hartelijk bedankt te hebben. Het was warm; mijn Europese fuseliers liepen slecht; telkens moest ik een kleine rust houden. Dat begon mij te vervelen en toen ik kwaad werd, vertelden zij mij, dat zij 's avonds van de kapitein een vaatje bier hadden gekregen; ja, daar hadden zij nu een kater. Enfin, de zon hielp hen daar over heen en toen liepen wij weer vlot.'

Ja, in de hitte in Indië is bier altijd een godendrank geweest en het was ook een nationaal produkt dat tot heel lang massaal vanuit Nederland per schip derwaarts werd vervoerd en *'taxfree'* tegen zeer schappelijke prijs ter beschikking werd gesteld van de militaire sociëteiten en van daar uit (CADI, zouden we tegenwoordig zeggen) naar de diverse cantines op de posten werd gedistribueerd. Men noemde dit bier later *'het intendance-bier van het KNIL'* en pas na 1934 is die militaire import opgehouden omdat er vanaf die tijd ook uitstekend bier in de Oost zelf werd gebrouwen. Het gerstenat werd in vaatjes verscheept en Donck's fuseliers moeten er van hebben genoten. Men had in die tijd buiten zeker nog geen koel-installaties maar ondanks dat waren er vele methoden om de drank redelijk koud te serveren. De Jannen spraken dan ook onveranderlijk van *"n ijskoude'*. Het evidente nadeel was echter dat bier bij de mars als het ware in de knieën ging zakken, waardoor vermoeidheid niet was te voorkomen. Toch liet Donck in goed tempo doormarcheren, zich nauwelijks realiserend dat het zondag was. Er gebeurden weer verrassingen, want niet alleen hij was in het terrein, ook patrouilles van Colijn en zelfs de patrouille van luitenant Ramaer (met die ene dokter) die hij in Lho Soekon had misgelopen.

IN HET RADIO-LOZE TIJDPERK DWAAL JE MAAR OM ELKAAR HEEN

Donck was vrij spoedig in de buurt van het bivak van Colijn, wat meer naar boven aan de Kroeng Pira gekomen:

'Niet ver van de plaats waar ons bivak moest liggen, hoorde ik weer schieten. Op een paar Atjehers liet ik

vuren, maar in de dichte rimboe was achtervolging onmogelijk. Toen ik de ladang op kwam, ontmoette ik Dozy met een patrouille: 'Kerel, waar kom je vandaan? Sedert gisterenmorgen, na je vertrek zoeken wij naar jou. Voortdurend werd er geschoten; tot het donker werd; maar vanmorgen vroeg begon het weer. Dachten wij dat het uit het oosten kwam, dan bleek later dat in westelijke richting geschoten werd, en zo zijn wij voortdurend er op uit geweest om jou te zoeken, want wij dachten dat jij door de Atjehers ingesloten was en je er niet uit kon.'
'Intussen waren wij bij de kapitein Colijn, aan wie ik verslag uitbracht.'
De kapitein zal wel wat op zijn neus hebben gekeken omdat Donck met lege handen aan kwam, maar toen luitenant Ramaer ten tonele verscheen werd er weer veel duidelijk:
'Nog niet lang zat ik daar, toen Ramaer met een patrouille opmarcheerde; thans werd alles opgelost; hij zat niet ver van ons vandaan en had nog al braaf moeten schieten. Door de echo hoorden de lui op de ladang het dan eens uit de ene, dan weer uit de andere richting. Toen ik de voorgaande morgen werd beschoten, was hij op het schieten af gegaan, maar had mij niet kunnen vinden. Maar nu was hij gelukkiger geweest en had mijn spoor ontdekt.'
Het geval met de ontbrekende militaire arts werd ook opgelost:
'Met Colijn sprak hij af, dat morgen de dokter aan de colonne-Colijn zou worden toegevoegd; en dat hij dan in deze streek verder zou ageren, terwijl Colijn verder oostwaarts zou trekken.'
En voor Donck was er ook nog iets in het verschiet, zo wist men te melden:
'Ramaer vertelde mij nog, dat overste Berenschot nog al boos op mij was, omdat ik met 30 man met Colijn was medegegaan. Het bivak Blang Reumah en Seulima Seuleunjo was nu voor een tijdje opgeheven; en ik moest er rekening mede houden, bij terugkomst een uitbrander te ontvangen.'

NA EEN RUSTDAG WEER OP STAP

De maandag was het voor Donck even rustig, maar dinsdag 27 mei trok Colijn weer verder, nu gelukkig met de officier van gezondheid in de gelederen:
'Het was eerst rustdag voor mijn afdeling; de rijstvoorraad was door voortdurend toemboeken (rijststampen) *voldoende aangevuld. De volgende dag gingen we door. Colijn wilde eerst westwaarts trekken, om weer aan de Kroeng Keureutoé te komen. Ik had die dag treindekking, een sergeant met 15 man marcheerde aan de staart. Het terrein was zwaar; veel stijgen en dalen, zodat ik het verband met de colonne spoedig verloren had. Bij gebrek aan een behoorlijke weg, was het moeilijk het goede spoor te houden. In de middag brak een geweldige donderbui los; in een oogwenk was de droge bedding een bergstroompje, waarin wij voorttrokken in een woeste stroom herschapen. Met een ontzettend geweld kwam het water ons van achteren overvallen; de koelies met hun lasten werden van de benen geslagen, zodat wij het riviertje uit moesten; ook mijn trein lag uit elkander. Het spoor was ik kwijt; de stortregen had alles uitgewist. Daar hoorde ik in de verte schieten; met hetgeen ik had, trok ik in de richting en had de colonne weldra op een ladang te pakken. Juist toen ik weer het bos in wilde gaan, om het overige gedeelte op te halen, kwam ook dit deel het bos uit, zodat het geheel weer verenigd was op Loebo Minjeu aan de Kroeng Keureutoi.'*
We zijn de zojuist gesignaleerde gevaren al eerder tegengekomen, namelijk de grote snelheid waarmee watermassa's (*'bandjirs'* zei men) door aanvankelijk nagenoeg droge rivierbeddingen naar beneden konden komen. Menig militair of drager heeft zo'n ramp niet kunnen navertellen. Men moest bij marcheren door een bedding steeds op zijn hoede zijn: het liep natuurlijk heel plezierig. Bivakkeren in zo'n bedding was om begrijpelijke redenen dan ook helemaal verboden.

DE REALITEIT OP ATJEH WAS WèL HARD

En in deze natte boel nog een naar incident, doch tekenend voor Atjeh, voordat men doornat en verkleumd een bivak voor de nacht ging inrichten:
'Toen de regen was opgehouden, kon een vuurtje worden aangemaakt; maar het was toch een natte nacht. Wij hadden tòch nog een gewonde gekregen; een marechaussee had zich over een gevallen Atjeher gebukt, om te zien of deze wel dood was. Maar op het goede moment richt de Atjeher zich nog half op en weet de fuselier een houw met de klewang te geven.'
Donck vermeldde niet in zijn dagboek wat er toen moet zijn geschied, maar het laat zich natuurlijk raden dat de man met de klewang is afgemaakt. Het was de harde realiteit op Atjeh en een teken van de moed en het fanatisme van de verzetspartij tegen de militai-

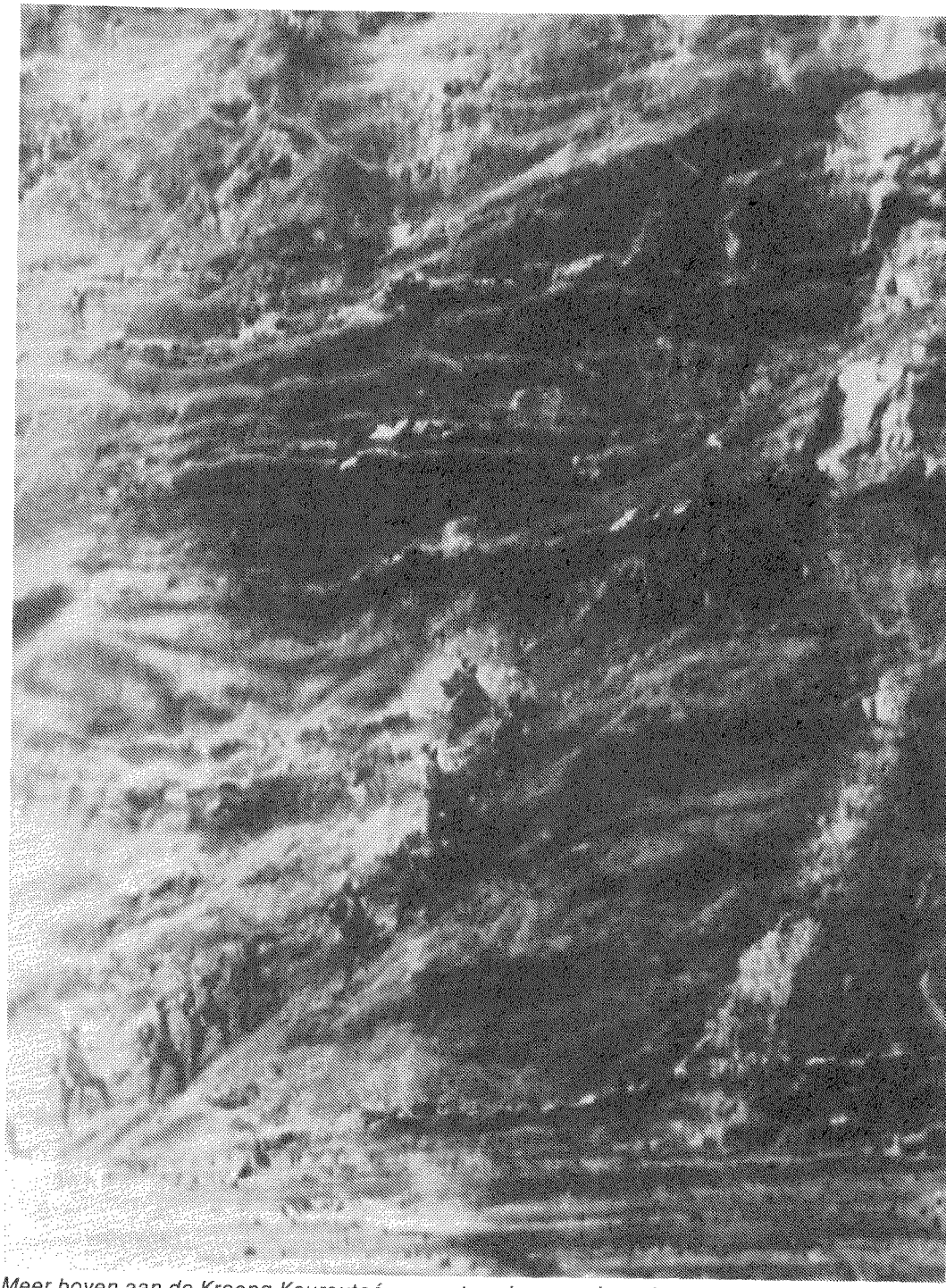

Meer boven aan de Kroeng Keureutoé, zwaar terrein, soms bos, dan weer steile wanden; geen weg, geen spoor. Enorme regenbuien en de rivier beneden plotseling zo hoog. En met woest geweld, zodat men van de benen werd geslagen en uit de bedding omhoog moest gaan.
(Foto coll. Kon. Inst. v.d. Tropen, 991.0-921.11, no. 27)

ren. Trouwens, de volgende dag, na een natte nacht zou Donck op de plek staan waar vier maanden eerder een Nederlands kapitein was omgekomen, G.J.A. Webb!

'Colijn had mij opdracht gegeven vroeg af te marcheren; de rivier stroomopwaarts te volgen en op Biram een bivak te betrekken. Eerst trok ik de rivier over, zodat ik de linker oever volgde. Het was een aardige tocht; de rivier slingert zich hier in vele kronkelingen door een smal dal. De gids die bij mij liep, wees mij op een stuk hout van een boomstam, dat daar op het pad lag.' Het was eigenlijk meer dan een stuk hout: het was een valboom, een zware boomstam; en iedereen wist het in Atjeh:

'Het was het zelfde blok, waardoor destijds kapitein Webb sneuvelde. De rottan lussen zater er nog aan. Kapitein Webb trok destijds langs de rivier stroomopwaarts, maar de Atjehers hadden hier het terrein meesterlijk aangewend om de colonne te bestoken. En toen de colonne het smalle dal verliet, om in het bos gedekt te kunnen marcheren, werd Webb door dit blok getroffen, dat tussen een paar bomen was opgehangen.'

Het was de plaats waar de ridderlijke en populaire Webb een paar weken eerder op 21 januari zijn einde vond toen hij met zijn mannen oprukte langs de Kroengs Pira en Keureutoé en hier bij Loebo Minjeu kwam. Er was boven het bospad, horizontaal, een valboom tussen de andere bomen gehangen en losjes met rottan (= een liaan) bevestigd. Hij was er juist onder: een marechaussee merkte op het laatst onraad en schreeuwde hem een *'awas kaptèn'* (pas op kapitein) toe. Op dat moment kapte een verscholen vijand de rottan door en de boom viel met donderend geraas over het pad, op Webb. Tien uren was hij bewusteloos, toen de dood als een verlosser kwam. Hij was zo vreselijk toegetakeld, dat zijn vrouw hem niet meer mocht zien, toen zijn lijk in een loden kist de verre reis naar Koeta Radja ging maken. Daar werd hij bijgezet op het vermaarde ereveld *'Peutjoet'*.[1]

Maar vandaag, terug marcherend naar Biram, waar men op deze tocht al eerder was geweest en waar nu bivak gemaakt moest worden, kreeg Donck weer vuur:

'Op Biram hadden de djahats (= kwaadwilligen van de verzetspartij) *mij met een paar schoten verwelkomd; de schoten, welke wij teruggaven, doodden twee karbouwen* (= waterbuffels)*; welke ons zeer van pas kwamen, want in geen dagen hadden wij een stukje vlees gegeten. Een paar uren later arriveerde ook Colijn. Gelukkig scheen de zon, zodat wij ons goed konden drogen.'*

En na een andere dag van patrouille ging het nu met forse marsen meer naar het oosten, naar het stroomgebied van een grote rivier, ruim 130 km lang, komend uit het centrale bergland en in zee komend daar waar de noordkust van Atjeh ombuigt naar de oostkust, de fameuze Djamboe-Ajé.

IN HET OOSTEN SMAKEN DE BEEKJES NAAR PETROLEUM

'Vandaag, vrijdag 30 mei '02, begon dan de tocht naar de Kroeng Djamboe-Ajé, waar wij wel enige dagen over zouden doen. Biram was nog lang niet zuiver, want in de nacht werden wij steeds beschoten. Ook bij ons vertrek beschoten de djahats ons nog.'

En de dag daar op:

'De bedoeling was in zuidoostelijke richting te trekken, maar het pad dat wij volgden, voerde ons over hoogten en door diepten, wat het marcheren, vooral voor de trein onder luitenant Dozy, zeer bezwaarlijk maakte. Een enkele keer hadden wij van een hooggelegen punt een prachtig uitzicht over het land in N richting; zelfs de zee was te zien. Deze was op circa 40 km in het noorden. Water kregen wij eerst in de late namiddag te zien; onze dorst konden wij daar echter niet mede lessen, want er zat een petroleum-smaak aan. Kort daar op echter troffen wij drinkbaar water aan. Hier ging het pad in het stroompje te loor, zodat wij geruime tijd daar doorheen liepen, in de verwachting een pad te vinden dat dit beekje zou kruisen. Toen evenwel de duisternis in het bos was ingetreden, besloot Colijn de oever op te klauteren en ter plaatse een bivak te betrekken.'

Die smaak van petroleum was juist. Want inderdaad kwam hier zoetjesaan het gebied van Peureulak, aan de kust, zo'n 20 km meer oost en zuidwaarts van Lho Semawé gelegen, waar later aardolie winningen van de B.P.M. zouden beginnen. De colonne lag goed uit elkaar:

'Van de trein was echter niets te horen of te zien. Reeds hadden wij de hoop opgegeven die avond nog wat te eten te krijgen, toen om negen uur de schildwacht de komst van Dozy aankondigde. Dat gaf vreugde; een goed uur later was de kok gereed en konden wij de honger stillen.' En gelukkig was het



Geeft niet waar en wanneer in de Derde Wereld. Als moderne troepen in een guerillia-gebied doordringen, is de burgerbevolking doorgaans de dupe. Hier in Atjeh, in Donck's tijd ook: bij een kampong-doorzoeking is gelast: 'Vrouwen en kinderen naar buiten.' En daar zitten ze dan. De manschappen van de linie voor afsluiting vlak bij hen. De doorzoeking van de huizen is in volle gang: op de gezichten is te lezen wat ze denken . . . (Foto coll. Legermuseum, Delft)

water uit de kroengs ook nog zuiver, want rijst met petroleum-smaak is niet lekker.

TRIESTE TONELEN ONDERWEG

'Vroeg waren wij weer op pad en nog geen uur later kwamen wij op een ladang waar een oude man en een vrouw en kinderen - de andere mannen waren afwezig - zeer verrast werden door onze komst. Met de mensen pratende en hun er op wijzende dat zij in de laagvlakte moesten wonen, kreeg Colijn van één der vrouwen ten antwoord: 'Je kunt ons doodschieten, als je wilt, maar wij gaan niet naar de vlakte.'
Men zegt dat Colijn in die gevallen dan maar weer verder marcheerde en de zaak de zaak liet. Zeker als er niet op de militairen werd gevuurd. Maar even later kwam er elders weer wel vuur op onze soldaten:
'Uit inlichtingen welke de oude man ons op de desbetreffende vragen gaf, bleek dat wij de voorgaande dag met ons sjouwen slechts één uur gaans hadden afgelegd; en daar hadden wij 12 uur over gedaan. Onze tocht werd door het bos voortgezet totdat wij een goed pad hadden gevonden. Reeds hadden wij enige verlaten ladangs gepasseerd, toen de spits door het zien van rijstkorrels op het pad, de overtuiging kreeg, dat weldra op een schuilplaats zou worden gestoten. Ik had die dag treindekking. Plotseling hoorde ik schieten en toen ik met de trein ter plaatse opmarcheerde, bleek dat de spits hier een geduchte overval had gedaan. Gewonde en gesneuvelde mannen en vrouwen lagen daar. Een krankzinnige oude vrouw met twee naakte kinderen hield zich krampachtig vast aan de benen van Colijn.'
Deze ongetwijfeld droevige zaken kwamen voor, zeker wanneer de tegenpartij midden in bewoond gebied het vuur op de militairen opende. Dan moest er worden teruggevuurd en was de kans op slachtoffers onder de vrouwen, kinderen en bejaarden ruimschoots aanwezig. In de dunwandige huizen was niemand veilig, want de kogels gingen door de bamboe heen. Indien er niet dadelijk vuur van de overzijde kwam, volgden onze patrouilles een voorgeschreven gedragslijn.

Daarbij werd, alvorens tot huiszoeking in verdachte oorden over te gaan, eerst gelegenheid gegeven voor onschuldigen om naar buiten te komen en zich zijwaarts in de veilige zone op te stellen totdat de commandant hen permissie gaf huns weegs te gaan.
Het was even wat verward en er kwam meteen ook wat men noemt een *'sterk verhaal'*:
'Een marechaussee-sergeant meldde aan Colijn dat hij een Atjeher met prachtige klewang gewapend, de arm had afgeslagen; de man was echter gevlucht en de arm kon hij niet vinden . . . Op verzoek van Colijn ging ik met de sergeant mede, om te zoeken naar de arm van dit weinig geloofbare verhaal. Het was echter tevergeefs: onze brave marechaussees houden van verdichte verhalen.'
Na alle opwinding werd het terrein op wapens en contrabande doorzocht, maar tevens werd door onze mensen medische hulp gegeven aan de bevolking.

MOERAS-GEBIED EN UITVALLERS IN DE TROEP

'Behalve wapens, werd ook een aardig Gajoepaardje buitgemaakt. Nadat de arts zijn hulp had verleend, werd de tocht verder voortgezet. Het terrein werd moerassig, De ladangs welke wij voorbij kwamen, moest ik als achterhoede opruimen. Om vijf uur troffen wij een grote woning, welke goed geschikt was voor bivak.'
'Daar vele fuseliers niet meer in staat waren de tocht naar de Djamboe-Ajé mede te maken en onze Atjehse koelies persé naar huis wensten te keren, besloot Colijn de volgende morgen Dozy op transport naar Lho Soekon te zenden. Hij kon dus tevens aldaar fourageren, tevens onze soldaten verwisselen en andere koelies medebrengen.'
Volgens de vaste orders van de civiel- en militaire gouverneur van Atjeh (toen de generaal-majoor J.B. van Heutsz) moesten buitgemaakte vuurwapens worden medegevoerd; slag- en stootwapens werden ter plaatse vernietigd. In het jaar 1902, waarover wij het nu hebben, werden er door onze eenheden in Atjeh niet minder dan 2541 vuurwapens buitgemaakt, waarvan een kwart moderne achterladers.[2] Het bezit van vuurwapens was, op enkele uitzonderingen (met wapenpas) na, in het algemeen verboden.
Bij legering van patrouilles in bewoonde oorden bij de bevolking moest het tijdelijk logies steeds in overleg met het aanwezige hoofd worden geregeld, op zodanige wijze, dat de bevolking de minste overlast zou ondervinden, terwijl de bevolking voor het gebruik der woningen of het kappen van materiaal schadeloos moest worden gesteld. In verlaten kampongs, hier ook *'gampongs'* geheten (= dorpen of gehuchten) mocht vrijelijk beschikt worden over woningen voor het logies onzer troepen, terwijl bamboe-bouwmateriaal mocht worden gekapt. Zonodig kon vee voor eigen gebruik in beslag worden genomen. Maar nodeloze vernielingen moesten worden voorkomen en voor brandhout mocht nimmer hout van leegstaande bouwsels worden gebezigd. Bepaalde bomen mochten ook niet worden gekapt. Uit deze orders, neergelegd in instructies van Van Heutsz, blijkt dat onze patrouilles bepaaldelijk gebonden waren aan een behoorlijk gedrag.[3] En zo bivakkeerde men hier in een grote woning.
Interessant is ook het gegeven dat zoveel manschappen geheel *'op'* waren en omgewisseld moesten worden, De medische inzetbaarheid van de militairen van het KNIL beneden de rang van de hogere onderofficier was dan ook niet bijster hoog. Een statistiek uit 1903 zegt ons dat om medische en andere redenen (cursussen, arrestanten, vermisten e.d.) van de infanterie meer dan 28 procent niet inzetbaar was; bij de Europeanen is het nog erger; daarvan moest men voor de velddienst meer dan 31% constant missen.[4] Getallen die werkelijk schrikbarend zijn; en het was dan ook om deze reden dat Colijn luitenant Dozy naar Lho Soekon stuurde met onder meer alle ongeschikten.
Ook in Donck's gelederen was de sterkte teruggelopen:
'Kort nadat Dozy was afgemarcheerd in N richting, begaven ook wij ons op pad. Daar mijn afdeling van 30 man tot 18 man was geslonken, had ik de achterhoede. Het doel was eerst de Kroeng Peutoé te bereiken. Dozy zou zich dan de volgende dag bij ons aansluiten. Onze gids scheen het spoor bijster te zijn, althans trokken wij op een moment noordwaarts door het moerasgebied. Toen wij tenslotte dit gebied door waren, had de voorste afdeling nagelaten kentekenen achter te laten, zodat ik het verband met die afdeling verloor. Bewoners vertelden mij dat een half uur

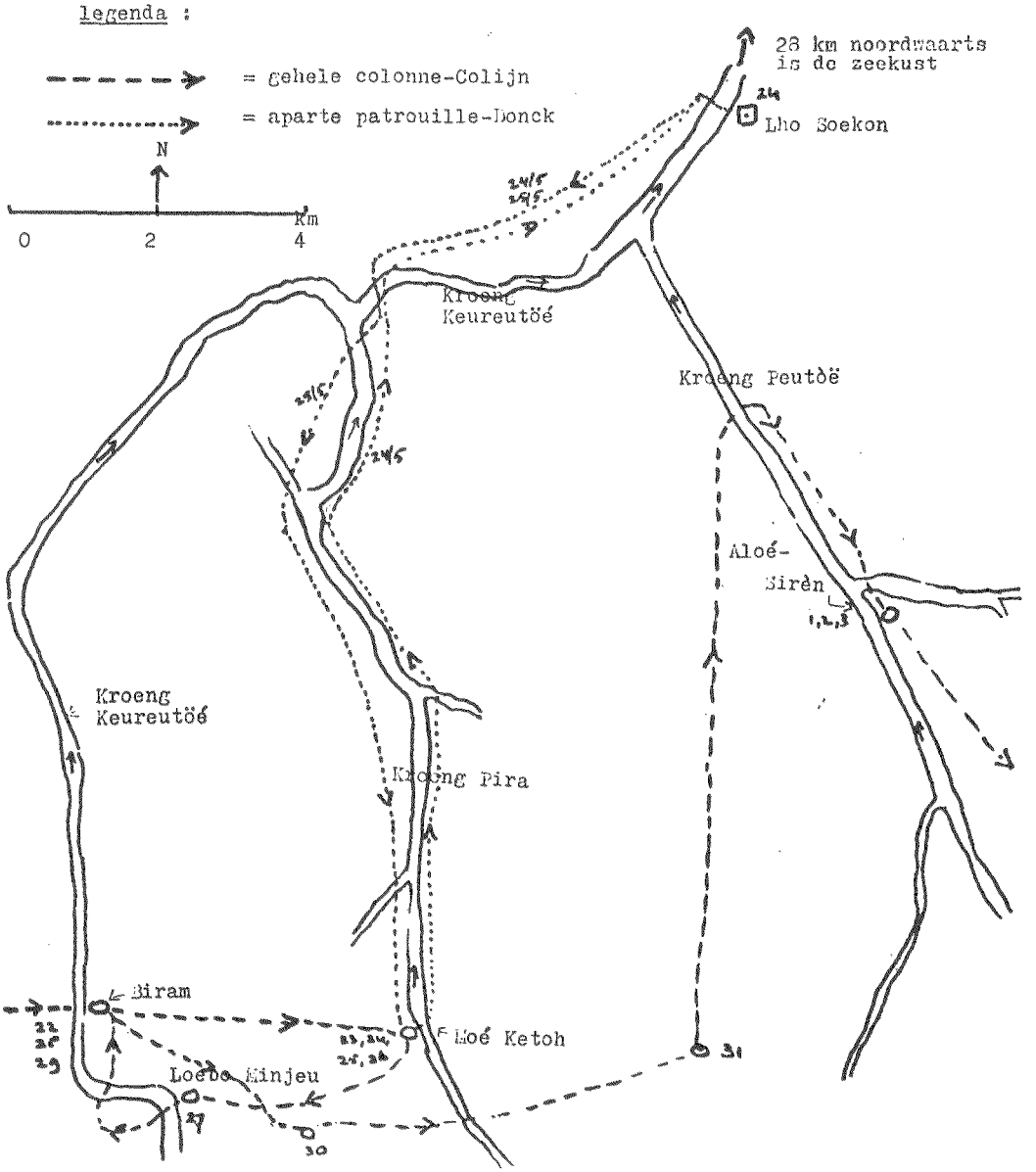
legenda :
= gehele colonne-Colijn
= aparte patrouille-Donck
N
0
2
4
Km
28 km noordwaarts
is de zeekust
24
Lho Soekon
24/5
25/5
Kroeng
Keureutöé
Kroeng Peutòë
23/5
24/5
Aloé-
Sirèn
1,2,3
Kroeng
Keureutöé
Kroeng Pira
Biram
22
25
29
23,24,
25,26
Moé Ketoh
31
Loebo Minjeu
27
30

geleden de kompenie (= de militairen) *in oostelijke richting was getrokken. Dit kon ook de afdeling van Dozy zijn. Daar de Kroeng Peutoé echter ons doel was, besloot ik daar eerst de richting op te nemen. En ja, toen ik deze bij een doorwaadbare plaats bereikte, trof ik daar niet alleen Colijn, maar ook de colonne van Ramaer, die thans huiswaarts keerde. Kort daarop kwam ook Dozy aanzetten.'*

Men was nu ongeveer vier kilometer van Lho Soekon verwijderd, zoals wij op bijgevoegde schets (overgenomen uit het dagboek) kunnen zien.

'Typisch samentreffen van deze troepen. Wij waren nu geen uur gaans van Lho Soekon. Na afscheid genomen te hebben van Dozy en zijn mensen, trokken wij thans langs een tamelijk goed pad, na de oversteek nu langs de rechter oever van Kroeng Peutoé stroomopwaarts. Het was warm; de mars door het moeras had ons braaf vermoeid. En toen wij dan ook tegen vier uur te Aloé Sirèn een behoorlijke bivakplaats vonden, werd tot rust overgegaan.'

'Tegen het vallen van de avond voor onze woning zittende, zagen wij hoe een vliegende hond zich van de ene naar de andere boom begaf. Het was een leuk gezicht.'

De vliegende hond bij Aloé Sirèn of vleerhond was een in de tropen vrij vaak voorkomend zoogdier, ook wel kalong geheten, dat met vliezen tussen voor- en achterpoten behoorlijk kon vliegen, soms bijna een kilo zwaar en met een vlucht van wel over een meter breed. Menadonese soldaten wilden deze kalongs wel eens op eten . . .

Donck schrijft daar niet over, maar wel vond hij de mensen hier uit de streek veel sympathieker tegenover de militairen dan elders, want men bofte met een andere lekkerij op deze zondag 1 juni 1902:

'Ondertussen bracht de bevolking ons eieren en pisangs (bananen)*; nu, daar waren wij de laatste dagen niet mee verwend.'*



Rond de eeuwwisseling. Het prototype van de Javaanse fuselier; reeds veteraan: zie Medaille voor Belangrijke Krijgsverrichtingen. Ruim 71 procent van de inheemse militairen was Javaan. Deze categorie ging op blote voeten in de mars en vaak ook in het gevecht.
(Foto uit boek C. Kool, De Lombokexpeditie)

Noten:

1. H.C. Zentgraaff, *'Atjeh'*, Batavia 1838, blz. 267. De zelfde marechaussee die nog *'pas op'* geroepen had, is later na zijn pensioen opzichter op het Peutjoet-ereveld geweest. Overigens is dit ereveld recentelijk weer geheel gerestaureerd. Het monument op het graf van Webb is in de revolutie beschadigd, maar een der lanen heet nog naar hem.
   Overigens is zeer recentelijk (1984) een aantrekkelijk boekje over de begraafplaats Peutjoet uitgegeven met circa 100 foto's, vele in kleur, door de Vereniging Indische Nederlanders, verkrijgbaar bij de penningmeester dier vereniging door middel van giro-overschrijving van *f* 30,- op postgironummer 319381 te Amsterdam.
2. A. Kruisheer, *'Atjeh 1896'*, Weltevreden 1913, blz. 304-305.
3. Deze Instructie kan men in totaliteit aantreffen in het Indisch Militair Tijdschrift (IMT) van 1903, blz. 254 e.v.
4. C.J. Boon, Leerboek der Militaire Aardrijkskunde en Statistiek van Nederlandsch Oost Indië, Breda, KMA, 1905, blz. 254.

(wordt vervolgd)

BOEKBESPREKINGEN

'ACTIES IN DE ARCHIPEL, De intelligence-operaties van NEFIS-III in de Pacific-oorlog, TOP SECRET', door J.J. Nortier.

Werkelijk goede geschiedschrijving over de oorlog in het voormalige Nederlands-Indië, waarbij Nederlanders en Indonesiërs de handelende mensen zijn, dat soort boeken is zeldzaam. Daarom kan men niet anders dan verheugd zijn, dat J.J. Nortier als kundige en gedegen schrijver (ook vaak in ons blad) een periode onder de loep neemt, waarvan wij bijna niets weten. Namelijk wat zich van uit Australië heeft afgespeeld in het door de Japanse vijand bezette Indië. Na de catastrofe in de drie eerste maanden van de oorlog in Zuid-Oost Azië en de capitulatie in maart 1942 was er van onze krijgsmacht maar heel weinig over. Wat nog niet omgekomen of gevangen was genomen van onze militairen, kwam hoofdzakelijk terecht in twee heel verre landen, Ceylon (nu Sri Lanka) en Australië.
Het boek geeft een sober doch precies beeld van wat men noemt de inbreng van agenten in bezet gebied met het doel om inlichtingen te verzamelen ten behoeve van de geallieerde oorlogsvoering: zo luidt ook het voorwoord van niemand anders dan onze beschermheer: Z.K.H. Prins Bernhard der Nederlanden. Uit de reünies die het personeel van NEFIS-III, de 3e sectie van de Netherlands Forces Intelligence Service (de uitvoerders dus), na de oorlog heeft gehouden, kwam de wens naar voren om deze Australië-periode in een boek vast te leggen. Er vormde zich een bestuur van een stichting om dit boekwerk samen te stellen en uit te geven. Onder meer met hulp van de zijde van het Prins Bernhard-fonds werd een uitgave mogelijk. De door het bestuur verzamelde gegevens, bronnen, enz. werden aan kolonel b.d. J.J. Nortier aangeboden, die zich daarvoor beschikbaar stelde en binnen een jaar met het manuscript gereed was. Het is een enorme hoeveelheid gegevens geweest welke in dit 334 bladzijden grote boek zijn vervat. Men krijgt een goede indruk van alles wat onder moeilijke omstandigheden in het buitenland moest worden opgebouwd om een operationele inlichtingendienst op te zetten en te laten functioneren. Het uitgangspunt was al vrijwel hopeloos omdat in Indië niets was opgezet toen het nog vrede was en daarvoor alle gelegenheid was geweest. Mede hierdoor kon het vóórkomen dat vele agenten - allen vrijwilligers - nimmer terug zijn gekomen en hun taak niet geheel hebben kunnen vervullen in de reusachtige archipel, ver van hun basis en meestal verstoken van directe hulp temidden van een door de wrede bezetter geterroriseerde bevolking. De afstanden waarover de verplaatsingen voor de operaties plaats vonden en welke met radio's overbrugd moesten worden, waren onvoorstelbaar groot: van de oostzijde van Australië naar Java is bijvoorbeeld even groot als de afstand van Ierland naar Afghanistan... Wel enigermate groter dus dan op het Europese oorlogstoneel van Engeland naar West-Europa. En verder telde Nederland als kleine mogendheid, waarvan in de wereld nagenoeg al het territoir was bezet, in het geheel van de grote mogendheden niet erg mee. Het is geheel onmogelijk om in een bespreking ook maar een fractie van het dramatische gebeuren te vertellen. Men moet het zelf gelezen hebben. Juist omdat er zo veel in is verwerkt heeft de auteur weinig eigen inbreng aan de massa van gegevens kunnen toevoegen, maar wat hij er in heeft benadrukt is zeer de moeite waard. Het zijn de slechte voorbereidingen van ons land en de weinige realiteit van een jaren lang bewind dat meende dat wij nooit zouden worden aangevallen als we maar neutraal zouden blijven; dat defensie geen geld mocht kosten en dat de ànderen voor ons wel de kastanjes uit het vuur zouden halen. En het in den beginne vaak langs elkaar heen werken van al die landgenoten-gezaghebbenden die allen meenden dat hun oplossingen de beste waren. Totdat na een ongelukkig begin van zeer goedwillende werkers van alle krijgsmachtdelen en politici, tot een geheel werd gekomen om beter voorbereid de strijd tegen de vijand voort te zetten: er ook met onmiskenbare successen. Geen strijd met massa's mensen, maar een van heel kleine groepjes van mensen met een onblusbare moed en doorzettingsvermogen: Nederlanders, militairen en burgers en Indonesiërs van alle landaarden, veel oud-militairen, maar ook prauwenvaarders en parelduikers. Mensen die vaak hopeloos in de knoei kwamen, gevangen werden genomen door de barbaarse vijand en na ontstellende martelingen meestal werden onthoofd.
Juist in een periode dat weer getornd wordt aan onze nationale defensie en alle hardheid in militaire voorbereidingen als iets kwaads wordt geëtaleerd, is het goed eens kennis te nemen van het werk in die hoek van de wereld waar harde werkers en dappere agenten iets hebben

gepresteerd, waar Nederland bijzonder trots op mag zijn; ondanks alle tegenslagen.
En het pikante van het boekwerk is tenslotte dat de auteur iemand is die nadat hij zich als cadet uit bezet Nederland heeft kunnen begeven, in Australië is terecht gekomen en in 1945 daadwerkelijk als compagnies-commandant in Nederlands-Indië heeft deelgenomen aan de strijd tegen de Japanners. Voorwaar, bladzijden uit de Nederlande militaire historie die de moeite waard zijn gelezen te worden niet alleen, maar om daaruit een wijze les te trekken opdat er eindelijk eens iets gaat veranderen in het brein en de handelingen van velen onzer die de verantwoording dragen voor het wel en wee van ons land en volk in heden en toekomst.
J.J. Nortier, Acties in de Archipel, 334 blz., kaarten, foto's. Uitgeverij T. Wever B.V., Franeker. Prijs: *f* 49,50.

C.A. Heshusius

Uniformen en emblemen van de Koninklijke Landmacht vanaf 1912.

Verzamelaars van militaire emblemen zijn over het algemeen niet zo opgetogen over de veelvoud van documentatie m.b.t. de emblemen van de Koninklijke Landmacht. Weliswaar is de laatste jaren iets meer over dit onderwerp gepubliceerd, het blijft toch een feit dat bijv. in een land als Engeland over militaire onderscheidingstekenen veel meer moois te koop is.
Aan dit euvel is iets gedaan en wel door de heer M. Talens te Apeldoorn. De heer Talens is in de verzamelarij van militaire emblemen geen onbekende. Reeds meer dan 25 jaar bedrijft hij actief zijn hobby, waarbij de betekenissen, draagwijzen, het ontstaan en de achtergrondgeschiedenis hem eigenlijk nog meer boeien dan het daadwerkelijk vergaren van de emblemen. In vele jaren van grondige voorbereiding heeft hij thans, met als bron zijn omvangrijk archief, alle onderscheidingstekenen der Koninklijke Landmacht sedert 1912 op overzichtelijke wijze in een boek gerangschikt, afgebeeld en toegelicht.
Het boek begint met de invoering van de grijs-groene uniform in 1912, welk uniform al spoedig verandert in het grijze uniform waarop door militairen beneden de rang van officier een uitgelezen reeks functie- en vaardigheidsemblemen kon worden gedragen. In 18 hoofdstukken worden de achtereenvolgende uniformen (ook BS en VHK-Milva) behandeld, alsmede de daarop gedragen onderscheidingstekenen zoals kraag-, schouder-, pet- en baretemblemen. Verder de brevet-, vaardigheids-, functie-, indelings- en herinneringsemblemen, armbanden, nestels, schouderkoorden, etc. Alle emblemen worden duidelijk geïllustreerd, terwijl veel foto's zijn opgenomen die de draagwijze der behandelde emblemen tonen.
Aldus is het boek van Talens een leidraad geworden voor de verzamelaars van militaire emblemen, voor beheerders van korpsmusea en traditiekamers en voor een ieder die op de hoogte wil zijn van de onderscheidingstekenen van de Koninklijke Landmacht in het verleden en heden. Het is door de vele fraaie illustraties een lust voor het oog en door het kloeke formaat een sierraad op elke boekenplank.
'Uniformen en emblemen van de Koninklijke Landmacht vanaf 1912' bevat 288 pagina's en heeft een formaat van 21 x 29,5 cm. Het is gebonden in een duurzame omslag (geplastificeerd) en is een uitgave van Brabantia Nostra, Vogelenzanglaan 3, 4835 EL Breda. De prijs bedraagt *f* 65,-, welk bedrag dient overgemaakt te worden op postgiro 1412138 van de uitgever.
Wij complimenteren de heer Talens, die voor zijn verdienste op museaal gebied in 1977 de Museummedaille ontving, met zijn prachtig boek, welk boek we gaarne als een bekroning zien op 25 jaar nauwgezet onderzoek naar betekenis en achtergronden van de emblemen van de Koninklijke Landmacht.

B.C. Cats



De laatste landelijke tentoonstelling tevens ruilbeurs voor militariaverzamelaars in 1985 wordt behouden op **zondag 10 november a.s.** van 11.30 tot ± 16.30 uur in de Raadhuiskelder te Bussum, Brinklaan 35. De toegangsprijs is *f* 2,50 per persoon, kinderen onder 10 jaar en onder geleide gratis. Behalve de ruimte voor de vaste tafelhuurders is ook enige vrije ruilruimte beschikbaar. Parkeerruimte is in voldoende mate aanwezig en de bar voor drankjes en hapjes is de gehele dag geopend.
Alle leden van *'Mars et Historia'* en hun introducé(e)s zijn van harte welkom. Wist U dat ruilen niet het enige doel van deze samenkomst is? Diverse verzamelaars exposeren delen van hun collectie, zoals ditmaal de uniformen en onderscheidingstekenen van de Koninklijke Landmacht tot mei 1940, welke expositie van de septemberruilbeurs naar deze ruilbeurs werd verschoven. Hebt U niets te ruilen? Kom dan toch, want er zijn ook handelaars aanwezig die tegen redelijke prijzen militaria te koop aanbieden.
Voor aanmelding expositie en/of nadere informatie verzoeke telefonische contact op te nemen met ons lid P. Vermeulen, telefoon: 02152-64469, uitsluitend in de avonduren.

VERGETEN U OP TE GEVEN VOOR DE JAARLIJKSE ALGEMENE LEDENVERGADERING?
TOT 5 OKTOBER KAN HET NOG!
DOEN!!!
(Zie het inschrijfformulier in het vorige nummer van Mars et Historia).

BOUTIQUE DE LA GRANDE ARMÉE

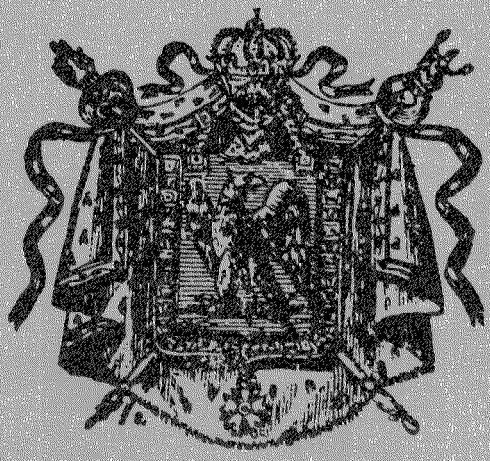

Het adres voor Historische Militaire en Civiele figuren, boeken, prenten, tijdschriften, wargame en alle verdere informatie op dit gebied.

geopend
Woensdag t/m Zaterdag
10.00 - 18.00 uur

W. C. J. EN I. S. SCHOPPEN

Willem de Zwijgerlaan 120
2582 EV Den Haag
Holland
Tel 070-541039

12 oktober a.s.

GROTE RUILBEURS IN HET MILITAIRE LUCHTVAART MUSEUM

Zie juli/augustusnummer.

DE DONDERBUS

Inkoop Verkoop Ruil

Antieke wapens, Orden, Militaria, Uniformen, Uitrustingsstukken, Documentatie Eerste en Tweede Wereldoorlog. Aankopen van gehele verzamelingen.

Adres: Oostzeedijk beneden 231 A 3061 VW Rotterdam.
Geopend vrijdag 19-21 uur,
zaterdag 10-18 uur.
Telefoon: 010-140267
01862-2338
3274 ZJ Blaaksedijk - NL