MARS *et* HISTORIA



23e Jaargang nummer 2 - maart/april 1989

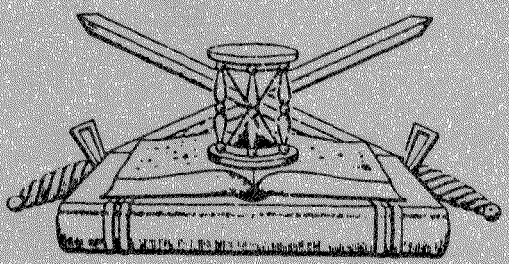

ORGAAN
van de Nederlandse Vereniging ter beoefening van de Militaire Historie. Opgericht 20 augustus 1966. Verschijnt 6 x per jaar.

Beschermheer: Z.K.H. Prins Bernhard der Nederlanden.

SAMENSTELLING VAN HET BESTUUR:
Voorzitter: H. Muller, **Vice-Voorzitter:** F.J. van Lier, **1e Secretaris:** Mevr. P.H.Th. Dumon, **Penningmeester:** drs. J.A. Bom, **2e Secretaris:** E.W. van Popta, **Leden:** Jhr.Mr. D.J.H.N. den Beer Poortugael, J. van den Berg, B.C. Cats, H.F. Fabri, C.N. Nicolas, Mr. Ch.L.M. Schaepman.

ADRESSEN DAGELIJKS BESTUUR:
Voorzitter: Willem III-laan 14, 4835 LB Breda, tel.: 076-653239. **Vice-Voorzitter:** Herenstraat 9, 4116 BK Buren. **Secretaris:** Aart van der Leeuwlaan 56, 2624 LD Delft, tel.: 015-567564. **Penningmeester:** Storm van 's-Gravesandeweg 23, 2242 JB Wassenaar, tel.: 01751-18624. De contributie bedraagt per jaar min. ***f* 35,00**, te storten op rek.nr. 65.82.12.125 van de Nederlandsche Middenstandsbank te Wassenaar, t.n.v. de Nederlandse Vereniging van Militaire Historie of op giro **29 40 790** van de N.V.M.H. te Wassenaar.

SAMENSTELLING REDAKTIECOMMISSIE:
J. van den Berg, H.F. Fabri, E.W. van Popta.
Redaktie-adres: Mgr. Bekkerslaan 151, 2286 CE Rijswijk (Z.H.), tel.: 070-937425.

Ledenadministratie: EW. van Popta, Mgr. Bekkerslaan 151, 2286 CE Rijswijk (Z.H.), tel.: 070-937425.

AFDELINGSCORRESPONDENTEN:

(1) 'KRIJGSGESCHIEDENIS, KORPSGESCHIEDENIS KL' vóór 1813 olv drs. J.P.C.M. van Hoof, Smaragdhorst 185, 2592 RJ 's-Gravenhage, 070-855821
ná 1813 olv E.H. Brongers, Rhodestraat 20, 6363 AZ Wijnandsrade (gem. Nuth) 045-242962

(2) 'TRADITIES EN CEREMONIEEL' olv P. van der Burg, Hoofdstraat 94, 3972 LC Driebergen 03438-17588

(3) 'UNIFORMKUNDE' olv F.A.Th. Smits jr., Wilgendreef 289, 2272 ET Voorburg 070-873961
M. Talens, Salomonszegel 115, 7322 ET Apeldoorn 055-661706

(4) 'RIDDERORDEN EN ONDERSCHEIDINGEN' olv H.G. Meyer, Vollenbergstraat 6, 5801 RP Venray 04780-82992
B.W. Wagenaar, Händelstraat 18, 1901 VA Castricum 02518-53084

(5) 'MILITAIRE EMBLEMEN' olv. B.C. Cats, Claudiagaarde 72, 1403 JR Bussum 02159-13563
C. van Ekeris, Anslostraat 183, 2533 KD 's-Gravenhage 070-886566

(6) 'WAPENS EN MUNITIE' olv J. Lenselink, Oxfordlaan 49, 2314 EB Leiden 071-894012

(7) 'MILITAIRE MUZIEK' olv mr. R.A. Schimmel, de Mildestraat 57, 2596 SW 's-Gravenhage 070-246568

(8) 'OVERZEESE VERSTERKINGSWERKEN MET NEDERLANDSE HISTORIE' olv A.F. Lancker, Beilerstraat 89, 9401 PE Assen 05920-18081

(9) 'MARITIEME GESCHIEDENIS' olv M.K. Zaagman. Ds. Van den Boschlaan 225, 2286 PH Rijswijk (Z.H.) 070-946539

(10) 'NAPOLEONTICA' olv. Joh. Schaede, Wouwermanstraat 3III, 1071 LW Amsterdam 020-6624311

(11) 'TWEEDE WERELDOORLOG' olv J.H. Berlemon, J.F. Kennedylaan 70, 2324 EX Leiden 071-315737

(12) 'MILITAIRE EN CIVIELE MINIATUURFIGUREN' olv. C. Frazer, Saffraanplein 1, 3414 MJ Almere

(13) 'VAANDELS EN STANDAARDEN' olv Kl. Sierksma. 'Nij Midgaard', Woelwijk 1, 9255 KE Tytsjerk 05118-2524

(14) 'EERSTE WERELDOORLOG' olv dr. F. Snapper, Burg. Patijnlaan 136, 2585 BM 's-Gravenhage

(15) 'KONINKLIJKE MARINE' olv. B.E. Stuit, Middelzand 2711, 1788 CM Den Helder 02230-44649

(16) 'MILITAIRE GENEALOGIE' olv G. van Zuijdam, Dennenlaan 12, 7313 AM Apeldoorn 055-553839

(17) 'MILITAIRE FOLKLORE' olv F.W. van Steen, Lion Cachetstraat 2, 3851 ZE Ermelo 03417-51983

(18) 'MILITAIRE VOERTUIGEN EN TANKS' olv M.C. van der Hoog, Surinamestraat 40, 2585 GK 's-Gravenhage 070-634391
J. Bloemendaal, Scheldelaan 10, 2105 XG Heemstede 023-291324
W. den Dunnen, Hendrik Hamelstraat 58, 2595 VM 's-Gravenhage 070-834659

(19) 'KONINKLIJKE LUCHTMACHT' olv J. van den Berg, Cronestein 85, 2804 EL Gouda 01820-34283
Dr. P.C. Boer, Waterklaver 2, 2804 PN Gouda 01820-35332

(20) 'KNIL' olv. C.A. Heshusius, Van Alkemadelaan 350, flat 316, 2597 AS 's-Gravenhage 070-248495

(21) 'MILITAIRE BIBLIOGRAFIE TIJDSCHRIFTEN' olv Drs. M.J. Lohnstein, Heemskerklaan 58, 6881 ES Velp 085-618696

(22) 'MILITAIRE GEDENKTEKENS EN MONUMENTEN' olv. drs. J.A. Bom, Storm van 's-Gravesandeweg 23, 2242 JB Wassenaar 01751-18624

(23) 'KORPS MARINIERS' olv drs. J. Nuis, Graaf Willem de Oudelaan 187, 1412 AS Naarden 02159-46037

★

Reeds verschenen nummers kunt U, zolang de voorraad strekt, aanvragen bij de heer J. van den Berg, Cronestein 85, 2804 EL Gouda.
Losse nummers, inclusief portokosten *f* 6,75, over te maken aan de penningmeester. Het vierde Lustrumnummer (nr. 5/86): *f* 12,50, inclusief portokosten.

MARS *et* HISTORIA

De 'NEDERLANDSE VERENIGING TER BEOEFENING VAN DE MILITAIRE HISTORIE', opgericht op 20 augustus 1966 en erkend bij K.B. no. 50 van 14 juni 1968, is er voor allen, die zich verdiepen in de studie van geschiedenis, ceremoniëel, tradities, uniformen, emblemen, wapens en onderscheidingen van militaire en semi-militaire organisaties, meer in het bijzonder die van Nederland en de (voormalige) overzeese Rijksdelen.

INHOUD

F.J. van Lier: Militariade
A.F. van Goelst Meijer: Nederlandse Huzaren op 7 oktober 1914 onder vuur (II en slot)
Ingezonden reactie
C. Blijleven: Zware Tank M4 'Sherman'
Boekbespreking
Bestuursmededelingen
Open dagen Korps Mariniers 1989.

19 mei a.s.

VOORJAARSEXCURSIE

Zie vorige nummer!

In het volgende nummer:

Weer een aflevering uit het Dagboek van Luitenant Donck.

RICHTLIJNEN VOOR DE INZENDING VAN KOPIJ

1. Tekst

a. Onder de titel: naam auteur met eventuele titel.
b. Kopij typen op A-4 met anderhalve regelafstand.
c. Marge ca. 5 cm.
d. Pagina's bovenaan doorlopend nummeren.
e. Bij latere tussenvoegingen van pagina's nummer van voorgaande pagina gevolgd door letter (a, b, enz.).
f. Spelling: voorkeurspelling (Van Dale/ Woordenlijst Spellingscommissie).
g. Opnieuw typen van een pagina, in geval van veel doorhalingen/wijzigingen/correcties.

2. Illustraties

a. Foto's zwart/wit, glanzend; formaat 9 x 12 of 13 x 18 (ook kleurenfoto's, geen negatieven of dia's).
b. Op de achterzijde vermelden: Mars et Historia/naam auteur/nummer waarmee in de tekst naar de afbeelding wordt verwezen.

3. Inlevering kopij

Redaktieadres: Mgr. Bekkerslaan 151, 2286 CE RIJSWIJK (ZH), tel.: 070-937425.

Bij voorbaat dank voor Uw medewerking.

Op de voorkant:
Pilatus PC-7 Turbo Trainer, de nieuwste aanwinst van de Koninklijke Luchtmacht.
Foto: WC-Grondfotografie DVM

MILITARIADE

Een tweemaandelijkse rubriek vol wetenswaardigheden, voor U en met U verzameld door F.J. van Lier, Herenstraat 9, 4116 BK Buren (Gld.).

1. Van de bibliotheek van het Koninklijk Nederlands Leger- en Wapenmuseum (Korte Geer 1, 2622 CA Delft, Tel.: 015-150500) ontvingen wij een soort persbericht om de bibliotheek meer in de publieke belangstelling te brengen.
   Wetend, dat het bezit van deze bibliotheek een zeer waardevolle studiebron kan zijn voor onze leden, laten we dat bericht hier onverkort volgen:
   Indien U geïnteresseerd bent in de militaire historie en/of techniek, is een bezoek aan de bibliotheek van het Koninklijk Nederlands Leger- en Wapenmuseum zeer de moeite waard.
   De collectie omvat (militaire) geschiedenis van Nederland en overzeese gebieden, krijgswetenschap, uniformkunde, technische beschrijvingen van wapens en ander militair materieel, militair ceremonieel en bibliotheek- en museumwezen.
   In totaal bevinden zich in het bestand ca. 250.000 boeken, waarvan ongeveer 4.000 vóór 1800 gedateerd zijn. Het oudste boek uit de collectie is gedrukt in 1531. Daarnaast is er een groot aantal oude binnen- en buitenlandse militaire tijdschriften en zijn er ca. 100 lopende abonnementen op tijdschriften.
   Ook op het gebied van afbeeldingen biedt de bibliotheek U een grote verscheidenheid aan materiaal. Het prentenkabinet omvat ongeveer 27.000 tekeningen, prenten en foto's, alsmede een groot aantal constructietekeningen.
   De totale omvang van de collectie maakt deze bibliotheek tot de grootste op militair-historisch gebied in Nederland.
   Een aantal belangrijke punten bij Uw (eerste) bezoek aan de bibliotheek:
   op afspraak!
   Wij verzoeken U vriendelijk om voor elk bezoek aan de bibliotheek een afspraak te maken. Dat kan zowel telefonisch als schriftelijk (zie boven voor adres en telefoonnummer).
   Openingstijden:
   Dinsdag t/m vrijdag 10.00-12.30 uur.
   Iedere eerste zaterdag van de maand 12.00-16.00 uur.
   Abonnementsgeld:
   - donateurs van de stichting Vrienden van het Legermuseum: gratis.
   - niet-donateurs: *f* 10,-- per jaar.

   Bij Uw eerste bezoek wordt een bibliotheekkaart gemaakt. Hiertoe vragen wij u een legitimatiebewijs mee te brengen.
   Fotocopieën: Er is een mogelijkheid om fotocopieën te laten maken: A4-formaat *f* 0,40 en A3-formaat *f* 0,80.
   Tot zover dit voor onze leden toch belangrijk bericht. Doe er Uw voordeel mee!

2. Ons medelid K. Sierksma doet ons kond van een tentoonstelling 'De Hilversumse Schutterij' in het Goois Museum te Hilversum van 11 maart tot en met 18 juni 1989. Openingstijden op dinsdag t/m zondag van 12.30 tot 16.30 uur. Misschien kan onze jubileumcommissie er ideeën gaan opdoen?

3. Medebestuurslid E.W. van Popta maakte ons attent op de aankondiging van het boek '175 Jaar Regiment Huzaren van Sytzama', dat samengesteld is door ons medelid Lkol Cav b.d. M.C. van den Hoog met medewerking van onze oud-voorzitter Kol Cav b.d. C.A. Heshusius en de Ritm G.J.M. van Doorn. Het boek zal een omvang hebben van ca. 144 pagina's en verschijnen met vierkleurenomslag. De uitgave zal in september a.s. geschieden. De prijs in de boekhandel wordt volgens opgave van de uitgeverij 'De Bataafsche Leeuw' *f* 39,50. Aange-

zien de voor-intekentermijn tegen 'n lagere prijs al was verstreken op het moment van opname in dit blad heeft het geen zin die te vermelden.
In het boek zullen onder meer worden behandeld de oprichting, de wapenfeiten gedurende de slag bij Waterloo, de veldtocht in Frankrijk, de mobilisaties 1914-1918 en 1939-1940, de oorlog in mei 1940 en vervolgens het heropgerichte regiment, waarbij veel aandacht is besteed aan de beide parate (11 en 43) bataljons.

4. Ter gelegenheid van het 175-jarig bestaan van het Wapen der Koninklijke Marechaussee geeft het Fonds Sociale Zorg (FSZ) van de Marechausseevereniging een jubileumbord van Delfstblauw aardewerk uit. Het bord met afbeelding van de oprichter Koning Willem I, van de huidige schutsvrouwe H.M. Koningin Beatrix en het oprichtingsbesluit, heeft een diameter van 24 centimeter en wordt geleverd met een certificaat van echtheid. De ontwerper van het bord is ons medelid Peter de Haas. Het kan worden besteld door overmaking van *f* 45,-- op postrekening 1518482 ten name van T.J. Siefkes, Hoofd verkoop FSZ te Herveld. Wilt U Uw naam op de achterzijde van het bord, dan dient U in plaats van *f* 45,-- een bedrag van *f* 50,-- over te maken en met de schrijfmachine de verlangde naam op Uw overschrijving te vermelden. De genoemde prijzen zijn inclusief BTW en verzendkosten binnen Nederland. Militairen worden verzocht hun militaire adres te vermelden.
Tevens zal, eveneens bij de uitgeverij 'De Bataafsche Leeuw', een boek '175-Jaar Koninklijke Marechaussee' verschijnen, van de hand van de heer J.A. de Jonge. Deze fraai geïllustreerde uitgave kost tot 1 juni 1989 *f* 30,-- en is verkrijgbaar bij alle staven van de Koninklijke Marechaussee en bij het Defensievoorlichtingscentrum in Den Haag. Na 1 juni geldt de boekhandelsprijs, namelijk *f* 49,50.

5. Het tijdschrift 'De Onderofficier' gaf in november 1988 ter gelegenheid van het 30-jarig bestaan, een speciaal nummer uit onder de titel '1959-1988 Jubileum-Museum'. In dit nummer worden 30 militaire musea op beknopte doch degelijke wijze behandeld. Tevens worden nog zo'n 20 collecties genoemd, waarvan geen nadere gegevens waren ontvangen. Alles bijeen is deze 'special' een waardevol overbruggingsmiddel tussen het uitverkochte 'Arsenaal' en een toekomstige opvolger daarvan. De medewerkende musea hebben alle een aantal weggeefexemplaren ontvangen. Mocht U dus interesse hebben, vraag er dan naar tijdens Uw eerstvolgend bezoek aan een militair museum. Géén postverzending!

6. Al in 1985 werd, bij gelegenheid van de onthulling door Koningin Beatrix van het Indisch monument in Den Haag een fraai boekje uitgegeven onder de titel 'De geest overwint', 8 december 1941 - 15 augustus 1945. Meerdere deskundige schrijvers verleenden hun medewerking aan deze sober geïllustreerde uitgave. Zij waren zelf allen ooggetuigen en slachtoffers van de Japanse bezetting, hetgeen hun artikelen groter waarde verleent. Van onze oud-voorzitter Heshusius is het artikel over het militaire gebeuren en de krijgsgevangenkampen afkomstig.
Het boekje is nog steeds verkrijgbaar door het storten van *f* 8,-- op postgiro 4666841 ten name van Stichting Indisch monument te Amsterdam, onder vermelding van de titel van het boekje.

7. Van onze medeleden A.P. Hamakers en J.H. Berlemon ontvangen we regelmatig catalogi van militaire uitgaven. Deze catalogi bevatten dermate hoeveelheden nieuwe militaire uitgaven, dat vermelding daarvan in deze uitgave teveel ruimte zou gaan vergen. We bewaren dat tot de volgende keer. In de tussentijd liggen de catalogi bij schrijver dezes voor geïnteresseerden ter inzage (bibliotheek Marechausseemuseum).

A.F. VAN GOELST MEIJER

Nederlandse Huzaren op 7 oktober 1914 onder vuur (II en slot)

Op 30 september vertrok ik met het eskadron naar Geldrop en twee dagen later naar Budel. Hier werd ik ingekwartierd bij de sympatieke dokter Kwisthout. (3) Inmiddels was bijna geheel België door de Duitsers veroverd. De Belgen waren op de Yser teruggetrokken. (4) Allen die zich in het Noorden van Brabant en in Antwerpen bevonden waren van hun landgenoten aan de Yser afgesneden. Ze kwamen de Hollandse grens echter niet over of ze moesten daartoe worden gedwongen. Zo hielden de Belgen, terwijl ik in Budel was, het stadje Hamont bezet, dat niet ver van Budel ligt.

Op de 7e oktober 's ochtends was ik naar Schoot gereden. Daar kreeg ik van enige uitgeweken Belgische burgers bericht dat de Duitsers op Hamont aanrukten. Dat zou een gevecht geven vlak bij onze grens, daar moest ik bij wezen! Na een uurtje gewacht te hebben bleek mij, dat het bericht juist was. Ik had me opgesteld bij 1, door de eigenaardige loop van de grote weg in België, namelijk vrijwel evenwijdig met de Nederlandse grens zag ik de Belgen, honderd man in tirailleurlinie, al schietend terugtrekken op Hamont. Korte tijd daarna kwam de vurende voorhoede van de Duitsers voorbij ook in tirailleurlinie. Spoedig gevolgd door de Duitse hoofdmacht, die bestond uit een bataljon Infanterie, vier stukken geschut en enige mitrailleurs. Hier zag ik dus werkelijk de oorlog voor me! Om hetgeen ik daar zag werd ik later door de gehele Cavaleriebrigade benijd, want dit is het enige gevecht dat vanaf Hollands gebied te zien is geweest. Behalve ik en mijn ordonnans heeft niemand het gezien. Ik heb er een groot rapport over moeten schrijven, dat later aan de Opperbevelhebber is doorgezonden. Ik zag het bataljon halthouden, de kanonnen en de mitrailleurs in de bosrand in stelling plaatsen. Nu zou dus de beschieting van Hamont volgen, dat waarschijnlijk plat geschoten zou worden. Ik vond het echter tijd, om zo vlug mogelijk naar paal 9 op de Hollandse grens te rijden. Mijn hulp zou daar dringend nodig zijn in verband met het vluchten van de bevolking van Hamont en het eventueel interneren van de Belgische soldaten.

Daar aangekomen zag ik dan ook een wild tafereel. Heel Hamonts bevolking, ouden van dagen en zieken incluis, kwamen in grote verwarring aangehold. Ieder droeg wat hij in de haast mee had kunnen nemen. Huilend en schreeuwend kwamen de mensen aanzetten. Een vrouw hield in haar hand een vogelkooitje, waarin een kanarie. Een zieke vrouw hing in een kruiwagen, die voortgeduwd werd door haar man. Mijn plaats bleek niet van gevaar ontbloot. De Duitsers vuurden op de vluchtelingen, of misschien alleen maar op de Belgische soldaten, hetgeen voor ons op hetzelfde neer kwam, want de kogels floten ons om de oren. Enige meters van mij verwijderd werd een kind op de arm van zijn moeder, in zijn armpje getroffen. Ook een vluchteling werd door een kogel getroffen.

Inmiddels had ik een van mijn patrouilles kunnen aantrekken. Door het vuren van de Duitsers raakte ook een van mijn huzaren gewond. Ik beval mijn manschappen dan ook te gaan liggen. Eindelijk kwamen de Belgische soldaten aanhollen en hielden vlak voor de grens halt. Ik vroeg hun wat ze wilden; als ze de grens overkwamen moest ik ze interneren. Daar hadden ze eerst geen zin in! Maar toen de Duitsers weer gingen vuren - en ze dreigden Hamont te zullen bombarderen - besloten de Belgen om toch maar over de grens te komen. Ik heb ze allen

geïnterneerd. Eerst liet ik de patronen en geweren inleveren. Resultaat: acht aardappelzakken vol patronen en meer dan honderd geweren van allerlei soort. Oude en fonkelnieuwe. Daarna bracht ik de Belgen naar Budel. Ik liet door een wachtmeester de namen opschrijven en de uitgehongerden een brood geven. Daarop telegrafeerde ik mijn commandant. Toen ik terugkwam uit het telegraafkantoortje, kwam een fotograaf op mij af om te vragen of hij de geïnterneerden mocht kieken. Ik gaf toestemming, de foto verscheen in 'De Prins'. Onmiddellijk na het fotograferen verliet ik Budel weer om terug te gaan naar paal 9. Daar kwam juist, zeer behoedzaam, een Duitse officier met enige manschappen aangeslopen. Zenuwachtig vroegen ze mij of alle soldaten over de grens waren. Toen ik dit bevestigde, was de officier erg opgelucht! Toch keek hij nog argwanend om zich heen, bang uit een hinderlaag toch nog een kogel te krijgen.

Om een en ander ook nog eens op een andere wijze belicht te krijgen, volgt hierover een verslag zoals dit in de 'Meierijsche Courant' van 8 of 9 oktober 1914 is verschenen.

'De Duitschers te Hamont'

'Zoals wij gisteren in ons bulletin berichtten, waren de Duitschers te Hamont gekomen, had vermoedelijk een treffen plaats gehad met Belgische soldaten, waren een groot aantal dezer over onze grens gekomen, die geïnterneerd zullen worden en trokken vele vluchtelingen op die plaats ons land binnen.
Een half uurtje na het ontvangen van het telegrafisch bericht bracht ons de snorrende auto langs de bochtenrijke wegen naar Budel en wat maar 't beste was, dadelijk naar Schoot (station). Daar hoorden we van ooggetuigen zelf, hoe 't zich had toegedragen.
Om elf uur was het eerste bericht gekomen, dat troepen gesignaleerd waren in Cauville, waar de kruitfabriek is, de rest kwam over Bocholt, Hamont.
Aanvankelijk nu dacht men dat het Belgen waren, immers waren er ook Belgische soldaten opgesteld in de bosschen van de heer Lesquaye.
Maar spoedig bleek de vergissing, 't waren wel degelijk Duitschers, de schrik van heel de bevolking en toen nu ook na de eerste schoten door de Belgische soldaten met geweervuur en mitrailleurs geantwoord was, liep de ontsteltenis ten top, brak er een ware paniek uit onder de bevolking.
Heel Hamont, kan men veilig zeggen, greep in overijlings naar wat men 't beste dacht te kunnen meenemen en stroomde naar Budel. De weg zag zwart van de menschen. Dat was weer een uittocht zooals onze Brabantsche grenzen er de laatste dagen zoo vele heeft gezien.
Opgezweept waren ze door den vreeselijken schrik, door den angst voor den gruwel van den oorlog, die ze nu plotseling voortjakkerde uit hun hebben en houden, uit hun woonplaats, waar ze jaren lang een eerzaam en rustig bestaan hadden geleid. De ontzetting had hun loodzwaar loomheidsgevoel in de beenen gestort, maar ze moesten.
Zagen ze niet al de ellende van brand en verwoesting ja van den dood zelfs in het oog hunner verbeelding voor zich opdreigen uit den grond?
Mannen en vrouwen kwamen er, hoogbejaarden, die torsten den zwaren last van vele tientallen van jaren, moeders met kinderen aan de rokken, of kleintjes in de armen, die nog niet droomen kunnen, hoe ouderlijke liefde hun jeugdig leven voortdroeg in beschermende zorg.
Wij wachten ons wel een beschuldiging uit te spreken: bij de feiten die volkomen waar kunnen zijn, hebben de Duitschers ongetwijfeld reeds laster genoeg op zich uitgegoten gezien. Kogels dragen geen adres en ook kogels kunnen verdwalen, maar ons werd verteld dat er op de vluchtelingen geschoten zou zijn. Een tweejarig kindje, werd aan den arm getroffen, een zekere gehuwde Donne werd ernstig geraakt in de rechterzijde en door de Nederlandsche Ambulance opgenomen.
Die feiten zullen in geen geval de gerustheid der vluchtelingen vermeerderd hebben.
Op een grenspost weigerden een betrekkelijk groot aantal Belgische soldaten zich te laten interneren. Of wel ze wilden hun gewoonte

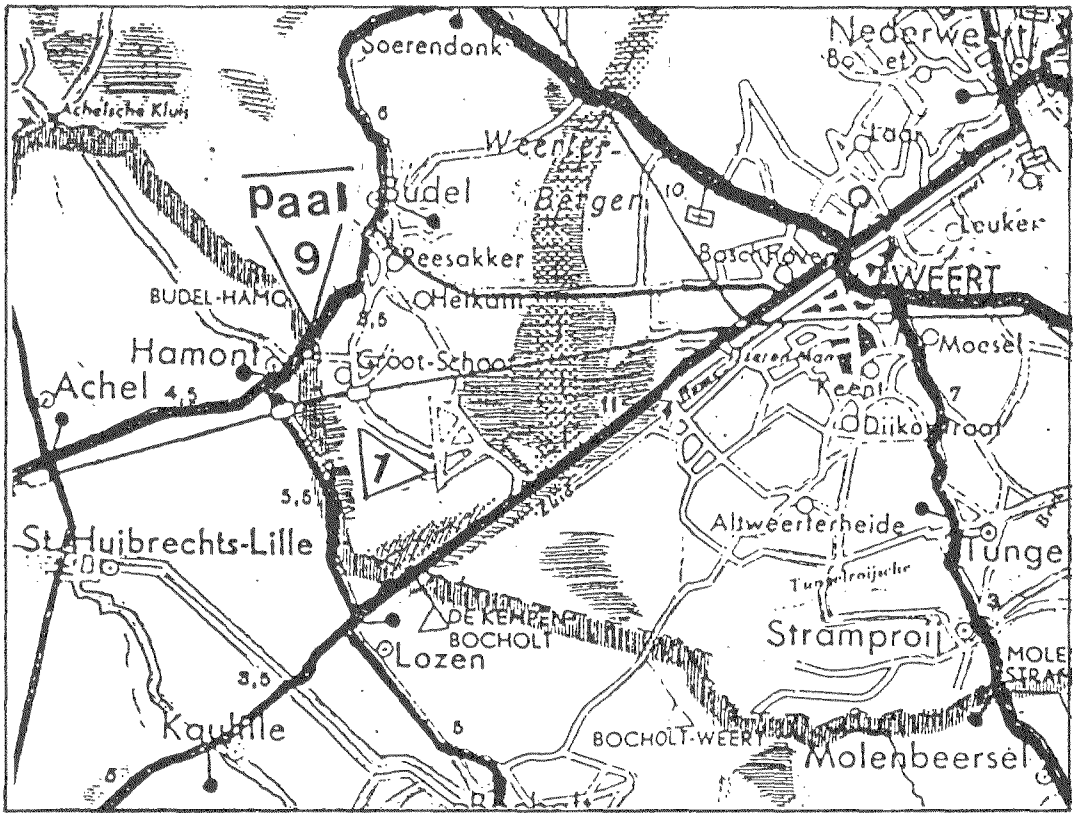

niet verloochenen nooit onder te doen en zekere niet een zoo klein getal van een paar soldaten, ofwel ze hadden een al te vaag begrip wat neutraal Holland heeft te doen. Maar toen werd versterking gerequireerd van de grenswacht, die snel in groot getal opkwam en nu had spoedig de opbrenging zonder tegenstand plaats.

Zij gingen naar 't station Maarheeze om per trein naar Eindhoven af te komen. Een groote troep was 't wel 115 man.

Toen de stoet, een gewonde die niet loopen kon, door twee strijdmakkers gesteund voorop, het stationsgebouw verliet, ging er op het plein een 'leve België' omhoog, wat door de Belgische soldaten met een dankbaar 'leve Holland' werd beantwoord.

In Apollo's Lust, waar ze den nacht zouden doorbrengen, deden zij 't volgende verhaal van hun wedervaren: Hun troep bestond uit een officier, luitenant Buysschaet, 5 onderofficieren en 115 manschappen, vrijwilligers van het 4de regiment.

Zij waren gistermorgen om 8 uur uit Caulille vertrokken met de opdracht om een Duitsche troepenmacht, welke in Maaseyck gesignaleerd was, te verkennen. Ter hoogte van Demichemin, tusschen Loose en Hamont kwam het tot een treffen doch de Duitschers, die behalve over een twaalfhonderd man infanterie, over vier stukken geschut en vijf mitralleuses beschikten, dwongen hen terug te trekken doch niet na 'n hevig gevecht. Zij werden door de Duitschers scherp nagevolgd en vechtende trokken zij langzaam in de richting Hamont om daar in de bosschen dekking te zoeken, en den strijd opnieuw aan te binden. In het bosch waren zij aan een moorddadig geschutvuur blootgesteld en moesten verder terug, hun gewonden en dooden achterlatende. De Duitschers rukten nu op Hamont aan: de inwoners dezer plaats waren voor het merendeel reeds naar Nederland gevlucht.

De Belgen hadden opnieuw stelling genomen in een meer achterwaarts gelegen

bosch, niet ver van de Nederlandsche grens. Daar verscheen de secretaris van Hamont met de mededeling dat de Duitsche commandant Hamont zou laten beschieten indien zij zich niet gevangen gaven.
De luitenant besloot toen om Hamont te sparen doch gaf zich niet aan de Duitschers gevangen, maar trad de Nederlandsche grens over, waar zij ontwapend werden.
De secretaris keerde terug naar den commandant met de mededeling dat de Belgen de Nederlandsche grens over gegaan waren. Hamont is daarop niet gebombardeerd geworden.
Heden morgen kwart na zeven werden zij naar het interneeringskamp geëxpediteerd.'
Tot zover dit krantenartikel.

De grensbewaking was gedurende de nacht aan de Infanterie opgedragen. Ik ging in Budel ook eens een nacht mee met een officier van de Infanterie, want we hadden gehoord dat er een flinke slag geslagen zou worden. Zo gauw het donker werd, gingen we met een sectie in een bosje in hinderlaag liggen. De situatie was als volgt: de grens werd gevormd door een bosrand, het bos was op Hollands gebied en een open heide was Belgische grond. Het was volle maan, zodat wij vrij ver vooruit over de heide konden zien. Het werd middernacht, 1 uur maar er gebeurde niets. Wel zagen we, dat van veraf op de hei lichtseinen door de smokkelaars gezonden werden naar hun vriendjes op Nederlands gebied. Het werd 2 uur. Eindelijk meende een van onze enige mannen met grote pakken behoedzaam over de heide te zien naderen. We tuurden en tuurden en ja, toen zagen we het allen duidelijk. Met het geweer in de aanslag bleven onze soldaten doodstil liggen. We boften de kerels kwamen vrijwel recht op ons af! Achteraf bleken de mannen precies te weten waar wij lagen . . . ! Eindelijk waren ze tot op een pas of tien genaderd. Hun silhouetten staken helder tegen de nachtelijke hemel af. Mijn collega sprong op met een 'halt, wie zijn jullie? De mannen bleven staan, er volgde geen antwoord. 'Kom eens hier', commandeerde hierop de luitenant. De mannen kwamen nader. 'Wat hebben jullie daar', 'Oh, niks', zei er een. 'Het zijn maar lege blikken'. En om dit te bewijzen, sloeg hij ze met kracht tegen elkaar, zodat het geluid zich ver over de heide verspreidde . . . Op dit signaal had een bende een kilometer verderop gewacht om een hele kudde vee en een grote hoeveelheid drank over de grens te brengen! Koud en stijf zijn we toen maar naar huis gegaan en we zeiden maar niet veel.

De Duitse troepen, die de bezetting van Hamont over de grens hadden gejaagd, vertrokken daarna naar Achel. Ten Noorden daarvan, aan de grens bevindt zich het klooster der Trappisten 'De Achelse Kluis' waar de Belgische generaal De Scheppe zich met circa vierhonderd man had verschanst. Het klooster staat op Belgische- en de daarbij behorende tuin ligt op Nederlands gebied. Een krantenartikel van 10 oktober 1914 over de situatie bij 'De Achelse Kluis'.

'De Duitschers van Hamont vertrokken arriveerde thans te Achel (dorp), gisteren en eergisteren bij gedeelten zich verzamelend tot ze nu een leger vormden van 2000 man, met een batterij kanonnen. Op het kasteel Peijsan hebben ze vanacht vertoefd en aan den wijnkelder duchtig zich te goed gedaan. Intusschen is gisterenmiddag om 2 uur de Belgische generaal de Scheppe wien de Duitschers gelijk men weet zoeken in de Kluis (het klooster der Paters Trappisten) gekomen met 200 militairen, 200 wielrijders, vijf militaire auto's en een mitrailleuse. Dat wordt dus, wanneer 't nog niet heeft plaats gehad, een beleg in het klein. Wat zal generaal de Scheppe doen? Drie dingen kan generaal de Scheppe doen. Of, daar de Kluis gedeeltelijk op Hollandsch gebied ligt, over de grenzen uitwijken en zich laten interneeren. Of, zich aan de Duitschers overgeven. Of, zich dood vechten. De soldaten, die hij bij zich heeft ofschoon niet te best bewapend, zijn overmoedig genoeg om hun dapperen generaal des noods ook in den dood te volgen. De generaal heeft zijn mitrailleuse voor het klooster opgesteld. In de wetering zijn de posten uitgezet. Nu zal er veel van afhangen of de Duitschers van Achel



J. Hoynck van Papendrecht, Belgische krijgsgevangenen op het terrein van de Juliana van Stolbergkazerne te Amersfoort, 31 oktober 1914. Collectie Museum Flehite, Amersfoort.

(dorp) hun kanonnen meebrengen. Dan zou de generaal, naar ons door de Paters Trappisten gezegd wordt, niet schieten. Brengt de Duitscher zijn batterij niet mee, dan schijnt het niet onwaarschijnlijk dat de generaal den strijd wil aangaan. Maar dan wordt ook de Kluis het slachtoffer, dan dreigt ook haar verwoesting. Immers gesteld het allergunstigste geval, dat de generaal met zijn vijfmaal kleinere macht den Duitschers de baas is, dan komt hij, zoo zeker als tweemaal twee terug met een nieuwe overmacht of haalt de kanonnen er bij. Met de grootste spanning wachten we op de nadere berichten van dit merkwaardig oorlogsfeit in onze naaste omgeving.'

De 11e oktober maakte ik de beschieting van 'De Kluis' mee, door dezelfde troepen die ik al bij Hamont aan het werk gezien had. Alle monniken vluchtten naar ons toe. Zoals bekend mogen zij, volgens hun kloosterregels, niet spreken. Ik heb echter zelden mensen zo druk en opgewonden horen praten als die monniken! Generaal De Scheppe heeft het spoedig opgegeven. Het had ook geen zin, zich daar dood te vechten, want heel België was verder reeds door de Duitsers bezet. 's Avonds na de bezetting van 'De Kluis', zag ik Duitse soldaten in de weer om kruiken van het heerlijkste Trappisten bier met Hollandse soldaten te ruilen tegen kruikjes jenever. Door de officieren werd hieraan natuurlijk spoedig een einde gemaakt.

Noten:

3. De schrijver had opdracht gekregen een grensstrook in de omgeving van Budel van ongeveer 10

km te bewaken. Hiertoe had zij zijn peloton in vier patrouilles ingedeeld. De sterkte van zo'n patrouille was ongeveer vijf man.

4. De Duitsers hadden op 28 september 1914 de aanval op Antwerpen ingezet. Eerst op 19 oktober hadden zij die vestingstad geheel in handen. Het grootste deel van het Belgische leger bleek toen nog in staat op den Yser terug te trekken. Daar slaagde het Belgische leger erin tussen 16 en 31 oktober de Duitse poging om via de kust de geallieerde strijdkrachten te overvleugelen tijdens heldhaftige gevechten, tot staan te brengen.

Ingezonden reactie

Naar aanleiding van het artikel 'Herinneringen aan het verzet tijdens de Tweede Wereldoorlog van A.F. van Goelst Meijer, oud burgemeester van Rossum', opgetekend door de heer dr. F. Snapper, gepubliceerd in Mars et Historia, 22e jaargang nummer 3 - mei/juni 1988, ontvingen de schrijver en de redactie een brief van mevrouw A.T. de Koning uit Rossum.

Mevrouw De Koning heeft zich, na lezing van het artikel, de moeite getroost het archief van de gemeente Rossum te raadplegen. Zij constateerde dat in het verslag van de heer Van Goelst Meijer enige onduidelijkheden zijn geslopen die correctie behoeven.

Op pagina 80 de regels 10 t/m 13 wordt vermeld. 'Eén van de wethouders was tamelijk Duitsgezind en één van de gemeenteambtenaren was verloofd met een Oostenrijkse verpleegster.' In de regels 20 t/m 23 komt een ongeveer gelijkluidende tekst voor.

Mevrouw De Koning maakte ons er op attent dat de Duitsgezinde wethouder reeds sinds 1935 niet meer in functie was. In 1940 maakte hij wel als lid deel uit van de gemeenteraad van Rossum. De genoemde secretarie-ambtenaar, verloofd met een Oostenrijkse verpleegster, nam op 1 januari 1940 ontslag om elders gemeentesecretaris te worden. Mevrouw De Koning heeft de redactie informatie uit het gemeente-archief overlegd waarin deze gegevens worden bevestigd. In het artikel van de heer Van Goelst Meijer dienen de eerder genoemde regels als volgt te worden gelezen: 'Eén van de voormalige wethouders . . . één van de voormalige gemeenteambtenaren . . .' De beide wethouders die in 1940 deel uitmaakten van het college, alsmede ook het secretarie-personeel waren goede vaderlanders. Wij zijn Mevrouw De Koning zeer erkentelijk voor deze rechtzetting.

C. BLIJLEVEN

ZWARE TANK M4 'SHERMAN'

De ontwikkeling van de Shermantank begint bij de T5 middelzware tank die in 1938 door de Rock Island Fabrieken werd gebouwd. Ontworpen op het gebruik van de vereing en de aandrijving van andere lichte tanks, hadden de T5 en de daarna ontwikkelde M2 en M2A1 middelzware tanks tamelijk veel invloed gehad op de voorloper van de M4 serie, de M3 middelzware tank.

De M3 werd gebouwd volgens geheel nieuwe eisen die werden opgesteld toen duidelijk werd dat de M2 en de M2A1 in feite al verouderd waren voordat de productie was begonnen.
Sinds de Duitsers in hun PzKpfw III een 50 mm kanon en in hun PzKpfw IV een 75 mm kanon hadden geplaatst, was het Amerikaanse Ordnance Department en ook de pas opgerichte Armored Force van het Amerikaanse leger, overtuigd van de noodzaak van een 75 mm kanon in een zwaar gepantserde tank.
De verdere ontwikkeling van de T5 prototypen resulteerde in 1941 in de M3 middelzware tank. De M3 was uitsluitend bedoeld als een tussenoplossing: men was nog druk bezig met de ontwikkeling van een volledig draaibare toren voor een 75 mm kanon. Het in de zijopstelling geplaatste 75 mm M2 kanon had een beperkte zijdelingse traverse doch het pantserdoordringingsvermogen en de mogelijkheid om brisantgranaten te verschieten, waren in Noord-Afrika zeer welkom.
Het ontwerp voor de M3 kwam gereed in maart 1941 en het Ordnance Department begon onmiddellijk aan de opvolger. In april 1941 werd een vijftal ontwerpen aan het leger geleverd, wat de meest eenvoudige uitvoering uitkoos. In mei 1941 werd een houten model definitief goedgekeurd en in september werd het eerste prototype, de T6 middelzware tank, afgeleverd bij de Aberdeen Proving Grounds. Nadat de testfase met succes was afgelopen werd de T6 in oktober 1941 voor productie gestandaardiseerd als de Middelzware tank M4.
Hoewel de M3 pas een paar maanden in productie was, werd toch besloten deze weer uit productie te nemen, ten gunste van het nieuwe model.

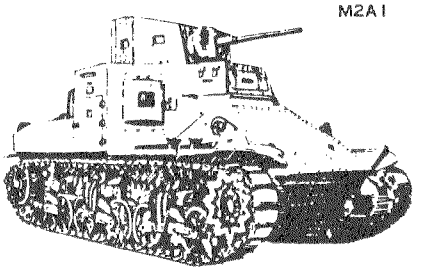

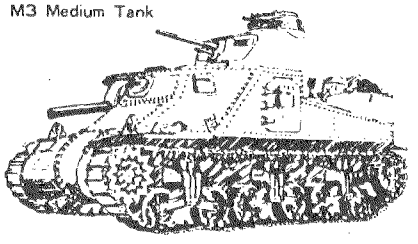

Van de Middelzware tank M4 zijn een zestal hoofdtypen te onderscheiden:
M4: dit was de uitvoering met de Continental radiaal motor doch met een vereenvoudigde gelaste romp in plaats van de gegoten romp welke oorspronkelijk was ontworpen. Deze gelaste romp was ontworpen vanwege productieproblemen die men verwachtte voor die fabrikanten die geen faciliteiten voor of weinig ervaring met het gieten van pantserstalen eenheden met de afmetingen van de romp van een Sherman hadden. Het was het derde type dat in productie genomen werd. De totale productie bedroeg 8389 stuks waarvan 6748 met het 75 mm kanon en 1641 met de 105 mm houwitzer.

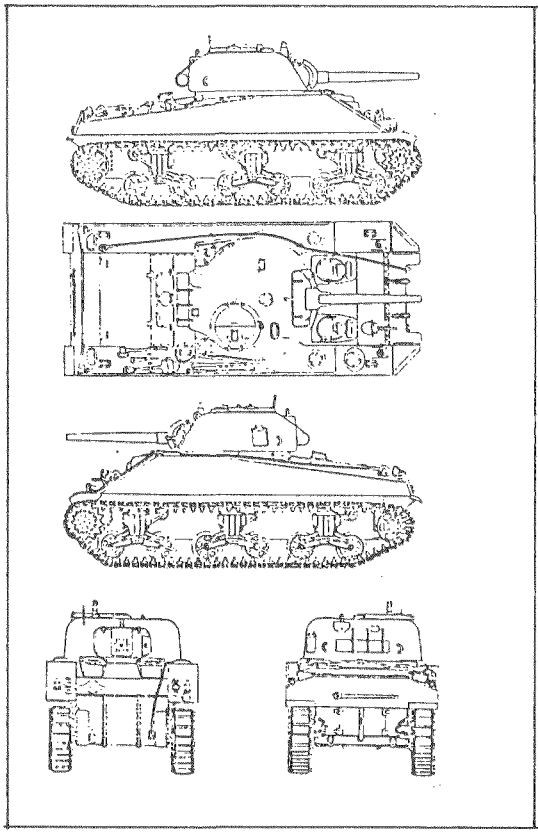

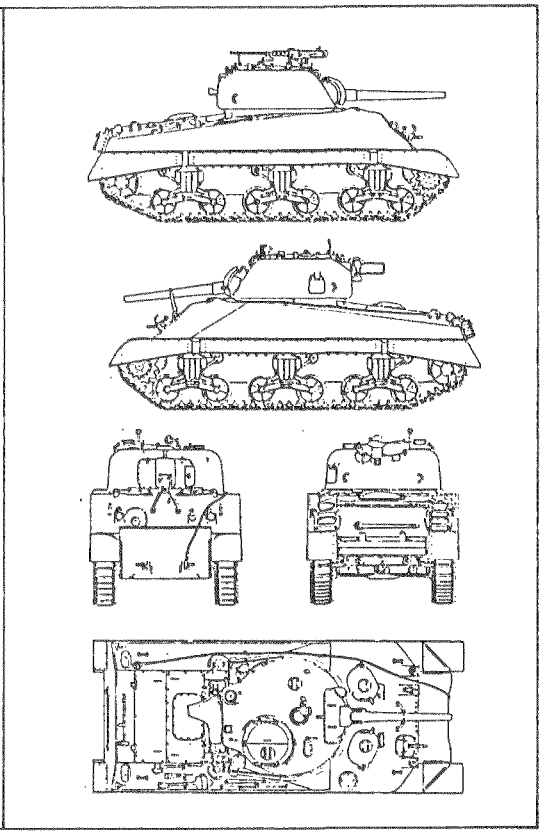

M4A1: het originele ontwerp op basis van het T6 prototype met de gegoten romp en de Continental radiaal motor. Het was het eerste type dat in productie werd genomen. De totale productie bedroeg 9677 stuks, waarvan 6281 met het 75 mm kanon en 3396 met het 76 mm kanon.

M4A2: dit was een uitvoering met de gelaste romp doch voorzien van de General Motors 6046 dieselmotor. Deze krachtbron werd vanaf januari 1941 gebouwd voor de M3A3 middelzware tank en werd onmiddellijk aangepast voor de M4 toen de productie daarvan eenmaal was goedgekeurd. De motor bestond uit twee General Motors 6-71 vrachtwagen dieselmotoren, aan weerszijden van het motorcompartiment en gekoppeld op één aandrijfas.

De M4A2 was het tweede type dat daadwerkelijk in productie werd genomen, de eerste exemplaren kwamen reeds vrij kort na de eerste M4A1's gereed.

De M4A2 was het type dat overwegend, in het kader van de Leen- en Pachtwet, aan Rusland werd geleverd. Andere belangrijke gebruikers waren het Britse leger en het Amerikaanse Korps Mariniers. De totale productie bedroeg 11.283 stuks, waarvan 8053 met het 75 mm kanon en 3230 met het 76 mm kanon.

M4A3: een uitvoering met een gelaste romp doch met de Ford GAA V-8 tankmotor welke speciaal was ontworpen om de Continental motor te vervangen. Het werd de nieuwe standaard tankmotor en de M4A3 werd, met de M4 en de M4A1, de belangrijkste tank van het Amerikaanse leger. De M4A3 werd naar verhouding slechts weinig aan andere landen geleverd.

De totale productie bedroeg 11.424 stuks, waarvan 5015 met het 75 mm kanon, 3370 met het 76 mm kanon en 3039 met de 105 mm houwitzer.

M4A4: deze uitvoering gebruikte eveneens

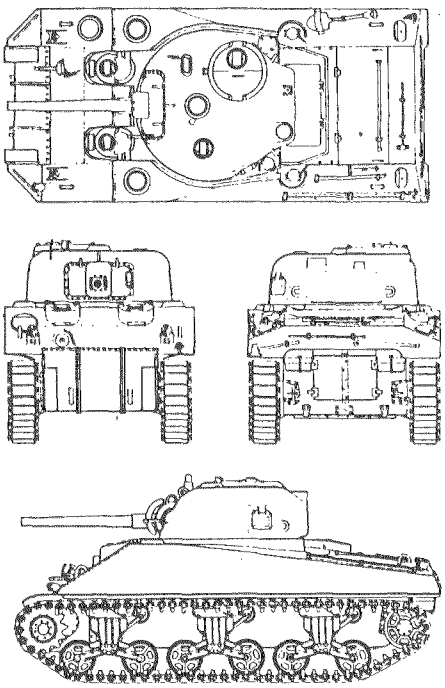

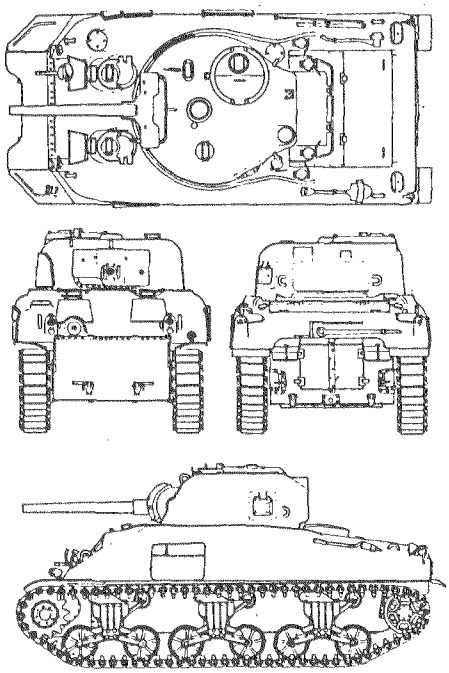

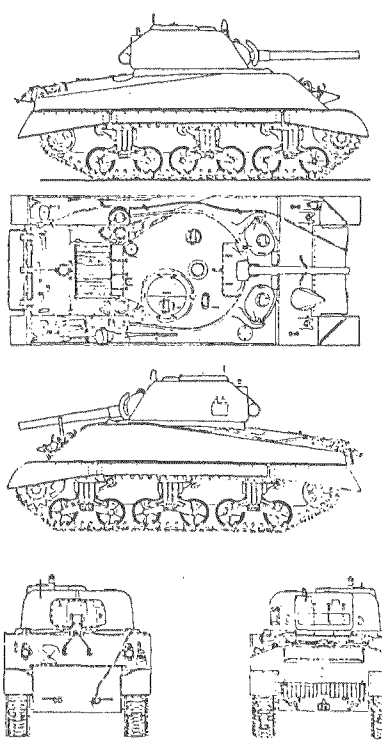

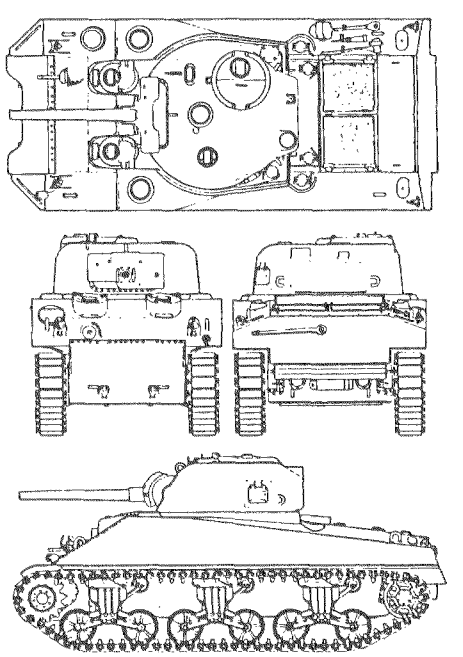

een samengestelde motor, de Chrysler 'multibank' tankmotor, die in feite bestond uit vijf zescilinder vrachtwagenmotoren op één aandrijfas. Deze motor werd voor het eerst gebruikt in de M3A4 middelzware tank die gebouwd werd door Detroit Arsenal. Vanwege de lengte van deze motor was het nodig de romp aan de achterzijde te verlengen en de loopstellen overeenkomstig deze nieuwe lengte te verplaatsen. Dit was het meest duidelijke herkenningsmiddel voor dit type. Het Ordnance Department vond de multibank motor gecompliceerd en daardoor was dit het eerste type dat in september 1943 uit productie werd genomen. De M4A4 was het belangrijkste type dat aan het Britse leger werd geleverd.
De totale productie bedroeg 7499 stuks, allen met het 75 mm kanon.

M4A5: op zich bestond dit type niet. Deze codering werd door het Ordnance Department gebruikt voor de Canadese Ram tank.

M4A6: als vervanger voor eerdere typen motoren koos het Ordnance Department na een reeks vergelijkende beproevingen de

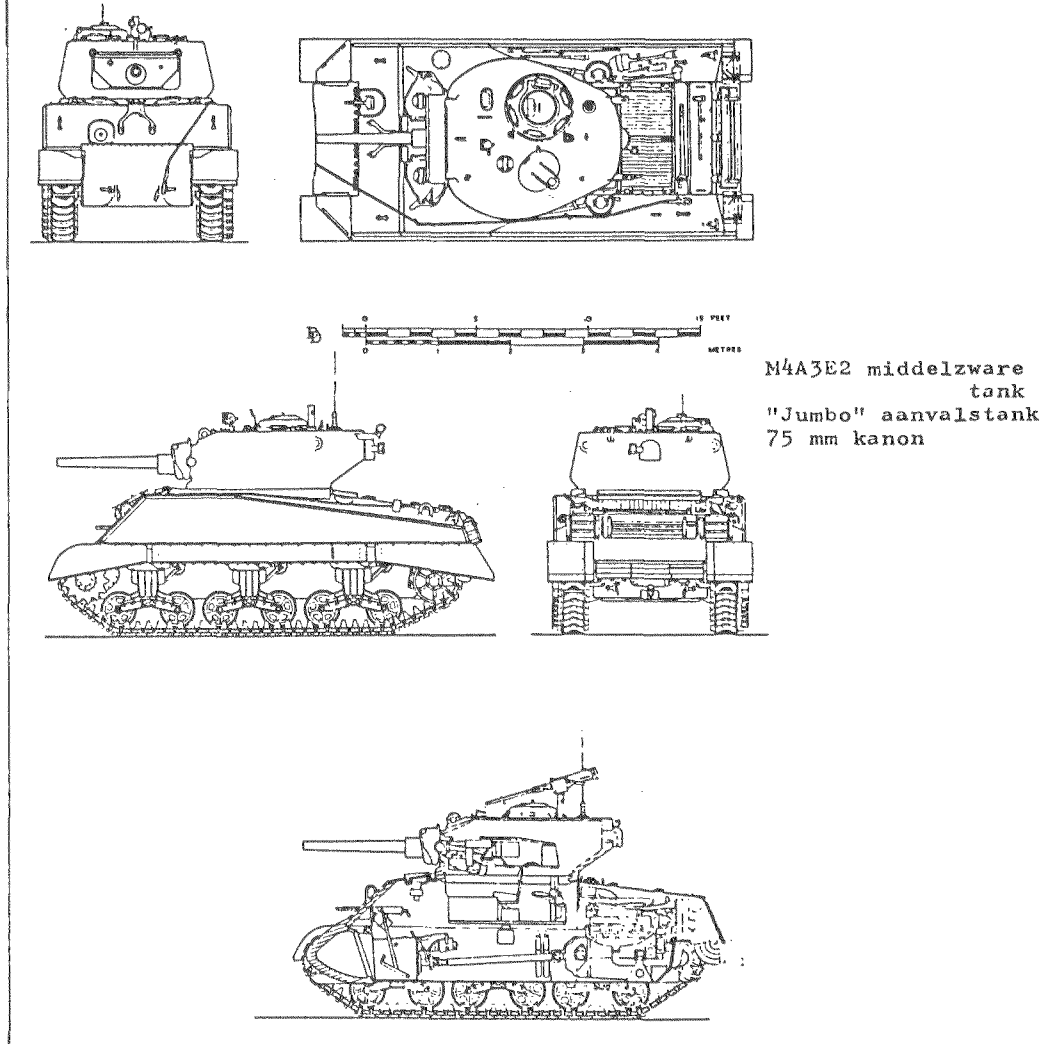

M4A3E2 middelzware tank
"Jumbo" aanvalstank
75 mm kanon

Caterpillar D-200A dieselmotor. Deze werd vooral gebruikt als vervanger voor de Chryslermotor van de M4A4, de hierdoor ontstane nieuwe uitvoering werd M4A6 genoemd.
Echter, eind 1943 werd besloten tot standaardisatie op de uitvoeringen met Ford en Continental motoren, waardoor de productie van de M4A6 tot een vroegtijdig einde kwam. Evenals de M4A4 had de M4A6 een verlengde romp en waren de loopstellen verder uit elkaar geplaatst.
De totale productie bedroeg 75 stuks, allen met het 75 mm kanon. Behalve deze zes hoofdtypen zijn er nog twee belangrijke afgeleide typen in gebruik geweest, namelijk de M4A3E2 'Jumbo' aanvalstank en de Britse Sherman Firefly.
De M4A3E2 was een aanvalstank die ontwikkeld was voor het leveren van nabijheidsondersteuning aan de infanterie tijdens de veldtocht in Normandië. Voor dit doel was in een eerder stadium de T14 aanvalstank ontworpen doch wegens problemen met de rupsbanden en het onderstel werd dit project gestopt en had men besloten een bestaande Sherman-uitvoering extra te bepantseren.
Men koos de M4A3 (75 mm) met een nieuwe frontplaat 47° frontplaat. Over de voorkant en de zijkanten werd een 37 1/2 mm dikke extra bepantsering aangebracht waardoor het frontpantser op 100 mm dikte kwam en de bepantsering van de zijkanten op 76 mm. Ook werd een nieuwe 140 mm dikke pantserplaat over de transmissie aangebracht. Door dit verbreedde en verzwaarde uiterlijk kreeg de tank de bijnaam 'Jumbo'.
De toren was geheel nieuw ontworpen, hoewel men natuurlijk wel was beïnvloed door de T23 toren die kort daarvoor was uitgekozen voor de 76 mm Shermans. Het was een enorm zwaar gietstuk. De zijwanden hadden een totale dikte van 153 mm, het schietgatpantser was zelfs 178 mm dik.
Vanwege zijn taak als aanvalstank bleef de M4A3E2 uitgerust met het 75 mm kanon M3 omdat dit een zwaardere brisantgranaat verschoot dan het 76 mm kanon. 'Te velde' zijn er echter wèl enkele uitgerust met het 76 mm kanon.

Vanwege het grotere gewicht (38 ton in plaats van de 31 à 34 ton van de gewone M4A3 waren alle M4A3E2's permanent voorzien van de rupsbandverbredingsstukken.
De maximumsnelheid daalde van circa 45 km per uur naar circa 35 km per uur en ook de actieradius verminderde tot ongeveer 180 kilometer.
Van de 5015 gebouwde M4A3's met het 75 mm kanon zijn er 254 omgebouwd tot M4A3E2.

TECHNISCHE GEGEVENS:

bemanning: 5 man
gewicht, gevechtsklaar: 38 ton
prestaties:
max. snelheid 35 km/uur
kruissnelheid 27 km/uur
klimvermogen 59 %
waadvermogen 0,91 meter
overschrijdingsvermogen 2,40 meter
opstapvermogen 0,61 meter
actieradius 180 km
draaicirkel 19 meter
afmetingen:
lengte 6, 27 meter
breedte 2,83 meter
hoogte 2,95 meter
bodemvrijheid 0,43 meter
hoogte kanonloop 2,31 meter
diameter torenring 1,75 meter
diameter loopwiel 0,71 meter
rupsbanden:
lengte op de grond 3,75 meter
breedte 0,51 meter
aantal schakels per band 79
type: rubber blok, dubbele pen.
mechanische gegevens:
motor: Ford GAA watergekoelde V-8 benzinemotor, 450 pk bij 2600 toeren/minuut
versnellingen: 5 vooruit
1 achteruit
besturing: gecontroleerd differentieel
veringsysteem: verticaal spiraaltype
bewapening:
1 x 75 mm tankkanon M3, L/40, elevatiegestabiliseerd
1 x .50 machinegeweer voor luchtafweer
2 x .30 machinegeweer, coax. en boeg

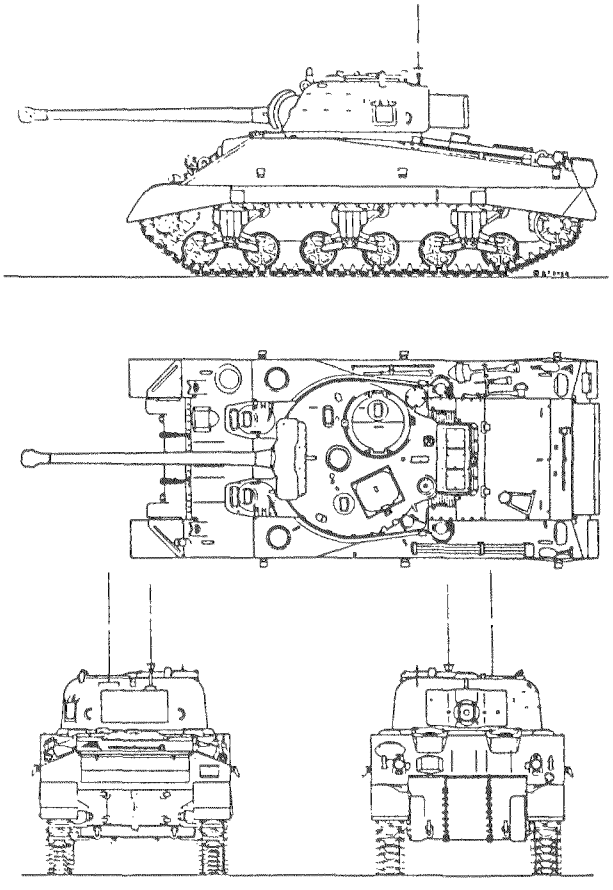

M4A4 (Br: Sherman VC)
middelzware tank
17 pdr (76,2 mm) kanon
"Firefly"

1 x 5 cm rookgranaatwerper.
bergruimte:
munitie kanon: 75 granaten
munitie machinegeweren:
6250 .50 patronen
6250 .30 patronen
18 rookgranaten
12 handgranaten
brandstof: 762 liter
bepantsering:
type: transmissie, schietgat, toren, voorkant: gegoten homogeen staal; het overige gewalst homogeen staal
romp: voorzijde laag 140 mm
voorzijde hoog 102 mm
zijkanten laag 38 mm
zijkanten hoog 76 mm
dek: voorkant 19 mm
achterkant 13 mm
achterkant hoog 38 mm
achterkant laag 38 mm
onderkant voor 25 mm
onderkant achter 13 mm
toren: voorkant 76 mm
zijkanten 152 mm
achterkant 63 mm
tot 152 mm
bovenkant 25 mm

De Sherman Firefly was een specifieke Britse uitvoering. Ongeveer 600 Shermans, in hoofdzaak M4A4's, werden omgebouwd voor het 17- ponder anti-tankkanon.
Het basis-ontwerp voor het 17 ponder anti-tankkanon dateert uit 1941, na de Britse terugtocht in Noord-Afrika. Toen werd besloten dat een meer effectief anti-tankkanon nodig was ter vervanging van het

verouderde 2-ponder kanon en het te zwakke 6-ponder kanon. Toen het ontwerp van het nieuwe kanon reeds gevorderd was, werd besloten het eveneens geschikt te maken voor plaatsing in een nieuwe kruisertank zodat er een optimaal gebruik van gemaakt zou kunnen worden.
In 1942 werd een serie tests uitgevoerd waaruit bleek dat geen enkele bestaande Britse tank groot genoeg was voor een kanon van deze afmetingen. Er was dus een nieuw voertuig nodig en uiteindelik leek de op basis van de A27 Cromwell ontwikkelde A30 Challenger een geschikte candidaat. In 1943 werd de Callenger beproefd met het 17-ponder kanon in een tamelijk grote toren op de romp met het Christie-onderstel geplaatst. Tijdens deze beproevingen, waarbij vele gebreken aan het licht kwamen, werd voorgesteld te onderzoeken of het 17-ponder kanon in de Amerikaanse M4 middelzware tank geplaatst kon worden, dit vooral als voorzorg tegen het eventueel mislukken van het A30 project.
Voor de uitvoering van dit voorstel moesten aan de M4 verschillende veranderingen worden aangebracht. De hulp-chauffeur en de boeg-mitrailleur moesten plaats maken ten behoeve van de grotere munitiebergplaatsen. Omdat het 17-ponder kanon een beduidend groter sluitstuk had dan het M3 75 mm kanon, deelde het de toren daadwerkelijk in tweeën en dit was de reden voor de twee meest ingrijpende veranderingen aan de toren.
De eerste was het aanbrengen van een uitbouw aan de achterkant van de toren waarin de radio werd geplaatst en welke tevens diende als contra-gewicht voor de langere en zwaardere loop van het nieuwe kanon. De tweede verandering was het aanbrengen van een luik ten behoeve van de lader.
Bij de beproevingen bleek dat het 17-ponder kanon in de aanwezige ophanging geplaatst kon worden. Wel werd het op de linker zijkant geplaatst en uiteraard werd de bediening daaraan aangepast.
Op deze manier werd de M4 Firefly de meest effectieve tank van het Britse leger. De antitank capaciteit van het 17-ponder kanon was beter dan van enig Duits tankkanon, behoudens het 88 mm kanon, doch met behulp van de APDS granaten konden, behalve op grote afstanden, zelfs de prestaties van dat kanon worden overtroffen.
Het 17-ponder kanon was op de eerste plaats een anti-tankkanon dat met een hoge aanvangssnelheid pantserdoorborende granaten verschoot. Eind 1943 was echter eveneens een brisant granaat ontworpen voor gebruik tegen 'zachte' doelen.
Het is niet meer mogelijk na te gaan hoeveel Firefly's er precies zijn gebouwd. Het zijn er ongeveer 600 geweest, hoofdzakelijk van het type M4A4 (Sherman V), doch ook een aantal van het type M4A1 en M4A2.

TECHNISCHE GEGEVENS:

bemanning: 4 man
gewicht: 35 ton
max. snelheid: 36 km/uur
in terrein: 16 km/uur
klimvermogen: 30 graden
waadvermogen: 106 cm
overschrijdingsvermogen: 244 cm
opstapvermogen: 61 cm
actieradius: 200 km
in terrein: 95 km
afmetingen:
lengte: 777 cm
breedte: 290 cm
hoogte: 285 cm
bodemvrijheid: 41 cm
mechanische gegevens:
Motor: Chrysler A57 30 cil. benzine, vloeistof gekoeld,
425 pk bij 2850 omw/min
versnelling: gesynchroniseerd, 5 vooruit, 1 achteruit
besturing: gecontroleerd differentieel.
vering: verticaal spiraalsysteem
bewapening:
1 x 17 ponder 76,2 mm L/60 Mk IV
aanvangsnelheid 9000m/sec., met APDS munitie 12000 m/sec.
1 x .30 Browning coax. mitrailleur
1 x .50 Browning luchtafweermitrailleur.
munitievoorraad:
78 17-ponder granaten
5000 .30 patronen

500 .50 patronen
bepantsering:
romp: homogeen gewalst staal, gelast
toren: homogeen staal, gegoten
voorkant romp: 51 mm
zijkanten romp: 38 mm
achterkant romp: 38 mm
bovenkant romp: 19 mm
bodem: 25/13 mm
voorkant toren: 76 mm
zijkanten toren: 51 mm
bovenkant toren: 25 mm

ALGEMENE BESCHRIJVING VAN DE SHERMAN TANK

Hoewel er talloze verschillende uitvoeringen waren, was het basisvoertuig altijd hetzelfde, ongeacht de fabrikant of het hoofdtype. Alleen de motren en de kleinere details verschilden.
De gehele serie M4 middelzware tanks was op basis van hetzelfde ontwerp gebouwd en had dezelfde afmetingen, bewapening, aandrijving en transmissie, onderstel en veringssysteem (verticaal of horizontaal) en rupsbanden. Ook de toren, de gyro-stabilisator, het kanon-affuit en de boegmitrailleur-affuit waren identiek.

De bemanning bestond uit 5 man. De bestuurder zat links voorin, de hulp-bestuurder/boegmitrailleurschutter rechts voorin. De plaats van de commandant was rechts achterin de toren, naast de beschermbeugel van het kanon. De schutter zat direct voor de commandant, de plaats van de lader was links naast het kanon. Elk bemanningslid had een periscoop tot zijn beschikking. Die van de schutter was gekoppeld aan de elevatie van het kanon, de andere waren draaibaar en in de hoogte verstelbaar. Voor de bestuurder en de hulp-bestuurder waren in de frontplaat afsluitbare kijkspleten aangebracht. Bij latere uitvoeringen werden deze weggelaten. In het torenluik was een draaibare periscoop aangebracht voor de commandant. De voertuigen welke in 1944-1945 werden gebouwd hadden een ring met daarin zes episcopen, hetgeen een veel beter uitzicht gaf dan bij de voorgaande uitvoeringen het geval was.
De toegang tot de tank ging via twee luiken in de boeg en het torenluik. Voor noodgevallen was er een ontsnappingsluik in de vloer achter de plaats van de hulp-bestuurder.
De toren bevatte een combinatie-affuit voor een 75 mm kanon en een .30 coax. mitrail-

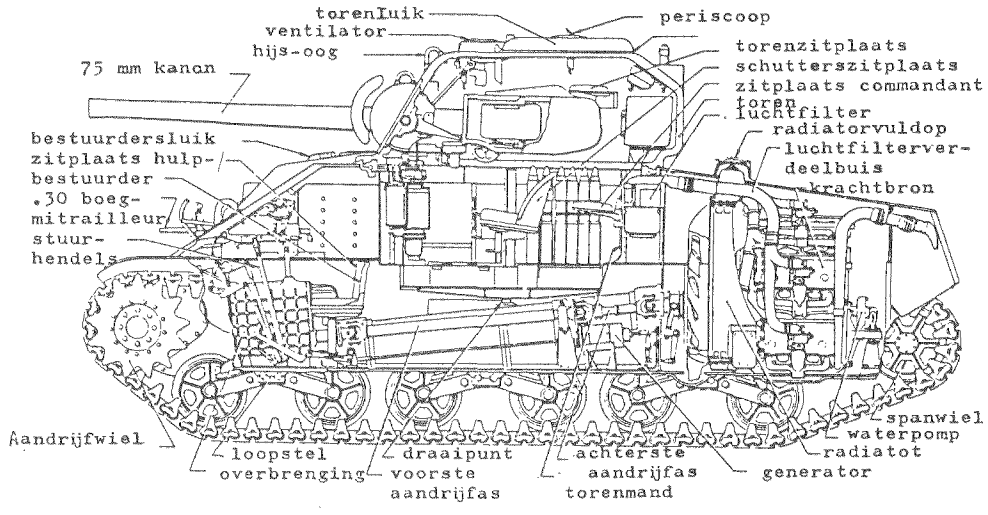

DOORSNEDE MIDDELZWARE TANK SHERMAN M4A4 (SHERMAN V)

leur. Het torenplatform draaide met de toren mee. Het draaien kon zowel electrisch als met de hand gedaan worden. Het affuit maakte een elevatie mogelijk van -10 tot +25 graden. Als de gyro-stabilisator was ingeschakeld gebeurde het eleveren van het kanon hydraulisch via het elevatie handwiel en de stabilisator zorgde er voor dat het kanon op de ingestelde elevatie bleef staan. Het kanon en de mitrailleur werden electrisch afgevuurd door middel van voetpedalen. De besturing ging door middel van twee stick's welke via het differentieel de linker of rechter rupsband afremden. Het voertuig remde door beide stick's tegelijkertijd aan te trekken.

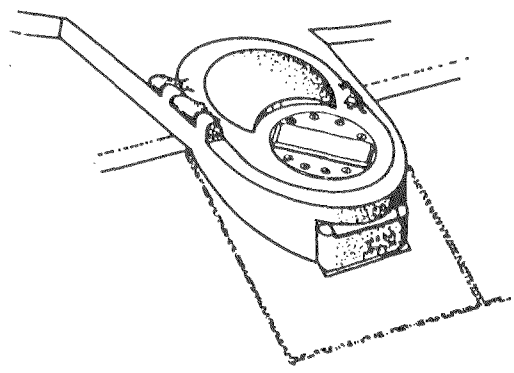

VERBETERINGEN AAN HET ONTWERP

De behoefte aan een sterkere kanonbewapening leidde tot de invoering van het op een eerder ontwikkeld luchtafweerkanon gebaseerde 76 mm tankkanon met hoge aanvangssnelheid.
Het ontwerp hiervan werd in juli-augustus 1942 uitgevoerd door het Ordnance Department en het wapen werd in september 1942 in een standaard toren getest. Deze bleek te klein te zijn en in 1943 werd de grotere toren van de in ontwikkeling zijnde T23 middelzware tank met succes aangepast voor het nieuwe 76 mm kanon.
De productie van de M4 met het zwaardere kanon werd in februari 1944 goedgekeurd en een maand later rolden de eerste M4A3's met de nieuwe toren + kanon bij Detroit Arsenal van de lopende band. Andere Sherman uitvoeringen met het 76 mm kanon waren de M4A1 en de M4A2.
Het M1A1 76 mm kanon vuurde een 76 mm granaat met een grotere aanvangssnelheid en bereik en een groter doordringingsvermogen dan de granaat van het 75 mm kanon.
Tegelijk met de invoering van de T23 toren en het 76 mm kanon werd een ingrijpende wijziging van de romp doorgevoerd, namelijk de boegplaat welke onder een hoek van 47° werd geplaatst. Hierdoor vielen de luiken voor de bestuurder en de boegmitrailleurschutter geheel in de bovenkant van de romp waardoor zowel de bescherming verbeterde als de productie vereenvoudigd werd. Ook konden de luiken worden vergroot. Op de frontplaat werd een steun voor de kanonloop aangebracht.
Het was toeval dat tegelijk met de herziene romp eveneens de 'natte' munitiebergplaatsen werden ingevoerd. Oorspronkelijk werden 'droge' munitiebergplaatsen toegepast doch gevechtsrapporten en proeven van het Ordnance Department wezen uit dat een penetratie van de bepantsering vaak leidde tot het in brand vliegen van de munitievoorraad. De nieuw ontworpen munitiebergplaatsen bestonden uit rekken met dubbele wanden welke waren gevuld met een mengsel van ethyleen alcohol (anti-vries) en water. Als een munitierek dan geraakt werd door splinters of scherven, dan zou deze vloeistof (theoretisch) een begin van brand blussen voordat deze fataal werd en alle munitie deed ontploffen.
De situatie in praktijk verbeterde echter weinig doordat bemanningen vaak extra munitie meenamen die dan niet in dergelijke rekken werd opgeborgen.
De invoering van deze 'natte' bergplaatsen betekende een ingrijpende wijziging van het interieur met niet minder dan 2500 (kleinere) veranderingen.

Een tweede bewapeningsvariant ontstond door het installeren van de 105 mm houwitzer in de M4 en de M4A3. Doel hiervan was het verkrijgen van een tank voor nabijheidsondersteuning t.b.v. de stafcompagniën van de middelzware tankbataljons, welke in de

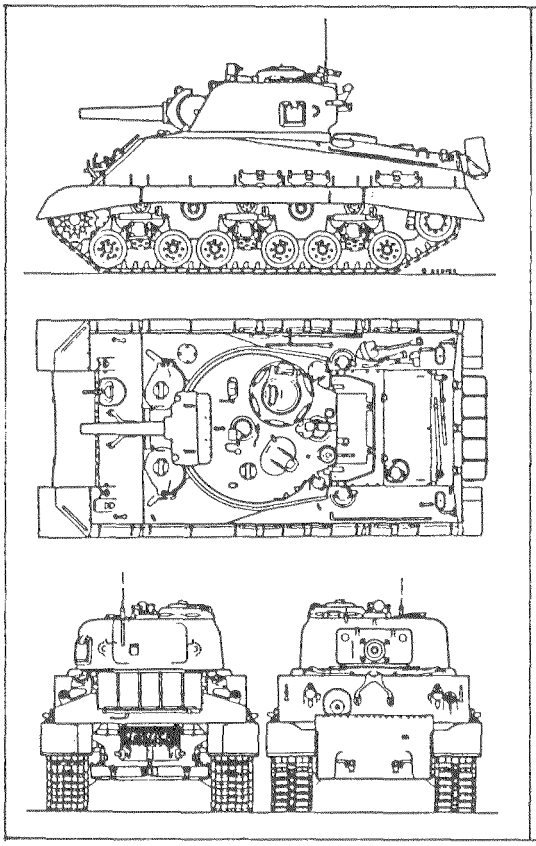

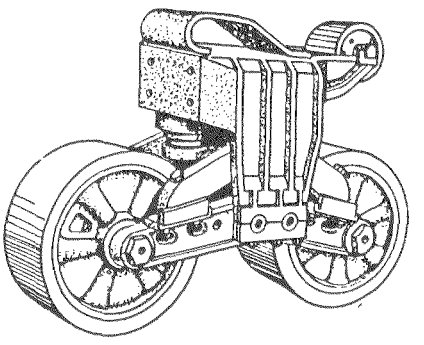

verticaal
(vvss)

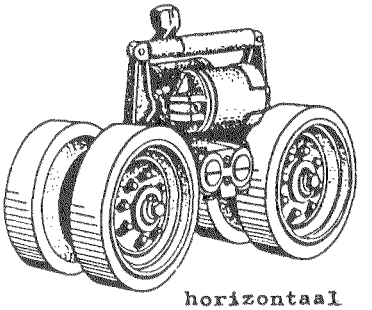

horizontaal
(hvss)

plaats kwam van de lichter M8 75 mm gemechaniseerde houwitzer. Het affuit voor de 105 mm houwitzer werd gestandaardiseerd onder de aanduiding M52. Alle 105 mm tanks, zowel de M4 als de M4A3, hadden de nieuwe toren en de nieuwe boegplaat. Het bewegen van de toren kon uitsluitend met handkracht worden gedaan. Een verder detail was het aanbrengen van een trekhaak voor een munitieaanhanger.

Als laatste in de lijst van belangrijke ontwerpverbeteringen was er in de invoering van het loopwerk met het horizontale spiraalveringsysteem dat in de plaats kwam van het verticale spiraalveringsysteem. Het horizontale systeem was ontworpen voor een betere wegligging en minder onderhoud. De breedte van de rupsband werd vergroot van 42 cm naar 58,4 cm. Elk loopstel had vier wielen, de steunrollers waren direct aan de romp bevestigd. Elk wiel kon onafhankelijk van de andere drie wielen worden gedemonteerd en vervangen. Bij het oude verticale systeem was het soms bij kleinere beschadigingen al nodig het gehele loopstel te demonteren om de nodige reparaties te kunnen uitvoeren.

Het horizontale systeem en de daarbij behorende brede T66 rupsband werden eind 1943 ontworpen en vanaf het einde van 1944 op nieuwe voertuigen toegepast.

Vóórdat de T66 rupsband toegepast werd, konden voertuigen uitgerust zijn met één van de volgende rupsbandtypes die alle onderling verwisselbaar waren:

de rupsband met rubberblokken, de stalen rupsband, rubber V-profiel of stalen V-profiel. De geheel stalen rupsband werd ingevoerd teneinde rubber uit te sparen en in de praktijk waren ze net zo goed en duurzaam als de rupsband met de rubberblokken.

In bepaalde gebieden zoals Italië werden voornamelijk stalen rupsbanden gebruikt

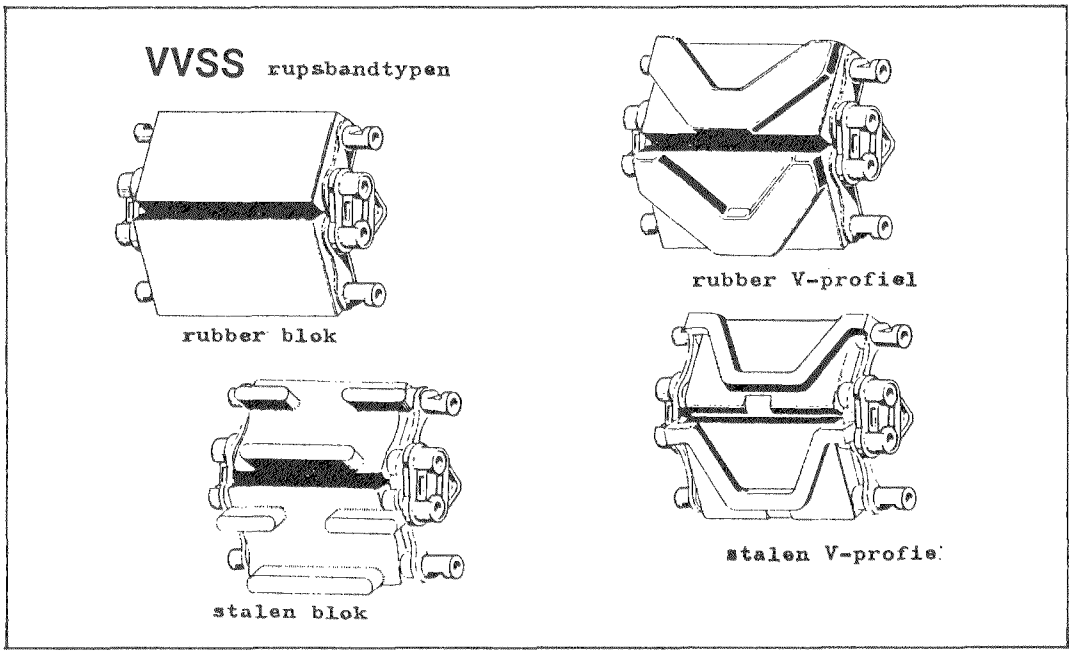

doch voor het overige werden alle types door elkaar gebruikt.
De 42 cm rupsband had de geleidetanden aan de zijkanten, de 58,4 cm rupsband had ze centraal geplaatst. Om de effectieve breedte van de 42 cm rupsband te vergroten waren hulpstukken beschikbaar waarmee de breedte van de schakels met een kwart werd uitvergroot.
Los van deze min of meer ingrijpende wijzigingen werden vanaf het begin van de operationele levensduur talloze kleinere veranderingen en verbeteringen ingevoerd. Voorbeelden hiervan zijn het vervangen van de driedelige transmissiebepantsering door een pantserplaat uit één stuk en het vervangen van de M34 combinatie-affuit voor het kanon en de coax. mitrailleur door de M34A1 affuit, welke aan de buitenkant een bepantsering had waarmee het gehele schietgat werd afgedekt. Het gevaar van brand in de munitiebergplaatsen was aanleiding voor het aanbrengen van extra, ruim 2 cm dikke pantserplaten op de zijkanten, op de plaats van deze munitiebergplaatsen. Ook het frontpantser en op de toren werden dergelijke extra pantserplaten aangebracht ter bescherming van de bestuurder, de hulpbestuurder en de schutter.

SPECIALE UITVOERINGEN

Het Amerikaanse leger stond niet erg welwillend tegenover het aanpassen van pantservoertuigen voor speciale taken. Men ging hier pas toe over nadat de behoefte aan dergelijk voertuigen op overduidelijke wijze was aangetoond.
De meest bekende Amerikaanse speciale uitvoeringen zijn:
M32 Bergingstank: een op de standaard M4 romp gebaseerde aanpassing. De toren was verwijderd en vervangen door een vaste opbouw. In de ruimte voor het torenplatform was een lier geplaatst met een capaciteit van ca. 27 1/2 ton. Een 6 meter hoog A-frame was op de voorkant van de romp geplaatst. Dit frame kon naar achteren worden opgeklapt. Voor het in- en uittakelen van motoren etc. kon men de top laten zakken.
Het voertuig had geen bewapening. Wel was op de voorkant van de romp een 81 mm mortier geplaatst waarmee rookgranaten konden worden afgeschoten. In praktijk werd het mortier echter vaak verwijderd omdat het bij het gebruik van de lier in de weg stond. Verschillende Sherman typen werden omgebouwd tot M32 bergingstank waarbij de verschillen in de uitvoeringen

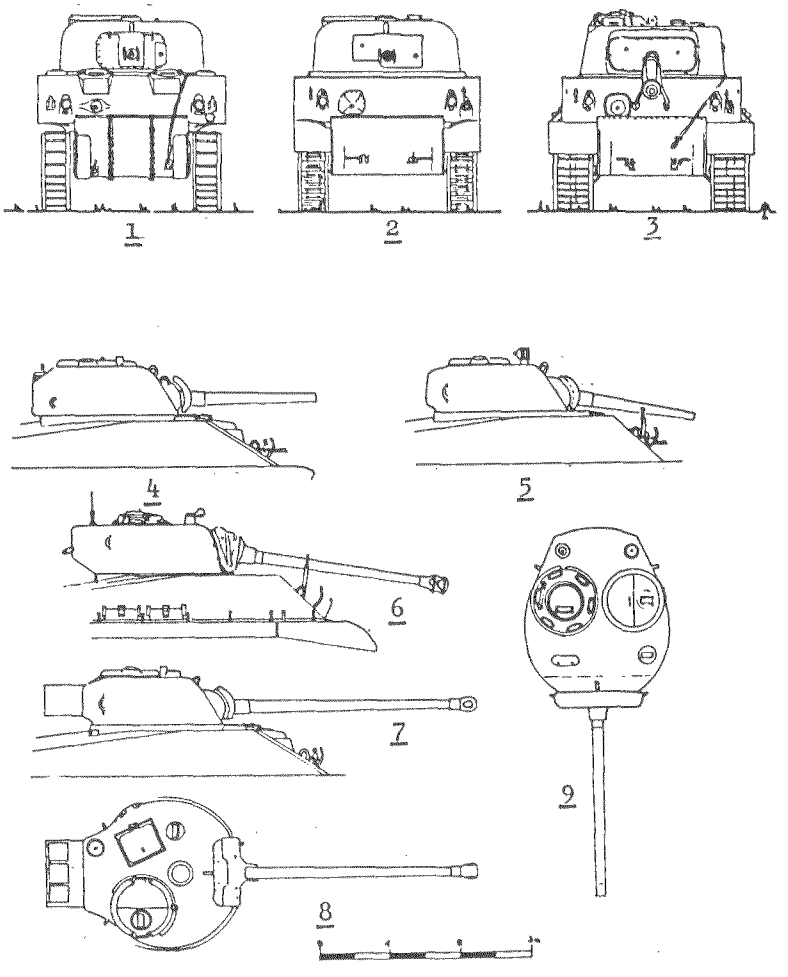

1 M34 combinatie-affuit
2 M34A1 combinatie-affuit
3 T23 toren, laatste uitvoering
4 60° frontpantsering, M34 combinatie-affuit, 75 mm kanon
5 47° frontpantsering, M34A1 combinatie-affuit, 75 mm kanon
6 T23 toren met 76 mm kanon met mondingsrem
7 zij-aanzicht Firefly, 17-ponder kanon, geen boegmitrailleur
8 boven-aanzicht toren Firefly
9 boven-aanzicht T23 toren met 76 mm kanon zonder mondingsrem.

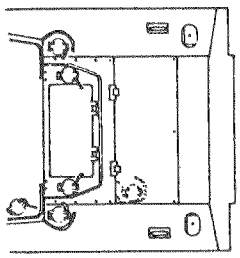

Abb. 1 M4

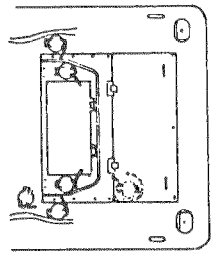

Abb. 2 M4A1

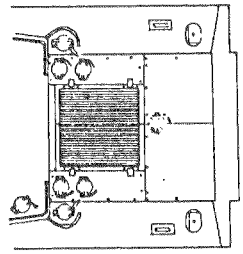

Abb. 3 M4A2

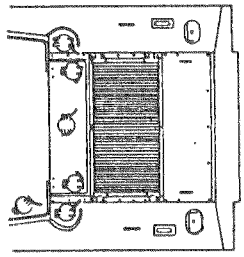

Abb. 4 M4A3

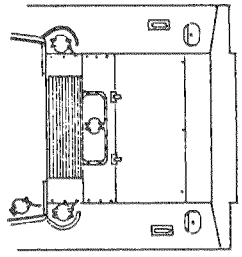

Abb. 5 M4A4

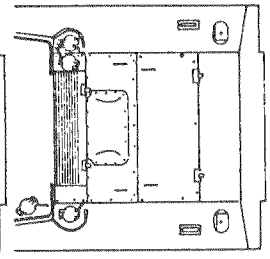

Abb. 6 M4A6

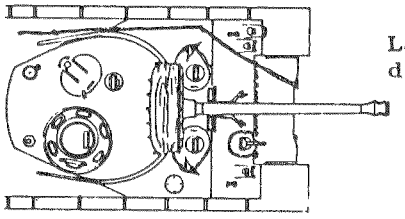

Laatste productie-uitvoering van de Sherman met 76 mm kanon, HVSS-loopwerk en brede rupsbanden.

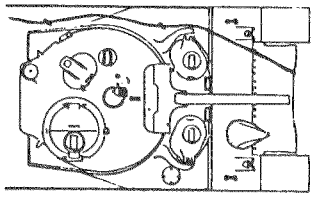

midden-productie-uitvoering van de Sherman met 47° frontpantser en VVSS loopwerk

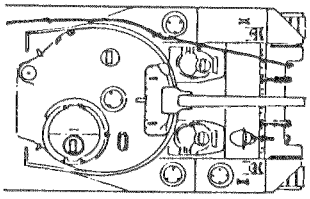

eerste productie-uitvoering van de Sherman met 60° frontpantser en VVSS loopwerk

uitsluitend werden veroorzaakt door de verschillen in de basismodellen. Zo ontstonden de M32 (op basis van de M4), de M32B1 (op basis van de M4A1), de M32B2 (op basis van de M4A2), de M32B3 (op basis van de M4A3) en de M32B4 (op basis van de M4A4)

T34 Calliope raketlanceerder: een groot aantal raketlanceerders werd ontwikkeld waarvan de T34 Calliope de belangrijkste was. Deze eenvoudige doch effectieve conversie bestond in wezen uit een aantal raketlanceerbuizen die in een bovenop de toren gemonteerd frame waren geplaatst. De elevatie gebeurde door middel van een verbindingsstang aan de kanonloop, het zijdelings richten gebeurde door de toren te draaien. Het frame kon indien nodig worden afgeworpen. Het was een formidabel wapen om snel een vuurtapijt te leggen. Het werd voor het eerst gebruikt door de 2nd Armored Division van het Amerikaanse leger in augustus 1944.

Vlammenwerpers: de door het Amerikaanse leger gebruikte vlammenwerpers waren meestal van het type E4R2, R3, R4 of R6. De sets werden apart geleverd en te velde geïnstalleerd. De eerste typen kwamen in plaats van de boegmitrailleur, het laatste type werd boven het luik van de hulpbestuurder gemonteerd.

Mijnenruimers: mijnenruim-installaties voor montage op de M4 middelzware tank werden in grote getale ontworpen. Slechts enkele werden daadwerkelijk in gebruik genomen, de rest kwam niet verder dan het beproevingsstadium.

Een ervan, de Mine Exploder T1E3 'Aunt Jemina' bereikte zelfs de status beperkt standaard. 75 voertuigen werden er mee uitgerust en in 1944 gebruikt in Italië en Frankrijk. Het apparaat bestond uit een tweetal wielen met een diameter van drie meter en elk bestaande uit 5 stalen schijven. Ze werden door de tank voort geduwd en door het gewicht ervan zouden de mijnen vóór de tank ontploffen. De installatie werkte goed doch was erg log en in modderig terrein was er vaak nog een extra tank nodig om Aunt Jemina in beweging te houden.

Van lieverlee nam het Amerikaanse leger steeds meer de Britse Sherman Crab in gebruik.

In het Britse leger besefte men wel het nut van pantservoertuigen voor speciale doeleinden. Met name in de 79ste Pantserdivisie van generaal-majoor Sir Percy Hobart waren een groot aantal van deze gespecialiseerde voertuigen ondergebracht. In veel gevallen werd de Britse Churchill tank als basisvoertuig gebruikt, doch in enkele gevallen zoals de Crab mijnenruimer en de DD (duplex drive) amfibische tank gebruikte men de Sherman tank.

De Sherman Crab was een M4A4 kanontank welke was voorzien van een roterende 'vlegel' installatie. Deze bestond uit een draaiende trommel welke aan twee beweegbare armen vóór de tank was bevestigd. Aan de trommel waren met gewichten verzwaarde kettingen bevestigd welke op de grond voor de tank sloegen en zo de mijnen vóór de tank tot ontploffing brachten. De aandrijving van de trommel gebeurde door middel van kettingen welke op de hoofd-aandrijfas van de tank waren aangesloten. De tank behield zijn normale bewapening die gebruikt kon worden wanneer er niet werd gevlegeld. Tussen september 1943 en december 1944 werden 689 Crabs gebouwd.

De Sherman DD (duplex drive) tank was het enige gespecialiseerde pantservoertuig dat tijdens de invasie in Normandië ook door het Amerikaanse leger werd gebruikt. Een demonstratie van de Duplex Drive op 27 januari 1944 trok de aandacht van de daarbij aanwezige generaal Eisenhower. Hij was zo onder de indruk van de drijvende tank dat hij opdracht gaf dat zij ook gebruikt moest worden als ondersteuning voor de Amerikaanse divisies bij de voorgenomen landingen. Toen generaal Hobart er op wees dat de faciliteiten voor het bouwen van DD tanks voor zowel het Britse als het Amerikaanse leger niet toereikend waren, werd een Britse DD expert met een complete set werktekeningen overgevlogen naar de Verenigde Staten en binnen zes weken arriveerden de eerste Amerikaanse DD tanks in de haven van Liverpool.

Het met een rubberlaag bedekte canvas scherm was bevestigd aan een zacht stalen

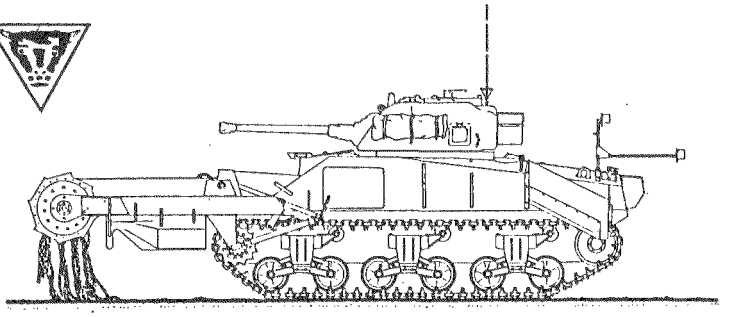

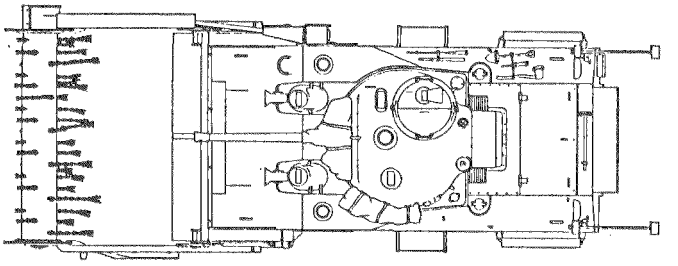

SHERMAN CRAB MARK I

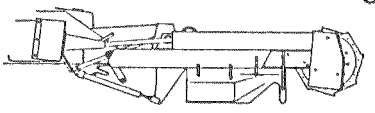

ARRANGEMENT OF RIGHT-HAND ARM AND DRIVE TO CHAIN DRUM

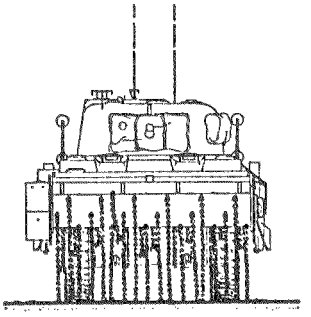

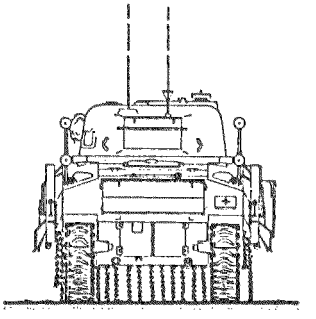

flens die aan de waterdicht gemaakte romp was gelast. Dit basis-frame volgde de lijn van de spatschermen aan de zij- en achterkanten van de tank. Aan de voorzijde van de romp helde het frame enigszins over en eindigde het in een V-vorm, waardoor de tak voorzien was van een soort boeg zodra het scherm omhoog werd gebracht door het opblazen van de 36 rubber slangen die in het canvas waren genaaid en die alsdan een verticale stand innamen. Dit opblazen geschiedde door samengeperste lucht, afkomstig uit twee flessen op de voorkant van de romp. Eenmaal omhoog werd deze wankele constructie versterkt door 13 klemvaste stutten. Deze dienden om het canvas op, zijn plaats te houden indien een of meer rubber slangen lek zouden raken. Op gelijke afstanden van elkaar aangebrachte stalen buizen (hoog, middel en laag) lieten het scherm zijn vorm behouden en gaven steun tegen de van buiten komende druk van het water. Het canvas was vastgenaaid aan metalen strips die op hun beurt aan dit driedelige buizen frame vastzaten.
De dikte van het scherm werd onder de middelste buis verdubbeld en onder de laagste buis verdriedubbeld. Het scherm was via met bouten bevestigde stalen strips aan de fles van het basis-frame gelast, een en ander voorzien van sponsrubber om de zaak waterdicht te maken.
Wanneer de stutten op hydraulische wijze ontsloten werden en de lucht ontsnapte, kon het scherm worden opgevouwen tot op het niveau van de romp, waarna het op zijn plaats werd gehouden met elastische riemen die vastzaten aan stalen ringen. De boegmitrailleur werd door het scherm volledig afgedekt en werd dus meestal weggelaten.
Eenmaal drijvende, haalde de DD door middel van twee aan de achterzijde aangebrachte, contraroterende schroeven, die een diameter hadden van 66 cm, een snelheid van circa 9 km/uur. De tandwielen die de aandrijving verzorgden waren bevestigd aan de buitenkant van de beide spanwielen. De krachtoverbrenging naar de schroeven geschiedde door middel van een haakse koppeling. Een drijvende DD werd hydraulisch bestuurd door de bestuurder of manueel door de commandant, waarbij de schroeven bij het zwenken in stuurboord- of bakboordstand werden gebracht. De commandant stond op een klein platform vanwaar hij een helmstok kon bedienen.
De totale hoogte van de tank met opgericht scherm was 3,90 meter, tegen 2,70 meter als het was opgevouwen. Het gedeelte dat boven water uitstak varieerde van 0,90 tot 1,20 meter bij de boeg en van 0,70 tot 0,90 meter aan de achterzijde. Een en ander was afhankelijk van het type Sherman dat voor de conversie was gebruikt. De bestuurder beschikte over een electrisch aangedreven lenspomp om eventueel overtollig water weg te pompen.
Een getrainde bemanning kon het scherm in ongeveer 15 minuten opzetten.
De productie van de Sherman DD tanks begon in april 1943. In totaal werden er 573 gebouwd waarvoor de Britten de types M4A2 en M4A4 gebruikten en de Amerikanen de M4 en de M4A1.

GEMECHANISEERD GESCHUT

Terwijl alle hoofdtypen van de M4 serie werden gebruikt als basis voor voertuigen voor speciale doeleinden, werd het M4A3 chassis in hoofdzaak gebruikt voor de verschillende soorten gemechaniseerd geschut die deel uitmaakten van de uitrusting van de Amerikaanse gepantserde divisies. Dit vloeide voort uit de Amerikaanse politiek om de eerste-lijn voertuigen met Ford motoren uit te rusten.
M7B1 Houwitzer Motor Carriage: de M7 met zijn 105 mm houwitzer was gebaseerd op het chassis van de M3 middelzware tank, doch toen deze door de M4 werd opgevolgd werd de M7 gebaseerd op het chassis van de M4A3. De aanduiding veranderde toen in M7B1.
M10 Gun Motor Carriage: De M10 76 mm tankjager werd gebouwd op een aangepast diesel-aangedreven M4A2 chassis met een nieuwe, platte romp. Later werd de productie voortgezet op het M4A3 chassis, de aanduiding werd toen M10A1.
In totaal zijn 6596 M10's gebouwd waarvan er 2603 M10A1 waren. De productie duurde van juni 1942 tot december 1943.

M36 Gun Motor Carriage: doel van deze ontwikkeling was het plaatsen van een zwaarder kanon (het 90 mm luchtafweerkanon) op het M10 chassis. In mei 1945 waren er 2324 gebouwd, waarvan 187 M36B1's op basis van het M4A3 chassis. 1268 stuks waren omgebouwde M10's en M10A1's.
M40 Gun Motor Carriage: een van de meest succesvolle gemechaniseerde zware wapens werd in 1943 ingevoerd als de opvolger van de M12, het op een M3 onderstel gebaseerde gemechaniseerde 155 mm kanon. De M40 bestond uit een M2 155 mm kanon op een verbreed M4A3 onderstel met een loopwerk met een horizontale spiraalveringsysteem. De motor was naar voren geplaatst, aan de achterkant waren een werkplatform en een grondspade voor de opvang van de terugstoot aangebracht. De totale productie tussen januari 1945 en het einde van WO II in Europa bedroeg 311 stuks.
M43 Houwitzer Motor Carriage: identiek aan de M40 doch met een 8 inch houwitzer.

In het Britse leger was de gewoonte ontstaan Amerikaanse tanks namen te geven van generaals uit de Amerikaanse burgeroorlog (Stuart, Lee, Grant) en aan deze traditie dankt de M4 middelzware tank de naam 'Sherman'.
Het Britse leger hanteerde een ander coderingssysteem dan het Amerikaanse leger. De verschillende uitvoeringen werden aangeduid met een romijns cijfer, eventueel aangevuld met een hoofdletter:

A: uitvoering met 76 mm kanon
B: uitvoering met 105 mm houwitzer
C: uitvoering met 17 ponder kanon
Y: uitvoering met het horizontale spiraalvering loopwerk

In dit coderingssysteem ontstonden de volgende type- aanduidingen:

Sherman I:	M4 met 75 mm kanon
IB:	M4 met 105 houwitzer
IBY:	M4 dito met HVSS
IC:	M4 met 17-ponder kanon
II:	M4A1 met 75 mm kanon
IIA:	M4A1 met 76 mm kanon
IIB:	M4A1 met 105 mm houwitzer
III:	M4A2 met 75 mm kanon
IIIAY:	M4A2 met 76 mm kanon
IV:	M4A3 met 75 mm kanon
IVA:	M4A3 met 76 mm kanon
IVB:	M4A3 met 105 mm houwitzer
IVC:	M4A3 met 75 mm kanon
V:	M4A4 met 75 mm kanon
VC:	M4A4 met 17-ponder kanon
VII:	M4A6 met 75 mm kanon
VIIC:	M4A6 met 17-ponder kanon

BOEKBESPREKING

'BANDJIR - Een Indische kroniek 1935-1950' door mevr. T.Y. Hobma-Glastra.
Een jonge Nederlandse vrouw gaat in de jaren dertig, in de grote economische crisis, per schip als 'handschoentje' naar Indië. Naar haar man die stuurman is bij de scheepvaart-maatschappij die de zeeverbindingen onderhield in onze immense archipel daar, de KPM (Kon Pakketvaart Mij).
In de periode van het naderende conflict in de Pacific werd in Indië voor de Nederlandse vrouwen een soort dienstplicht ingevoerd. De schrijfster kwam toen als chauffeuse van bussen en trucks in een semi-militair verband. Die organisatie heette het VAC (Vrouwen Auto Corps); gesponsored door General Motors en mede begeleid door het KNIL. Dit vrouwenkorps was multiraciaal. Ook daarvan getuigt de grote niet eerder gepubliceerde fotoschat. Over deze organisatie is nog niet eerder gepubliceerd: hier een afgeronde documentatie van dit unieke vrouwenkorps dat maar zo kort op Java bestaan heeft.
De lezer voelt de spanning in de Pacific dagelijks groeien en gaat mee beleven hoe die kleine Nederlandse gemeenschap in Indië (nog geen kwart miljoen groot) zich inspant om na de val van Nederland in 1940, de weerkracht in de Oost op te voeren. Echter: de aanvangsfase van de

oorlog in de Pacific verloopt voor Nederland castrofaal. De lezer wordt mee-gepakt in de maalstroom en het noodlot van de onderweg zijnde Japanse invasievloot: 30 oorlogsbodems en 82 troepentransportschepen . . .
Een apart hoofdstuk behandelt dan de bijna vergeten en historisch maar nauwelijks beschreven scheepsramp in de Java-Zee enkele dagen vóór de fatale zeeslag in die zelfde zee. Een drama dat zich daar afspeelde, dadelijk na de grootste geallieerde nederlaag in de Pacific, de val van de nabijgelegen superbasis Singapore, waarbij 60.000 Britten en Australiërs als ratten in de val zaten. Men kan zich de chaos nauwelijks voorstellen, waarbij de Japanse luchtmacht weken lang de Indische wateren reeds terroriseerde. Hier verdween niet alleen het met KNIL-militairen en evacué's geladen KPM-schip 'Sloet van Beele' in de golven tussen Billiton en Batavia. Maar ging ook HM torpedobootjager Van Nes strijdend ten onder. Terwijl tevens HM torpedobootjager Van Ghent op trieste wijze verloren ging op een rif in alle commotie . . .
Allemaal ellende die ook bij het militaire lezerspubliek vrijwel onbekend is gebleven. De echtgenoot van de schrijfster maakt dat alles mee en wordt uit zee gered.
Na de val van Nederlands-Indië komt de schrijfster uiteindelijk jaren terecht in een der concentratiekampen voor Nederlandse vrouwen en kinderen: ook dàt proeven we mee. Na de 'bevrijding' van augustus 1945 (die geen bevrijding was) maakt de schrijfster een come-back mee: het laatste part van deze pakkende kroniek. Zij runt dan de militaire welzijnszorg in Zuid-Celebes en verhaalt van de Nederlandse krijgsmacht in de strijd tegen de republikeinse eenheden.
Een aangrijpend relaas dat erg bloeit: vijftien jaren in Indië. De titel 'bandjir' relateert aan een even fascinerend als angstaanjagend natuurgebeuren in Indonesië: snel wassende rivieren, na tropische regenval op de hellingen der vulkanen; een lawine van water waartegen de mens machteloos is. Zo was het geweld wat de schrijfster ervoer in haar verblijf ver weg.

'BANDJIR', door T.Y. Hobma-Glastra, 1988, uitgave Lunet, Naarden, gebonden, 141 bladzijden, keurig uitgevoerd, rijk geïllustreerd, prijs *f* 38,95.

Van den tocht in Vlaenderen. De logistiek van Nieuwpoort 1600, B. Cox, Zutphen, De Walburg Pers, 1986. *Prijs f 39,50, geb. 192 blz.*

'Maar één jaartal is uit dat verre verleden blijven hangen: '1600-slag-bij-Nieuwpoort!'. Op deze expeditie van Prins Maurits met het Staatse leger gaat B. Cox zeer uitgebreid in. De voorgeschiedenis, de toenmalige geografische situatie, de Staatse strategie, de toestand in het Spaanse leger, de gewonnen veldslag en het mislukte beleg van Nieuwpoort worden in de eerste 100 bladzijden behandeld. Daarna volgen zes bijlagen waarin diverse logistieke aangelegenheden - voor zover niet in 'het verhaal' aan de orde gesteld - zoals het vervoer en de sterkte der legeronderdelen, planning en krijgsvoorraden, et cetera worden onderzocht. De onderzoeksresultaten zijn beslist indrukwekkend. Het lijkt alsof Cox de gewenste gegevens bij de betrokkenen heeft kunnen opvragen: van de goederen bij de leveranciers, afmetingen bij de ingenieurs, getijden bij de schepelingen, de weersgesteldheid bij het voetvolk, soldij bij de huurlingen, tijden en posities bij de betrokkenen en tenslotte zelfs de afwegingen en bevelen bij de Prins en zijn tegenstander, de Aartshertog Albertus van Habsburg. De schrijver weet in de meeste gevallen al die wetenswaardigheden zo te presenteren dat de lezer er belangstelling voor heeft. Ondanks een aantal taalfouten is het een buitengewoon boek.

drs. R.P. de Graaf

De Mariniersbrigade 1943-1949 door D.C.L. Schoonoord

Het gebeurt niet vaak dat een officier van Neerlands krijgsmacht nog wel in groot tenue met sabel, zijn these verdedigt. Welnu, het was in april 1988 dat die eer tebeurt viel aan de luitenant-kolonel van het Korps Mariniers D.C.L. Schoonoord. Zijn academisch proefschrift waarop hij de graad van doctor aan de Universiteit van Amsterdam behaalde is nu als boek verkrijgbaar.
De wording en de inzet van deze wel zeer bijzondere brigade die van Amerika naar Nederlands-Indië ging om daar jaren lang vooral in Oost-Java strijd te leveren tegen de krijgsmacht van de Indonesische Republiek in wording en tegen terroristen, is zeker uniek te noemen. Reeds

eerder werd over de brigade geschreven maar nimmer zo volledig - en uitermate interessant - als nu is geschied. De uitgebreidheid van de stof is dermate omvangrijk dat het onmogelijk is commentaar te geven: het zou veel te lang gaan worden. En waarom? De auteur heeft bijzonder knap speurwerk verricht zodat nu werkelijk alle nog resterende onduidelijke punten zijn behandeld. We horen uitgebreid over de achtergronden van de oprichting, immers de brigade was er eerst voor om de Japanners in de Pacific te bestrijden. Door de snelle capitulatie van Japan werd de tegenstander een andere. We krijgen ook een goed inzich omtrent de politieke problemen waarmee onze regering en militaire leiding in Nederlands-Indië plots werden geconfronteerd in 1945. En uiteraard krijgen we op duidelijke wijze - voorzien van vele kaarten - te horen hoe dat allemaal in Oost-Java toeging; daarbij telkens ook de politieke achtergronden zakelijk en begrijpelijk mee begrepen. Ook betreffende beide 'Politionele Acties.'
Volledig en helder, niet emotioneel maar precies recht op de man af; rechtlijnig en eerlijk, echt militair en tevens wetenschappelijk. Een boek dat men niet mag missen: voor Indië-kenners maar ook speciaal voor hen die dat niet zijn en die nu wel eens willen weten wat daar allemaal in Indië tussen 1945 en 1950 aan de hand was.
Een voorwoord is er bij van een oud marine-officier, onze oud-premier Piet J.S. de Jong. Zeker vanwege het rumoer dat weer ten onrechte over onze Indië-veteranen ontstond vanwege gewraakte beschuldigingen bij de door het Rijk betaalde geschiedschrijving over de Tweede Wereldoorlog en daarna, is het boek over 'onze' mariniers een uitnemende documentatie voor ieder geïnteresseerde Nederlander.
'De Mariniers-Brigade, 1943-1949, Wording en Inzet in Indonesië' door dr. D.C.L. Schoonoord; 413 bladzijden, van registers en een degelijk noten-apparaat voorzien; prijs f 25,--. En dat is heel weinig voor zo'n boek in kloek A4-formaat. Men kan het schriftelijk of telefonisch bestellen bij de Afdeling Maritieme Historie, Jan van Nassaustraat 112, 2596 BW Den Haag en in de kantooruren 070-162853. Daarna wordt het boek u franco toegezonden, waarbij de rekening en hoe u moet betalen.

C.A. Heshusius

De zondag van Bouvines, 27 juli 1214: de oorlog in de middeleeuwen, G. Duby, Amsterdam, Agon, 1988. Prijs *f* 39,90, 245 blz.

Eén van de grootste en belangrijkste veldslagen uit de middeleeuwen (in Noord-West Europa) was die van Bouvines. Bouvines ligt vlakbij de Franse stad Lille: indertijd, toen Lille nog Rijsel heette, behoorde het toe aan de graaf van Vlaanderen. De legers van de geallieerden - de graven van Vlaanderen, Boulogne, Salisbury, Holland, Gelre, Brabant en de keizer van Duitsland Otto IV - vochten tegen de Franse koning Filips II Augustus. De omvang van hun troepenmacht kan worden geschat op respektievelijk 7500 en 1500 zwaarbewapende ridders, lichte ruiters en infanterie. Men vocht op een 3 km lang front van half geoogste akkers, omgeven door moerassen en onbekende woeste gronden.
De haastige en slordige opmars van het geallieerde leger en het feit dat het onvoldoende in staat was het numerieke voordeel uit te buiten, maakte dat het de overwinning liet aan een leger met verzorgde marsorde, geordende eenheden en een uitstekende algemene leiding van de reeds als bisschop gekozen, maar nog ongewijde geestelijke (!) Guérin van Senlis. Aan het einde van de dag waren onder anderen de graven van Vlaanderen en Holland gevangen genomen en was de Brabantse graaf in staat geweest om zich zo snel mogelijk in dat vijandelijke kamp met de overwinnaar koning Filips II te verzoenen opdat zijn gebieden geen schade van de nederlaag zouden ondervinden. De graaf van Vlaanderen moest zich door middel van verdragen voortaan onderwerpen aan de Franse kroon.
Georges Duby, de bekende mediëvist van wie inmiddels diverse werken in onze taal zijn overgezet, schreef *Le dimanches de Bouvines* in 1973. Gelukkig is nu na 15 jaar deze studie, over een toch commercieel minder aantrekkelijk onderwerp, verkrijgbaar. Duby is geen krijgshistoricus, hoewel hij, naast algemene werken over de middeleeuwse samenleving en cultuur, eerder met *Willem de Maarschalk, of de beste ridder ter wereld, 1145-1219*, liet zien dat dit onderwerp zijn warme belangstelling heeft. In dit boek plaatst hij de grote slag tegen een brede sociale, politieke, religieuze en, inderdaad ook, krijgshistorische achtergrond. Het middeleeuwse krijgsbedrijf komt dus in vele aspekten aan de orde en het lijkt wel of de veldslag meer een *aanleiding* is tot, dan het *doel van* Duby's onderzoek. Dit is niet zo erg, omdat veldslagen geen geïsoleerde verschijnselen aan de historische horizon zijn en dus niet alleen

militair, maar ook in een veel diepere context moet worden geanalyseerd. Duby kiest daarom voor een antropologisch kader en gaat uitvoerig in op vragen als: wat bezielde de ridders, de leenmannen en hun heren in oorlogs- en vredestijd? Welke rol speelde de kerk, tussen het afkeuren van bloedvergieten op de dag des Heeren en het aanvoeren door bisschoppen, als wereldlijke vorsten, legerscharen? Wanneer een vorst de strijd wint of in de strijd tenonder gaat, wat kan dit dan voor gevolgen hebben voor diens gebied? Een groot deel van het boek gaat over deze problematiek, waarbij het opvalt hoe genuanceerd en belezen de auteur is. Persoonlijk heb ik wat moeite met het slot waar Duby in een soort kroniekschrijversjargon de spot drijft met de Theodicee.
In het hoofdstuk over de slag en het verloop van de strijd laat Duby de bronnen zoveel mogelijk spreken en komt de chroniquer Guillaume Le Breton volop aan het woord. Als bijlage geeft Duby passage's uit andere middeleeuwse teksten weer, zodat het voor de lezer boeiend is om de verschillende teksten en gezichtspunten te vergelijken en men meer en meer met de slag 'vertrouwd' raakt. Waarschijnlijk zal lezing van het boek bepaalde indrukken maken, en vooral ook, nalten, waardoor de slag bij Bouvines onvergetelijk wordt.

Drs. R.P. de Graaf

BESTUURSMEDEDELINGEN

9e Opgave van wijziging en aanvulling op de ledenlijst van september 1987

Nieuwe leden:
Baeten, P.M.A., E.A. Borgerstraat 73, 2225 AP Katwijk (Z.H.). Ned.Mil.Luchtvaartgeschiedenis MLD,Klu,KNIL. (X)
Kramers, Mr. C.J.M., Benoordenhoutseweg 30, 2596 BB 's-Gravenhage.
(3),(7). Politie- en civiele ambtscostuums
Mutsaerts, J.P.W.E.M., De Vorster 10, 5688 VJ Oirschot Algemeen, (18)
Schulten, J.W.M., D. v.d. Schuerenlaan 32, 4904 LN Oosterhout Algemeen, (X)
Soeteman, P., Rozenplantsoen 13, 2841 AM Moordrecht (3),(4),(5)
Vermeulen, P.A., Visserstraat 41, 1401 SW Bussum (5) en ceremoniële hoofddeksels Britse- en Commonwealthemblemen, (X)

Adreswijziging (oude adres vervangen door):
Baaren, W.C. van, Alferbos 58, 2715 TC Zoetermeer
Bakker, M.M., 's-Gravenhof 32, 2415 CB Nieuwerbrug
van Banning, L.A.M., Rechterenstraat 29, 4834 LT Breda
de Haan, M.C., Scottlaan 62, 5623 RB Eindhoven
Hopperus Buma, B.W., Thorbeckeplein 18, 3818 JL Amersfoort
Kaptein, W.J.D., Linnaeusstraat 55 boven, 1093 EH Amsterdam
King jr. R.J., van Herwijnenplantsoen 270, 3421 VS Nieuwegein
Klingens, J., Vreeswijkstraat 236, 2546 CD 's-Gravenhage
Lemstra, C., Bergmolen 14, 4133 CE Vianen
Veen, mr. H. van, Broederschaplaan 46, 3451 ZC Vleuten

Toevoegen achter:
Reefman, drs. J.H. Vestingwerken (Tachtigjarige Oorlog), (3),(4), cavalerie, Kon. Marechaussee

Ledenbestand 8e opgave:	465
Nieuwe leden:	6
Totaal:	471

---

25 JAAR MARS ET HISTORIA 1966-1991

In 1991 bestaat onze vereniging 25 jaar. De inmiddels gevormde lustrumcommissie is al druk bezig met de voorbereidingen, dit jubileum op waardige wijze te doen plaatsvinden.

De aan een dergelijk evenement verbonden kosten zijn echter niet gering.
Elke extra bijdrage, hoe gering ook, van de leden wordt op hoge prijs gesteld.

Bijdragen kunnen worden gestort op gironr. 29.40.790 t.n.v. Nederlandse Vereniging ter beoefening van Militaire Historie te Wassenaar, onder vermelding van Extra Bijdrage 25 jaar Mars et Historia.

Het bestuur

TENTOONSTELLING 'LEUVENHEIM 1629 DE SCHANS'

Op 30 april wordt bovengenoemde tentoonstelling in het Buurthuis te Leuvenheim officieel geopend. De tentoonstelling wordt gehouden van 30 april tot en met 7 mei 1989.

De openingstijden zijn:
zondag 30 april: 17-21 uur
maandag en dinsdag: 13-21 uur
woensdag t/m zaterdag: 11-21 uur
zondag 7 mei: 11-18 uur

De Schans is een voormalig verdedigingswerk uit de 17de eeuw en heeft een opmerkelijke rol gespeeld in de Tachtigjarige Oorlog. De in 1628 opgeworpen schans werd het jaar daarop ingenomen door Graaf Hendrik van den Bergh. In een poging Frederik Hendrik voor 's-Hertogenbosch weg te lokken was Van den Berg, bevelhebber aan Spaanse zijde, met zijn troepen bij Leuvenheim over de IJssel getrokken. Terwijl de Spanjaarden Amersfoort veroverden en Hattem belegerden, breidde hij de Schans uit tot een omvangrijk bolwerk op beide oevers van de IJssel.
De tentoonstelling zal aan de hand van originele tekeningen en maquettes een beeld geven van de Schans en de vesting in 1629. Door middel van documenten, tekeningen, brieven en wapentuig uit die tijd zal een indruk gegeven worden van het krijgsgebeuren.
Ter gelegenheid van de tentoonstelling wordt een publicatie voorbereid. In deze publicatie, onder de titel 'Leuvenheim 1629 De Schans' zal de geschiedenis van De Schans als verdedingswerk bescheven worden.

Leuvenheim ligt tussen Brummen en Dieren in Gelderland.

Voor nadere informatie: Stan Dekker, Metelerkampweg 24, 6974 AT Leuvenheim, tel.: 05756-1443.

H. Muller

HET REGIMENT SCHOTTEN VAN ALEXANDER MARJORIBANKS OP LOEVESTEIN

In 1983 heeft het Slot Loevestein een ingrijpende restauratie ondergaan bij welke gelegenheid in een van de kamers enige muurschilderingen werden ontdekt van Schotse militairen en een dame in de kleding van het midden van de 18e eeuw. Deze schilderingen waren voordien door een kalklaag aan het oog onttrokken. Uit een diepgaand onderzoek verricht door de Nederlandse vereniging 'Caledonian Society' is gebleken dat het hier militairen beteft van het Regiment Schotten van Alexander Majoribanks in Staatse dient, welk regiment in de 18e eeuw op het Slot Loevestein was gelegerd.
In de kamer van deze muurschilderingen is een interessante permanente tentoonstelling ingericht, welke op 23 maart j.l. geopend werd door de slotvoogd van Loevestein, de heer G. Heuff.
Deze tentoonstelling is een bezoek zeker waard. Niet alleen kunnen daar de gerestaureerde muurschilderingen worden bezichtigd, maar ook levensgrote poppen in de kleding zoals op de muur afgebeeld. De door deze poppen gedragen tartankleuren bestaan al lang niet meer en moesten dus opnieuw worden gegeven.
Hoewel de Schotse klederdracht in 1746 na het debâcle van Culloden verboden werd, werd dit verbod in de Republiek uiteraard niet geleefd.
Een ook in de tentoonstelling aanwezige maquette van de legeringsgebouwen op Loevestein, zoals die er in de 18de eeuw moeten hebben uitgezien, is bijzonder fraai en vertoont de opstelling van het regiment in nauwkeurig beschilderde figuurtjes van 1 cm groot.
Voorts zijn in deze expositie replica's van de door het regiment gevoerde vaandels te zien alsmede een groot aantal uniformafbeeldingen en overige informatie.
In de Republiek der Verenigde Nederlanden

hebben van 1595 tot 1783 Schotse regimenten gediend, die samengevoegd waren tot de Schotse Brigade. In de vele oorlogen die in die periode door de Republiek werden gevoerd hebben deze Schotten zich goed van hun taak gekweten of om met Bosscha in zijn 'Neerlands heldendaden te land' te spreken, hebben zij zich altijd onderscheiden door een grote hardnekkigheid in het vechten.
In 1783 werd ten gevolge van de 4de Engelse Oorlog de brigade ontbonden.
Het Regiment Schotten van Alexander Marioribanks is een stamonderdeel van het 8ste Regiment Infanterie waarvan de tradities worden bewaard door het Regiment Infanterie Oranje Gelderland, het voormalige 5de Regiment Infanterie.
De 'Caledonian Society', die de initiatiefnemer is geweest van het behoud van de muurschilderingen en de organisator van de permanente tentoonstelling op Loevestein, heeft als doel het beoefenen van de genealogie, het wekken van interesse voor de culturele aspecten van Schotland en het verstevigen van de banden tussen leden van hier levende en geleefd hebbende families van Schotse herkomst en de in Schotland levende geslachten van dezelfde naam.

De 'King's Colours' van het Regiment Marjoribanks waarvan een replica op de tentoonstelling te zien is.

H. Muller

AANGEBODEN: HOYNCK VAN PAPENDRECHTS

Van de serie: 'Het Historisch Museum van het Korps Rijdende Artillerie' (uitgegeven ter gelegenheid van het 100-jarig bestaan van de K.R.A. in 1898) de volgende delen: I, III, IV, V-II-A, V- II-B.
Het gaat hier om 6 van de in totaal 10 delen geïllustreerd door Jan Hoynck van Papendrecht, Krabbé, Staring en Van Es. Een unieke mogelijkheid om Uw serie te completeren! Prijs per deel *f* 250,-- .

Voorts aangeboden de volgende ingelijste litho's uit het boek 'Uniformen van de Nederlandsche Zee- en Landmacht' uit 1900:
- Limburgsch Bonds-Contingent Infanterie, 1842-1846
- Luitenant-Kolonel der Infanterie, 1842-1846
- Infanterie, 1856
- 2e Rgt Lanviers 1841-1849, Limburgsch Bonds-Contingent Jagers te Paard 1842

(Deze vier zijn van Staring)
- 5e Halve Brigade Infanterie en 1e Bataljon Jagers 1799
- Regiment Lichte Dragonders No. 4, 1815
- Mobiele Schutterij 1831 Flankeurs en Fusiliers
- Bataafsche Ruiterij 1799
- De Hertog Bernhardt van Saxen-Weimar te Quatre Bras, 15 juni 1815 met de hoofdofficieren en adjudanten der Regimenten Oranje Nassau en Nassausche Lichte Infanterie.
- Invaliden Bronbeek 1897
- Jagers in Groote Tenue 1894
- Jagers Marschtenue 1896

(Deze acht zijn Hoynck's)

Prijs per litho, ingelijst en wel *f* 200,-- per stuk.
(Zowel de boeken als litho's heb ik dubbel).

Geïnteresseerd, dan graag een briefkaartje naar J.A.C. Bartels, Santhorstlaan 50, 2242 BH Wassenaar, of anders een telefoontje naar 070-434643 kantoor.

'Open Dagen' Korps Mariniers 1989

De 'Open Dagen' van het Korps Mariniers vinden dit jaar plaats op 19 mei bij de Joost Dourleinkazerne te Texel en op 5 juli bij de Braam Houckgeestkazerne te Doorn.

Programma overzicht van de open dag bij de Joost Dourleinkazerne op 19 mei 1989

09.00 uur	Vlag hijsen door officier van de wacht (tamb/pijper).
09.05 uur	Joost Dourleinkazerne geopend voor bezoekers.
09.05 uur	Static-shows bezet door aangewezen personeel.
09.30 uur	Aanvang filmvoorstelling 'Mariniers van vandaag' (doorlopende voorstelling).
10.00 uur	OSRD demonstratie door Lynx helicopter VSQ 860 MLD.
10.20 uur	Aanvang vaartochten per LCA door Mokbaai (tot 15.30 uur).
10.30 uur	Demonstratie van LCRM team.
11.00 uur	Aanvang vaartochten per LCRM door Mokbaai (tot 15.30 uur).
11.30 uur	Demonstratie door Mariniers afdaling uit Lynx helicopter.
12.00 uur	Parachutisten demonstratie (Parateam Korps Mariniers).
12.15 uur	Gelegenheid voor middagmaaltijd.
13.00 uur	OSRD demonstratie door Lynx helicopter VSQ 860 MLD.
13.30 uur	Demonstratie van LCRM team.
14.00 uur	Parachutisten demonstratie (Parateam Korps Mariniers).
14.30 uur	Demonstratie door Mariniers afdaling uit Lynx helicopter.
15.00 uur	Hijs demonstratie Lynx/LCA/LCRM.
15.30 uur	Eind van vlieg- en vaarbewegingen.
16.00 uur	Joost Dourleinkazerne gesloten voor bezoekers.

09.05 - 15.45 Static shows geopend.

Programma overzicht van de open dag bij de Braam Houckgeestkazerne te Doorn op 5 juli 1989

1e demonstratieronde

09.45 uur	Aankomst helicopter.
10.00 uur	Optreden van tamboers en pijpers der Mariniers o.l.v sergeant-majoor Spies.
10.30 uur	Demonstratie klimtoren/touwbaan.
10.45 uur	Demonstratie en expositie amfibische sectie.
11.00 uur	Demonstratievlucht helicopter, afdaaltechnieken en parachutesprong uit helicopter.
11.30 uur	Sportdemonstraties.

2e demonstratieronde

11.45 uur	Optreden van de big band van de Marinierskapel der Koninklijke Marine o.l.v. dir. majoor G. Buitenhuis.
12.30 uur	Sportdemonstraties. Optreden van de steel-band korps mariniers.
13.00 uur	Demonstratievlucht helicopter, afdaaltechnieken en parachutesprong uit helicopter.
13.30 uur	Demonstratie en expositie amfibische sectie.
13.45 uur	Demonstratie klimtoren/touwbaan.

3e demonstratieronde

14.00 uur	Sportdemonstraties.
14.30 uur	Demonstratievlucht helicopter, afdaaltechnieken en parachutesprong uit helicopter.
15.00 uur	Demonstratie en expositie amfibische sectie.
15.15 uur	Demonstratie klimtoren/touwbaan.
15.30 uur	Taptoe door Marinierskapel der Koninklijke Marine o.l.v. dir. majoor G. Buitenhuis. Opmars vanaf exercitieterrein.



De derde SMV-ruilbeurs van dit jaar zal worden gehouden op zondag 7 mei a.s. van 11.15 tot ca. 16.30 uur in sportcentrum 'De Bun', Bovenweg 5 te Huizen (NH). De toegangsprijs is *f* 3,50 per persoon, kinderen onder de tien jaar en onder geleide gratis.
Militaria, zoals uniformen, onderscheidingstekenen, decoraties, hoofddeksels helmen, uitrustingsstukken, sabels en bajonetten zullen er te zien, te ruil of tegen billijke prijzen te koop zijn. Er is een bar voor drankjes en hapjes geopend en voor de meegekomen gezinsleden is de bowlingbaan en het zwembad beschikbaar. Er is voldoende parkeerruimte aanwezig.
Alle leden van 'Mars et Historia' en hun gezinsleden zijn van harte welkom. Sportcentrum 'De Bun' is met openbaar vervoer bereikbaar met de NS tot het station Naarden-Bussum en vandaar met de streekbus tot Huizen-Bovenweg; met eigen vervoer via de A1 tot de aansluiting A27, aldaar de borden Almere en de afslag Huizen volgen.

Voor nadere informatie bel: 070-648276.

BOUTIQUE DE LA GRANDE ARMÉE

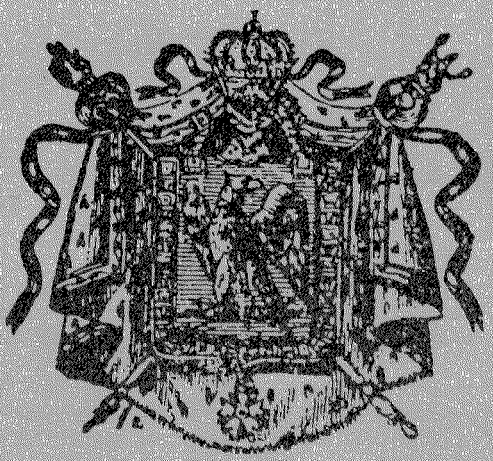

Het adres voor Historische Militaire en Civiele figuren, boeken, prenten, tijdschriften, wargame en alle verdere informatie op dit gebied.

geopend
Woensdag t/m Zaterdag
10.00 - 18.00 uur

W. C. J. EN I. S. SCHOPPEN

Willem de Zwijgerlaan 120
2582 EV Den Haag
Holland
Tel 070-541039

DE DONDERBUS

Inkoop Verkoop Ruil

Antieke wapens, Orden, Militaria, Uniformen, Uitrustingsstukken, Documentatie Eerste en Tweede Wereldoorlog. Aankopen van gehele verzamelingen.

Adres: Oostzeedijk beneden 231 A
3061 VW Rotterdam.
Geopend vrijdag 19-21 uur,
zaterdag 10-18 uur.
Telefoon: 010-4140267
01862-2338
3274 ZJ Blaaksedijk - NL