1Tj 166

Mars et Historia

Nederlandse Vereniging voor Militaire Historie

Jaargang 44 | 2010 | Nr. 3











Verantwoording omslagfoto's en -illustraties

Vooromslag
Een S-21 boven het nooit gebouwde Fort Coehoorn bij Muiderberg.
Tekening Lex Tempelman.

Vooromslag binnenzijde, linksboven, middenboven, rechtsboven, linksonder
- Een figuur uit het Atjehsch Legermuseum (1937-1942) in de Atjehjas uit 1905, voorzien van kurken helmhoed met karabijn en klewang.
  Legermuseum, Delft, 00265486/001.
- Het Korps Marechaussee op Patrouille, een tekening van J.P. de Veer.
  Legermuseum, Delft, 00260978.
- Een officier van het Korps Mariniers. Gekleurde steendruk J.B. Madou, uit: *Militaire costumen van het Koninkryk der Nederlanden* (Brussel circa 1824).
  Legermuseum, Delft, 00112048/052.
- Begrafenis van generaal J.B. van Heutsz te Amsterdam in 1927. Om Van Heutsz de laatste eer te bewijzen kwam een detachement van het Korps Marechaussee over uit Nederlands-Indië! Aquarel van J. Hoynck van Papendrecht, voorstudie voor het schilderij.
  Legermuseum, Delft, 00012859.

Achteromslag
Een van de marechaussees bij de begrafenis van Van Heutsz voeten uit geportretteerd. Aquarel van J. Hoynck van Papendrecht.
Legermuseum, Delft, 00103861.

Achteromslag binnenzijde, linksboven, rechtsboven, linksonder en rechtsonder
- Een S-21 boven het fort Nieuw Kijkduin aan de Noordzeekust bij Den Helder.
  Tekening Lex Tempelman.
- Walk-around om de S21, zie A t/m F in het artikel.
  Tekening Lex Tempelman.
- Een S-21 boven het fort bij Markenbinnen, één van de forten van de Stelling van Amsterdam.
  Tekening Lex Tempelman.
- Portret van Willem I (1772-1843), koning der Nederlanden. Studie C.H. Hodges, 1816.
  Rijksmuseum, Amsterdam.

www.**marsethistoria**.nl

Kwartaalperiodiek van de Nederlandse Vereniging voor Militaire Historie

Hoofdredacteur
Drs. Louis Ph. Sloos

Redactiecommissie
Drs. Liesbeth Brama
Drs. Pauline Onderwater
Drs. Anselm van der Peet
Drs. Louis Ph. Sloos

Redactieadres:
Beukenlaan 5, 4731 CD Oudenbosch
T 0165 31 18 45
E louisphsloos@zonnet.nl

Mars et Historia verschijnt in de maanden
februari, mei, september, december.

N.B. Het tijdschrift biedt jaarlijks plaats aan maximaal circa zestien (recensie)artikelen, vier boekrecensies en literatuursignaleringen. De redactie werkt met een jaarplanning die op 1 september wordt vastgesteld. Gelieve daarom uw suggesties/artikelen al vóór de zomer in te leveren.
Kopij in de vorm van kleine berichten voor de respectieve nrs. van de lopende jaargang kan ingeleverd worden op uiterlijk 15 december (voorgaande jaar), 15 maart, 15 juli en 15 oktober.

Aanwijzingen voor het aanleveren van kopij kunt u vinden op de website van de vereniging.
De belangrijkste regels zijn:
- Omvang artikel: 2.000/3.000 woorden, enkele relevante noten toegestaan, bronnen/literatuurlijst.
- Omvang boekrecensieartikel: 2.000/3.000 woorden. Omvang boekbespreking: 800 woorden.
- In principe wordt uitsluitend kopij in elektronische vorm geaccepteerd, bij voorkeur aangeleverd per e-mail, eventuele grote beeldbestanden uitgezonderd.
- Het staat in principe iedereen, ook niet-leden, vrij om in Mars et Historia over aspecten van de Nederlandse militaire geschiedenis te publiceren. De redactie behoudt zich te allen tijde het recht voor bijdragen te redigeren of te weigeren.

Advertenties: 1/4 pagina per jaar (vaste tekst) € 115,-; invoegen drukwerk A4 per keer € 100,-.
Voor meer informatie kunt u zich wenden tot de penningmeester van de vereniging.

Typografie en druk: Pro Patria.com, grafisch bedrijf.

ISSN 0928-5156

Inhoud

Van de voorzitter 2
Drs. Rolf de Winter

Redactioneel 3
Drs. Louis Ph. Sloos

De vorming van het Korps Mariniers in 1817. Hoe de marine haar eigen soldaten kreeg 4
Tobias van Dijk BA

Snel en geruischloos. Etniciteit en organisatie bij het Korps Marechaussee van Atjeh gedurende de periode 1889 tot 1941 11
Drs. Tristan Broos

Scheepswerf bouwt jachtvliegtuig: De Schelde S-21 20
Lex Tempelman

'Symbolische' bijdrage 26
Drs. Robert Stiphout

Recensieartikelen 32

Literatuursignalering 36

NL Instituut voor Militaire Historie
Ministerie van Defensie
Alexanderkazerne, gebouw 203
MPC 58 A
Postbus 90701
2509 LS Den Haag

NL Instituut voor Militaire Hist.
Ministerie van Defensie
Alexanderkazerne, gebouw 203
MPC 58 A
Postbus 90701
2509 LS Den Haag

Prijs los nr. € 7,50

Van de voorzitter

Zoals u waarschijnlijk weet, is onze vereniging alweer enige jaren geleden afgestapt van de toezending van een acceptgiro ter voldoening van de contributie. Afgezien van de omstandigheid dat er efficiëntere manieren voorhanden zijn om de betaling te voldoen, vormden de toegenomen kosten het voornaamste bezwaar ermee door te gaan. Tegenwoordig betalen wij de contributie dus via de computer (telebankieren) of via de oude, vertrouwde overschrijvingskaart. Ik moest er zelf even aan wennen. De acceptgirokaart, die met het blad op de deurmat viel, vulde ik meestal meteen in en postte hem kort daarop. Het invullen van de overschrijvingskaart heb ik wel eens op zijn beloop gelaten en daarna vergeten, totdat ik van de penningmeester een (terecht) standje kreeg en de vermaning dat ik als bestuurslid toch in ieder geval het "goede voorbeeld" moest geven. U begrijpt het, enigszins beschaamd heb ik vervolgens direct de contributie overgemaakt. Van onze penningmeester vernam ik dat bijna dertig leden de contributie voor dit jaar nog niet hebben voldaan. Voor een vereniging die volledig moet zien rond te komen van de ledencontributie, is dat vanzelfsprekend een ongewenste toestand. De betrokken leden hebben wij separaat een schriftelijk verzoek gestuurd om het verschuldigde bedrag alsnog spoedig over te maken. Als variatie op een beroemde uitspraak van de Amerikaanse president J.F. Kennedy zou ik u deze overweging willen meegeven: vraag u niet alleen af wat de vereniging voor u kan doen, maar ook wat u voor de vereniging kunt doen. (Dat is in ieder geval tijdig de contributie overmaken) Wij rekenen op u!

Voor u ligt wederom ons fraai uitgevoerde kwartaalblad *Mars et Historia* met een keur aan artikelen. Ik feliciteer de auteurs en redactie met het resultaat. Dat militaire geschiedenis in én buiten Nederland leeft, is wel duidelijk. Van 29 augustus tot 3 september organiseerde de *International Commission of Military History* in Amsterdam een geslaagd internationaal congres rond het thema *Insurgency and Counterinsurgency: Irregular Warfare from 1800 to the present*. Voorts ziet een gestage stroom militair-historische publicaties het licht. In dit nummer treft u een aantal literatuursignaleringen en boekrecensies aan. Opvallend is dat de focus vaak wordt gericht op onderwerpen uit de 20e eeuw, die alweer een heel decennium achter ons ligt. De beide wereldoorlogen, maar ook de vele (dreigende) conflicten en andere militaire thema's uit de voorbije honderd jaar blijven ons kennelijk ongemeen boeien.

Niet alleen van het publicitaire front is veel te melden, ook de militaire musea zitten bepaald niet stil. Onlangs bezocht ik het vorig jaar ingrijpend gerenoveerde en fors uitgebreide Airborne Museum Hartenstein in Oosterbeek, waarin de Slag om Arnhem in 1944 centraal staat. Het museum heeft een metamorfose ondergaan van een in hoofdzaak herdenkingsmuseum tot een interactief 'ervaringsmuseum' dat goed voldoet aan de museale randvoorwaarden van de 21e eeuw. In de prachtig gerenoveerde monumentale villa *Hartenstein* - een hotel dat in de oorlog achtereenvolgens onderdak bood aan de staf van *Generalfeldmarschall* Walter Model en die van *Major General* Roy Urquhart - treft de bezoeker authentieke wapens, uniformen, onderscheidingen, documenten, foto's en films. Een nieuw aangelegde ondergrondse ruimte biedt plaats aan een zogenaamde *Airborne Experience*, waarin de bezoeker in de voetsporen treedt van een Britse *paratrooper*. Op een indringende wijze krijgt het publiek een briefing over Operatie *Market*, stapt in de romp van een zweefvliegtuig, beleeft de vlucht naar Nederland en belandt tussen de felle straatgevechten in Arnhem. In het reusachtige nagebouwde oorlogsdecor, draaien authentieke films, staan enorme foto's en zorgen de geluids-, schaduw-, en lichteffecten voor een 'overdonderende zintuiglijke ervaring'. Het vernieuwde museum heeft met deze *Airborne Experience* een prestigieuze prijs in de wacht gesleept. Voor geïnteresseerden in militaire geschiedenis - en dat bent u als Mars-lid per slot van rekening allemaal - is het een regelrechte aanrader.

Rolf de Winter,

Voorzitter.

Redactioneel

De bijdragen in dit nummer zijn stuk voor stuk van de hand van mensen die alles van het onderwerp weten: een bewerking van een master- en een bachelorscriptie, een artikel van een auteur die eerder een boek over het onderwerp schreef, en last but not least een stuk van iemand die terecht uit fascinatie schrijft over een nooit gebouwd jachtvliegtuig met tekeningen van eigen hand die op zich al fascinerend zijn. Tot slot treft u naast de inmiddels vertrouwde literatuursignaleringen maar liefst twee recensieartikelen aan.

Nog maar een nummer te gaan en dan zijn twee jaargangen *Mars et Historia* nieuwe stijl gerealiseerd. De kopij voor het volgende nummer is rond en voor 2011 zijn er reeds toezeggingen. Toch ziet de redactie graag meer kopij tegemoet en houdt zij zich aanbevolen voor suggesties. We moeten vaststellen dat veel artikelen uit 2009 en 2010 van de hand zijn van niet-leden. Het positieve is dat een aantal van hen inmiddels lid is geworden en laten we hopen dat er zo nog velen zullen volgen. In het algemeen zou de redactie graag zien dat meer leden hun veelal specialistische kennis in artikelvorm gieten, want feit is dat veel van de auteurs die geen lid zijn actief door de redactie moeten worden benaderd. Houdt u zich bezig met een onderwerp en kent u niemand die dat ook doet, of beschikt u over nieuwe informatie met betrekking tot onderwerpen die juist vele pennen in beweging zetten, neemt u dan eens contact op met de redactie. Ook als u in de literatuursignaleringen boeken mist of boeken die daarin worden vermeld of anderszins zou willen recenseren, kunt u dat uiteraard kenbaar maken.

Bestuur en redactie beraden zich op dit moment over een lustrumnummer voor volgend jaar. Later meer daarover, maar daaromtrent zijn suggesties ook welkom.

Louis Ph. Sloos.

De vorming van het Korps Mariniers in 1817. Hoe de marine haar eigen soldaten kreeg

Tobias van Dijk BA*

Inleiding

Vanaf de oprichting van het Regiment de Marine in 1665, de voorloper van het Korps Mariniers, heeft de marine de beschikking gehad over eenheden soldaten, ofwel mariniers. Maar deze werden in een tijdelijk dienstverband gehouden en behoorden bovendien tot het leger, en niet tot de marine. Met de oprichting van het Korps Mariniers op 2 december 1817 is hieraan een einde gemaakt. Want dankzij de inspanningen van J.C. van der Hoop, de minister van Marine (1815-1825), kon de marine beschikken over eigen mariniers die permanent in dienst werden gehouden. Hoe heeft Van der Hoop dat kunnen doen?
In de historiografie is dit onderwerp vrijwel onderbelicht gebleven. Met deze bijdrage voorzie ik in die lacune. Ik geef aan op welke manier Van der Hoop het Korps Mariniers aan de marine wist te verbinden. Daartoe zal ik inzicht geven in de ontwikkelingen die in de periode na de Bataafs-Franse tijd (1795-1813) tot de oprichting van het Korps in 1817 hebben geleid. En daarbij zal ik ook ingaan op de vraag of de marinier in eerste instantie een infanterist of juist een artillerist was.

Enkele compagnieën zeeartilleristen

Nadat het Franse leger in oktober 1813 de slag bij Leipzig had verloren, kwam er een einde aan de Franse tijd in Nederland. Willem Frederik, de zoon van stadhouder prins Willem V die door de Bataafse revolutie van 1795 naar Groot-Brittannië had moeten uitwijken, keerde terug en werd op 2 december uitgeroepen tot soeverein vorst, genaamd Willem I. Op 7 december 1813 benoemde hij J.C. van der Hoop (1742-1825) tot commissaris-generaal van Marine; later tot minister van Marine. Deze was eerder van 1781 tot 1795 advocaat-fiscaal van de admiraliteit van Amsterdam geweest. Van der Hoop moest nu de verwaarloosde marine zien om te vormen tot een sterke organisatie. Daartoe keerden de admiraliteitscolleges, die tijdens de Bataafs-Franse tijd waren afgeschaft, niet terug. Zij werden vervangen door het departement van Marine, dat vanuit Den Haag centraal werd bestuurd. Voor zijn taak had Van der Hoop, tot aan zijn overlijden in 1825, de beschikking over zo'n f 5,5 à 6 miljoen per jaar.[1]
Binnen twee weken na zijn aantreden (21 december 1813) deed Van der Hoop een voorstel aan Willem I om een korps zeeartilleristen op te richten.[2] Hij wilde hiermee terugkeren naar de situatie van voor de Bataafse omwenteling. Want op 7 september 1792 was al een korps zeeartilleristen opgericht, waarvoor Van der Hoop in 1790, samen met vice-admiraal J.H. van Kinsbergen, stadhouder Willem V had weten te overtuigen. Dit korps bestond uit zes compagnieën van in totaal 840 marineofficieren en zeelieden. De zeeartilleristen deden op de schepen, naast de artilleriedienst, dienst als infanterist,[3] en werden ook bestemd voor het bezetten van de verdedigingswerken in Den Helder.[4] Het werd bovendien ook nog succesvol ingezet bij de verdediging van Zeeuws-Vlaanderen tegen de Fransen in 1794. Maar nadat het jaar daarop de Bataafse Republiek was uitgeroepen, werd het korps zeeartilleristen afgeschaft.
Het korps zeeartilleristen voorzag de marine in drie behoeften: ze kon beschikken over geoefende artille-

[1] G.J.A. Raven (ed), *De kroon op het anker. 175 jaar Koninklijke Marine* (Amsterdam 1988) 32.

[2] Nationaal Archief (NA), verbaalarchief Ministerie van Marine, toegangsnummer 2.12.01, inv.nr. 118, missive van Willem I aan Van der Hoop, 27 december 1813.

[3] Th. Roodhuyzen, *In woelig vaarwater. Marineofficieren in de jaren 1779-1802* (Amsterdam 1998) 110.

[4] N. Habermehl, *Joan Cornelis van Der Hoop (1742-1825). Marinebestuurder voor stadhouder Willem V en koning Willem I* (Amsterdam 2000) 151.



Een officier van het Korps Mariniers. Gekleurde steendruk J.B. Madou, uit: Militaire costumen van het Koninkryk der Nederlanden (Brussel circa 1824).
Legermuseum, Delft, 00112048/052.



Een marinier van het bataljon mariniers. Gekleurde Natekening F.J.G. ten Raa, circa 1900.
Legermuseum, Delft, 00123629.

risten waaraan op de schepen een groot gebrek was; de zeelieden, die eerder alleen steeds tijdelijk in dienst waren gehouden, konden in een permanent dienstverband worden georganiseerd; en tenslotte zou de marine met het korps zeeartilleristen beschikken over eigen soldaten, in tegenstelling tot de twee al bestaande korpsen mariniers, de regimenten Douglas en Westerloo, die tot het leger behoorden en waarover de marine geen controle had. Dus Van der Hoop kon met de heroprichting van het korps zeeartilleristen de marine opnieuw laten beschikken over eigen mariniers die op de schepen en voor het bezetten van de verdedigingswerken konden worden gebruikt. En ook konden zo de officieren en zeelieden meteen weer in een vast dienstverband worden genomen. Voorlopig kon Van der Hoop echter vanwege het weinige personeel slechts een beperkt aantal compagnieën oprichten.[5]

Op 27 december 1813 antwoordde Willem I echter aan Van der Hoop dat hij dit voorstel niet kon goedkeuren.[6] Omdat Frankrijk op dat moment nog niet was verslagen en er zich nog altijd Franse troepen in een aantal Nederlandse steden bevonden, wilde de vorst dat de marine haar middelen voor landdiensten zou inzetten, samen met het nog te vormen leger. Daarom moesten er geen compagnieën zeeartilleristen, maar een aantal compagnieën artilleristen worden opgericht die daarvoor konden worden ingezet.[7] Deze compagnieën moesten bestaan uit marinepersoneel, waarbij Van der Hoop de officieren aan de vorst moest voordragen. Verder mocht Van der Hoop pas aan de formatie van een tweede of derde compagnie be-

[5] NA, verbaalarchief Ministerie van Marine, toegangsnummer 2.12.01, inv.nr. 118, missive van Willem I aan Van der Hoop, 27 december 1813.

[6] Ibidem.

[7] Ibidem.



Twee mariniers behorend tot het Korps Mariniers. Gekleurde tekening H.M. van Tilburg.
Legermuseum, Delft, 00242128.

ginnen als de eerste voltallig was gemaakt, en hij de voortgang daarvan steeds per rapport aan Willem I had gemeld.[8]
Van der Hoop was diep teleurgesteld. Hij had dan wel toestemming om een aantal compagnieën artilleristen op te richten, maar alleen als die ter ondersteuning van het leger werden ingezet. En dat terwijl Van der Hoop hiervoor ook nog het benodigde personeel moest leveren. Om de marine toch over mariniers te laten beschikken, deed hij een maand later een nieuw voorstel aan Willem I.

Het bataljon mariniers

De legeropbouw had, zoals gezegd, prioriteit. Dat had vooral te maken met de strategische positie van het nog te vormen Koninkrijk der Verenigde Nederlanden, waarin Groot-Brittannië een groot aandeel had. Want dat land zag Nederland als een middelgrote bufferstaat tegen hernieuwde Franse agressie. Nederland zou bij een Franse aanval twee tot drie maanden moeten zien stand te houden, zodat het Britse leger via Nederland aan land kon worden gebracht. Om hieraan te kunnen voldoen, was het voor Willem I noodzakelijk een sterk leger te hebben.
Dit leger werd gebaseerd op het Britse legermodel en stond onder toezicht van het opgerichte Departement van Oorlog. Het leger bestond uit drie delen: de Staande Armee, de landmilitie en de schutterijen. Zowel de Staande Armee als de landmilitie bestonden uit zelfstandig opererende korpsen. De korpsen van de Staande Armee werden in een permanent dienstverband georganiseerd en konden direct vanuit hun garnizoenen worden ingezet. In januari 1814 bepaalde Willem I dat het leger -de Staande Armee en landmilitie- moest worden georganiseerd in 57 korpsen van in totaal 52.161 man.[9]
In het kader van deze legeropbouw en met de wens voor compagnieën artilleristen in gedachte, deed Van der Hoop aan het eind van diezelfde maand aan Willem I een voorstel voor de oprichting van een bataljon mariniers.[10] Dit korps moest als een infanteriebataljon worden georganiseerd en door marineofficieren worden gecommandeerd, en samen met het leger voor landdiensten worden ingezet.[11] Verder moest het, om de marine weer over mariniers te laten beschikken, ook voor de dienst op de schepen worden gebruikt. Als commandant van het bataljon had Van der Hoop voor kapitein-ter-zee P.R. Cantzlaar gekozen. Deze had, net als een aantal andere marineofficieren, namelijk aangegeven in dienst van het leger te willen treden.[12] Bovendien had Cantzlaar hiermee ervaring, want in 1806 had hij als kapitein-luitenant-ter-zee het bevel gevoerd over een compagnie van het Korps Koninklijke Grenadiers,[13] een korps mariniers dat in 1806 door

[8] Ibidem.

[9] H. Amersfoort, *Koning en Kanton: de Nederlandse staat en het einde van de Zwitserse krijgsdienst hier te lande 1814-1829* (Den Haag 1988) 72.

[10] NA, archief admiraliteitscolleges, collectie Van der Hoop, toegangsnummer 1.01.47.29, inv.nr. 220, brief van Cantzlaar aan Van der Hoop, 28 januari 1814.

[11] Ibidem, verbaalarchief Ministerie van Marine, toegangsnummer 2.12.01, inv.nr. 118, rapport van Van der Hoop aan Willem I, 22 april 1817.

[12] Ibidem, archief admiraliteitscolleges, collectie Van der Hoop, toegangsnummer 1.01.47.29, inv.nr. 220, brief van Cantzlaar aan Van der Hoop, 28 januari 1814.

[13] Ibidem, collectie Cantzlaar, toegangsnummer 2.21.183.15, inv.nr. 4, een door hemzelf opgemaakte staat van dienst, 30 juli 1812.



Een marinier uit 1830. Tekening Gijs Faassen, 1933.
Legermuseum, Delft, 00260439.

koning Lodewijk was opgericht en tot het leger behoorde.
Het voorstel van Van der Hoop werd door Cantzlaar aan de commissaris-generaal van Oorlog, B.H. Bentinck, voorgelegd, en daarna persoonlijk aan Willem I toegelicht. Omdat het voorstel niet direct aan hem was gedaan, reageerde de vorst in eerste instantie verbolgen.[14] Toch moet Willem I er niet veel bezwaar tegen hebben gehad, want op 6 februari 1814 gaf hij toestemming voor de oprichting van het bataljon mariniers naast de bestaande korpsen van de Staande Armee.[15] Het bataljon bestond uit een staf en tien compagnieën van in totaal 995 mariniers, hield in Hoorn garnizoen en stond onder toezicht van het Departement van Oorlog. Aldus kreeg de (nieuwe) Koninklijke Marine halverwege 1814 de beschikking over haar eerste mariniers. In een brief van 2 mei 1814 gaf Willem I opdracht aan commandant Cantzlaar om een detachement van achttien mariniers naar Hellevoetsluis te sturen, waar zij niet meer onder het Departement van Oorlog, maar onder toezicht van het Departement van Marine moesten worden gesteld.[16] De in Hoorn gelegerde mariniers bleven onder de controle van het leger. In oktober werd het detachement in Hellevoetsluis uitgebreid naar zo'n 260 mariniers.[17] Het bataljon stond hiermee dus gedeeltelijk onder de marine. Als geheel bleef het echter als een infanteriebataljon tot het leger behoren. Op 23 september 1814 was het, net als de andere infanteriebataljons, gereorganiseerd tot een staf, twee flankcompagnieën, vier centercompagnieën en een depotcompagnie van een totale sterkte van 942 mariniers.[18]
Desalniettemin had Van der Hoop met het bataljon mariniers handig gebruik gemaakt van de intenties van Willem I. Want doordat Van der Hoop het als een onderdeel van het leger had georganiseerd, voor landdiensten had bestemd en onder commando van marineofficieren stelde, kon de vorst er zijn goedkeuring aan verlenen dat het bataljon ook voor de dienst op de schepen werd gebruikt. Zo kon de marine dus weer snel over een korps mariniers beschikken dat bovendien permanent in dienst werd gehouden.

Naar Brits voorbeeld

Maar daarmee was Van der Hoop niet tevreden. Het bataljon stond immers gedeeltelijk nog onder het leger en hij wilde juist dat de marine over een geheel eigen korps mariniers kon beschikken. In het voorjaar van 1815 vroeg Van der Hoop daarom aan de commissaris-generaal van Oorlog, J.W. Janssens, uit te zoeken hoe het Britse korps mariniers was georganiseerd, aangezien dat in een hoog aanzien stond.[19] Ook had hij hierover met de Britse ambassadeur, sir C. Stuart, gesproken.[20] Niet veel later gaf Van der Hoop aan

[14] Ibidem, archief admiraliteitscolleges, collectie Van der Hoop, toegangsnummer 1.01.47.29, inv.nr. 220, brief van Cantzlaar aan Van der Hoop, 28 januari 1814.

[15] Ibidem, verbaalarchief Ministerie van Marine, toegangsnummer 2.12.01, inv.nr. 3, besluit nr. 4 van Willem I, 6 februari 1814.

[16] Ibidem, archief admiraliteitscolleges, collectie Van der Hoop, toegangsnummer 1.01.47.29, inv.nr. 303, brief van Willem I aan Cantzlaar, 2 mei 1814.

[17] C.J.O. Dorren, *De geschiedenis van het Nederlandsche Korps Mariniers van 1665-1945* (Den Haag 1948) 56.

[18] NA, verbaalarchief Ministerie van Marine, toegangsnummer 2.12.01, inv.nr. 118, rapport van Van der Hoop aan Willem I, 22 april 1817.

[19] Ibidem, inv.nr. 118, brief van Van der Hoop aan vice-admiraal Van Bylandt-Halt, 17 april 1815.

[20] Ibidem.

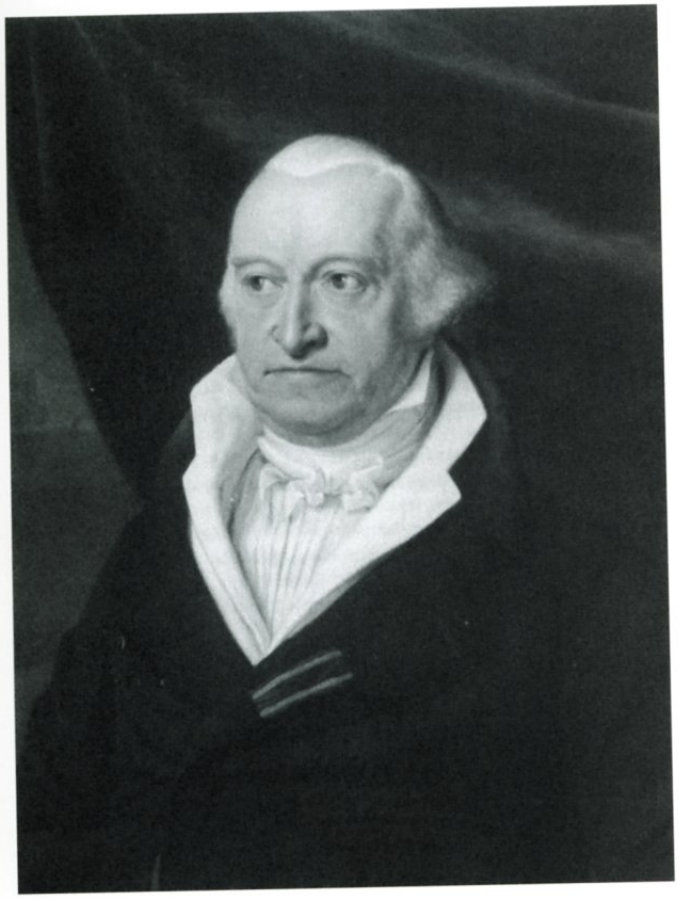

Portret van J.C. van der Hoop (1742-1825), commissaris-generaal van Marine, later minister van Marine.
Kopie van C. Cels, vervaardigd in 1816.



Portret van Willem I (1772-1843), koning der Nederlanden.
Studie C.H. Hodges, 1816.
Rijksmuseum, Amsterdam.

schout-bij-nacht A.A. Buyskes opdracht een voorstel te maken voor een korps mariniers dat naar de behoefte van de marine was georganiseerd en dat aan "de marine geattacheerd zoude moeten zijn en blijven."[21]
Op 8 juli 1815 had Buyskes zijn voorstel gereed. Hij baseerde zich hierbij op de organisatie van het Britse korps mariniers, dat als een onderdeel van de marine was opgericht en uit vier zogenaamde *Grand Divisions* bestond. Het op te richten korps mariniers zou daarom moeten bestaan uit een staf, vier divisies en een depotcompagnie, en daarnaast zouden de mariniers, net als bij het Britse korps mariniers, ook de maritieme etablissementen (hospitalen, magazijnen, werven en werkplaatsen) moeten bewaken. Op basis van het aantal schepen en van het feit dat er daarvan voorlopig geen grote uitbreiding zou plaatsvinden, zouden er volgens Buyskes 706 mariniers voor de dienst op de schepen nodig zijn.[22] En er zouden nog eens 398 mariniers voor de bewakingsdienst moeten worden gebruikt, waarmee de marine dus aan totaal 1.104 mariniers behoefte had.[23]
Van der Hoop wist dat Willem I een dergelijk voorstel voor een eigen korps mariniers voor de marine niet zou goedkeuren. Niet omdat het korps dan een onderdeel van de marine zou worden, maar omdat het korps dan niet voor landdiensten en samen met het leger kon worden ingezet. Om die reden had de vorst het voorstel van het korps zeeartilleristen immers afgekeurd en die van het bataljon mariniers goedgekeurd. Ook de bewakingsdienst was niet als een landdienst bedoeld, maar slechts als een goedkope en nuttige maritieme bijdienst.[24] Kortom: Van der Hoop moest er dus voor zorgen dat het korps mariniers samen met het leger voor landdiensten kon worden ingezet.
Na bijna twee jaar te hebben gewacht, deed hij hiertoe in een rapport van 22 april 1817 aan Willem I een

[21] Ibidem, inv.nr. 118, nota van Buyskes aan Van der Hoop, 8 juli 1815.

[22] Ibidem, memorie van Buyskes aan Van der Hoop, 8 juli 1815.

[23] Ibidem.

[24] Ibidem, verbaalarchief Ministerie van Marine, archief commissie-Buyskes, toegangsnummer 2.12.02, inv.nr. 126, bijlage van Buyskes over het Korps Mariniers, juni 1829.

voorstel. Het nieuwe korps mariniers zou volgens Van der Hoop uiteindelijk moeten bestaan uit een staf, vier divisies en een depotcompagnie van 2.410 mariniers. Maar aangezien de oprichting van een korps van vier divisies te duur zou worden, moesten er voorlopig eerst twee divisies worden geformeerd en moest het korps aanvankelijk een sterkte van 1.212 man krijgen.[25] Deze twee divisies moesten voor de dienst op de schepen en de bewaking van de etablissementen worden gebruikt. De twee op te richten divisies, zo benadrukte hij vervolgens, konden eventueel ook voor landdiensten en samen met het leger worden ingezet.[26]
Om het korps mariniers zo goed mogelijk voor deze laatste taak in te zetten, wilde Van der Hoop dat het landgedeelte, dus de mariniers die op het land werden gelegerd, administratief onder toezicht van het Departement van Oorlog, en daarmee onder het leger, zou komen.[27]
Aldus geformuleerd kon Willem I het voorstel van Van der Hoop, met een klein aantal wijzigingen, goedkeuren. Per Koninklijk Besluit van 2 december 1817 werd het bataljon mariniers omgevormd tot het Korps Mariniers. Op papier bestond het uit een staf, vier divisies en een depotcompagnie van 2.410 man, maar voorlopig zou er alleen een staf, twee divisies en een depotcompagnie worden opgericht, met in totaal 1.212 mariniers (inclusief de mariniers van de staf, de staven van de twee divisies en de depotcompagnie).
Van der Hoop had hiermee de buit voor de marine binnen. Hij kon nu beschikken over een eigen korps mariniers dat permanent in dienst zou worden gehouden.

Een korps zeeartilleristen?

Niettemin deed op 30 maart 1821 de commandant van het Korps, kapitein-ter-zee P. Ziervogel, een voorstel aan Van der Hoop om het Korps Mariniers te reorganiseren tot een Korps Zeeartilleristen.[28] Dan zou het uitsluitend voor de artilleriedienst op de schepen kunnen worden gebruikt. Van der Hoop ging echter niet op dit verzoek in.
Het voorstel van Ziervogel raakte namelijk een cruciale kwestie: was de marinier in de eerste plaats een infanterist of een artillerist? Buyskes had bij zijn voorstel uit 1815 bepaald dat aangezien de mariniers op de schepen nauwelijks als een echte infanterist konden dienen en er vooral behoefte aan artilleristen was,[29] zij in de eerste plaats als artilleristen en in de tweede plaats als infanteristen moesten worden bestempeld. Hierop had Van der Hoop aangegeven dat de mariniers echter in de eerste plaats als infanteristen moesten worden gezien.[30] Toch werden zij, volgens artikel vier van het Koninklijk Besluit van 2 december 1817, in de eerste plaats als artilleristen en in de tweede plaats als infanteristen bestemd.
Dit vraagstuk kwam in de jaren 1828-1829 wederom ter sprake tijdens de werkzaamheden van de commissie-Buyskes. Deze bestond uit vijf marineofficieren onder leiding van de inmiddels tot vice-admiraal bevorderde Buyskes, en had als opdracht de toenmalige organisatie van de marine te onderzoeken. Omdat het aantal schepen door de voorstellen van de commissie zou toenemen, moest de commissie eveneens bepalen met welke sterkte het Korps Mariniers zou moeten worden uitgebreid. Twee leden van de commissie, Ziervogel en kapitein-ter-zee H.W. Lantsheer, deden een voorstel om naast het Korps Mariniers een korps zeeartilleristen op te richten.[31] Dit korps kon volgens hen dan de artilleriedienst overnemen, zodat het Korps Mariniers uitsluitend de infanteriedienst zou kunnen verrichten. Buyskes en de twee andere commissieleden, vice-admiraal P. baron Melvill van Carnbee en schout-bij-nacht C.J. Wolterbeek, verwierpen het voorstel echter. Zij waren van mening dat het Korps Mariniers naast de infanterie- ook de artilleriedienst moest blijven verrichten, aangezien het voor beide diensten was opgericht en bestemd.[32] Bovendien was het wel zo handig om over een korps te beschikken dat beide soorten werkzaamheden kon verrichten. Maar de belangrijkste reden om het voorstel te verwerpen was de vrees dat als er een apart korps zeeartilleristen werd opgericht, het Korps Mariniers, als een korps zeeinfanteristen, weer snel naar het leger zou overgaan en niet meer voor de marine beschikbaar zou zijn.[33]

[25] Ibidem, verbaalarchief Ministerie van Marine, toegangsnummer 2.12.01, inv.nr. 118, rapport van Van der Hoop aan Willem I, 22 april 1817.

[26] Ibidem.

[27] Ibidem.

[28] Ibidem, archief admiraliteitscolleges, collectie Van der Hoop, toegangsnummer 1.01.47.29, inv.nr. 303, brief van Ziervogel aan Van der Hoop, 30 maart 1821.

[29] Ibidem, verbaalarchief Ministerie van Marine, toegangsnummer 2.12.01, inv.nr. 118, memorie van Buyskes aan Van der Hoop, 8 juli 1815.

[30] Ibidem, inv.nr. 118, aanmerkingen van Van der Hoop op concept KB, 22 april 1817.

[31] Ibidem, archief commissie-Buyskes, toegangsnummer 2.12.02, inv.nr. 125, rapport van de commissie aan de minister van Marine en Koloniën, juni 1829.

[32] Ibidem.

[33] Ibidem.

Conclusie

Van der Hoop kon de marine in 1817 dus laten beschikken over een eigen Korps Mariniers in permanente dienst, omdat hij, naar de voorwaarde van Willem I, het korps geschikt had gemaakt om voor landdiensten en gezamenlijk met het leger te kunnen worden ingezet. Door de mariniers in de eerste plaats als artilleristen te bestemmen, zorgde hij ervoor dat het Korps ook bij de marine zou blijven, en niet weer naar het leger zou overgaan. Omdat voor de mariniers aan boord van de schepen de artilleriedienst als de meest doelmatige bestemming werd beschouwd, was deze aanpak het "zekerst werkend middel"[34] om het Korps Mariniers voor de marine te behouden. Bovendien kon Van der Hoop de mariniers niet in de eerste plaats als infanteristen bestemmen, omdat het Korps dan weer vroeg of laat naar het leger zou overgaan. Het feit dat ze hiervoor bij de marine in 1829 nog steeds bevreesd waren, geeft aan hoe diep deze angst lange tijd is geweest. Het leger bleef er bij dat het over het Korps Mariniers kon beschikken. Pas per 1 januari 1909 kwam daar verandering in. Toen moest namelijk het Departement van Oorlog het Korps beschouwen als geheel tot de marine behorend.[35]
Daarmee beschikt de marine eigenlijk pas vanaf 1909 over een geheel eigen permanent korps mariniers, waarvoor Van der Hoop in 1817 de basis heeft gelegd.

* Dit artikel is het eindproduct van mijn stage bij het Nederlands Instituut voor Militaire Historie (NIMH) in Den Haag. Ik dank mijn begeleiders dr. Anita M.C. van Dissel (NIMH) en prof. dr. Jan Hoffenaar (Universiteit Utrecht, NIMH) voor het becommentariëren van eerdere versies van dit artikel.

[34] Ibidem, inv.nr. 126, bijlage van Buyskes over het Korps Mariniers, juni 1829.

[35] Ibidem, verbaalarchief Ministerie van Oorlog, toegangsnummer 2.13.01, inv.nr. 4250, brief van minister van Oorlog, 12 januari 1909.

Snel en geruischloos
Etniciteit en organisatie bij het Korps Marechaussee van Atjeh gedurende de periode 1889 tot 1941

Drs. Tristan Broos

Op 2 april 2010 was het 120 jaar geleden dat het roemruchte Korps Marechausee van Atjeh werd opgericht. Deze elite-eenheid van het Koninklijk Nederlands-Indisch Leger werd in 1890 in het leven geroepen om contraguerilla te gaan voeren tegen de toenmalige Atjehse vijand. De functie van het Korps Marechaussee vroeg om een bijzondere samenstelling, werkwijze en bewapening, althans dat vonden de bedenkers. Wie waren dat, wat bedachten zij, wat was de achtergrond en wat waren de resultaten?[1]

De oprichting

Het Sumatratractaat, dat op 2 november 1871 werd gesloten tussen Groot-Brittannië en Nederland, zorgde ervoor dat Nederland de vrije hand in het Noord-Sumatraanse Atjeh kreeg. De eerste Atjeh-expeditie onder leiding van generaal-majoor J.H.R. Köhler in 1873 was een grote mislukking en werd al snel opgevolgd door een tweede.[2] De verovering van de kraton, het sultanspaleis in Atjeh door generaal J. van Swieten in januari 1874, was het begin van een lange slopende en bloedige strijd om dat vorstendom.[3] Vanaf 1898 kwam daar verandering in, voornamelijk door toedoen van kolonel J.B. van Heutsz en dr. Ch. Snouck Hurgronje. Van Heutsz maakte gebruik van de zogenaamde 'Atjeh-methode'. Een 'rusteloos, energiek militair optreden' door mobiele lichtbewapende patrouilles van het in 1890 opgerichte Korps Marechaussee, tegen de Atjehse verzetslieden en hun hoofden luidde de methode.[4] Om de hoofden of vorsten na onderwerping in het gareel te houden, ontwierp Snouck Hurgronje de zogeheten 'korte verklaring'. Ondertekenaars van dit standaardcontract verplichtten zich tot erkenning van en gehoorzaamheid aan het Nederlandse gezag.[5]
Het Korps Marechaussee van Atjeh werd opgericht na voorstellen van generaal-majoor H.K.F. van Teijn, civiel en militair gouverneur van Atjeh, en op advies van Mohammed Arif, de toenmalige hoofddjaksa of openbare aanklager bij de rechtbank van Kota Radja.[6]
Bij het Gouvernementsbesluit van 2 april 1890 Nr. 10 was de oprichting van dit korps een feit. De eerste commandant van het Korps Marechaussee was de kapitein G.G.J. Notten. Vanaf 1890 trad de marechaussee voor het eerst actief op. Kennis van de taal en het Atjehse gewoonterecht was nodig om ontzag en vertrouwen van de bevolking te winnen. Deze kennis vergemakkelijkte het werk en kon vooraf informatie opleveren over op handen zijnde vijandelijke acties. Dit inlichtingenwerk zou later een steeds belangrijkere rol gaan spelen. De tweede commandant, kapitein R. Bakkers, (oktober 1893 - november 1895) bleef het Korps Marechaussee vrijwel uitsluitend inzetten voor politiediensten. De derde commandant zou daar verandering in brengen.
In november 1895 werd kapitein jhr. G.J.W.C.H. Graaf-

[1] T. Broos, *Snel en geruischloos, etniciteit en organisatie bij het Korps Marechaussee van Atjeh gedurende de periode 1889 tot 1941* (doctoraalscriptie Leiden 2009)

[2] H.W. van den Doel, *Het rijk van insulinde, opkomst en ondergang van een Nederlandse kolonie* (Amsterdam 1996) 127, 128.

[3] M.P. Bossenbroek, 'Vesting Holland in de tropen. Het ministerie van oorlog en het Atjeh-beleid 1873-1893', in: *Mededelingen van de Sectie Militaire Geschiedenis Landmachtstaf.15*, (1993) 29, 30.

[4] Doel, *Het rijk van insulinde*, 138.

[5] M.P. Bossenbroek, *Holland op zijn breedst, Indië en Zuid-Afrika in de Nederlandse cultuur omstreeks 1900* (Amsterdam 1996) 39.

[6] *Gedenkboek van het Korps Marechausee van Atjeh en Onderhoorigheden, 1890 2 april 1940* (Medan 1940) 39-40.



De eerste commandant van het Korps Marechaussee van Atjeh, kapitein G.G.J. Notten.
Legermuseum, Delft, 00147902/014.

land de nieuwe commandant van het Korps Marechaussee. Graafland had zijn eigen visie op de militaire situatie in Atjeh. Deze periode kenmerkte zich door een offensieve aanpak, het streven naar een zo groot mogelijke marsvaardigheid, diepe infiltraties in vijandig gebied en een redelijke mate van zelfstandigheid voor lager kader. Dat deze eigenschappen verloren waren gegaan lag volgens Graafland op de eerste plaats aan de aanvulling van de troepenmacht in Atjeh met grote aantallen nog jonge onbedreven soldaten in de periode na de grote tochten van generaal Karel van der Heijden. Door de afgenomen geoefendheid van de infanterie was er geen plaats meer voor gevaarlijke operaties. De tweede oorzaak was de overname van Europese denkbeelden in de eerste helft van de jaren tachtig over de geweldige uitwerking van zo massaal mogelijk infanterievuur op grote afstanden. De consequentie was een zeer langzaam opererende infanterie, die de strijd aanging in grote gecompliceerde en logge gevechtsformaties. Graafland wilde deze ontwikkeling beëindigen en de traditionele offensieve geest in het leger herstellen.[7]
De eerste twee korpscommandanten, Notten en R. Bakkers, waren zich nog niet bewust van het feit dat het Korps Marechaussee een eigen tactiek en wijze van optreden nodig had. Dit was de reden waarom de marechaussee zich nog niet volledig had kunnen ontplooien. Graafland voerde grondige wijzigingen door in de opleiding van de marechaussee. De opleiding werd volledig gericht op offensieve strijd met de nadruk op het blanke wapen. De karabijn mocht alleen bij noodzaak worden gebruikt. De zogenaamde klewangvrees bij het Indische leger moest worden overwonnen. Graaflands motto luidde als volgt: 'Voorwaarts zonder oponthoud en zonder vuren, in zoo breed mogelijk front. Is men voldoende dicht genaderd, dan vallen de brigades zonder orders af te wachten stoutmoedig aan'.[8] Vervolgens kreeg dit vorm in een indrukwekkend en zelfbewust optreden van de brigades, en begonnen de Atjehers steeds meer ontzag te krijgen voor deze kleine brigades, die overdag en 's nachts op de meeste onverwachte momenten ongezien in de meest gevreesde en dichtst bevolkte kampongs opdoken en verdwenen.[9]

Organisatie en formatie

Het Korps Marechaussee van Atjeh telde bij haar oprichting vijf divisies. Elke divisie bestond uit twaalf brigades.[10] De divisies werden gecommandeerd door kapiteins.[11] Een brigade bestond uit een Europese sergeant eerste klasse en een inheemse sergeant met negentien niet-Europese mindere militairen. De commandant van het Korps Marechaussee was een kapitein en vanaf 1899 een majoor. Bij Gouvernementsbesluit van 3 maart 1899 nr. 6 werden ook onderluitenants opgenomen in het korps.

[7] L. Voogt, 'Een politionele eend in de Indische militaire bijt', voorgeschiedenis, oprichting en formatieve fase van het Korps Marechaussee te Atjeh, 1890-1896', in: *Mededelingen van de Sectie Militaire Geschiedenis Landmachtstaf* 8 (1985) 28, 29, 34, 35.

[8] A. Struijvenberg, *Korps Marechaussee op Atjeh* (overzicht van de geschiedenis vanaf de oprichting tot en met 1913) (Koetaradja 1930) 24, 28, 29.

[9] Voogt, 'Een politionele eend in de Indische militaire bijt', 35-37.

[10] 'Het Nederlandsch-Indische leger I. (october 1926)', in: *De Militaire Spectator* (1928) 623.

[11] *Reglement op den inwendige dienst der infanterie* (uitgave 1930) 5.

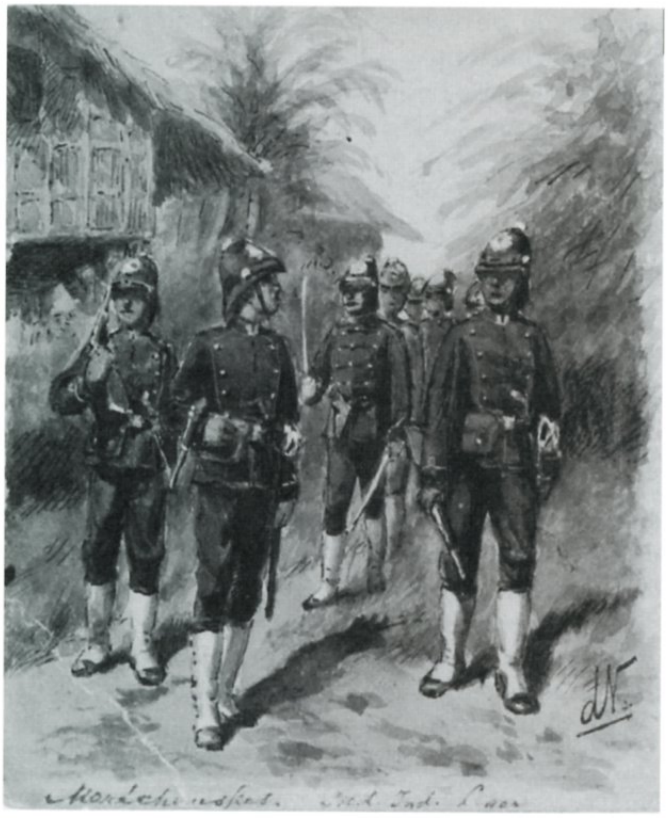

Het Korps Marechaussee op Patrouille, een tekening van J.P. de Veer.
Legermuseum, Delft, 00260978.

Aan het einde van 1891 was de formatie van het Korps Marechaussee als volgt:

1 kapitein, tevens korpscommandant
1 luitenant
1 Europees sergeant-majoor
12 Europese sergeanten
12 niet-Europese sergeanten
12 niet-Europese korporaals
180 niet-Europese marechaussees.

In totaal dus twee officieren en tweehonderdachttien onderofficieren en minderen.
De plaatsing van officieren bij het korps werd door de legercommandant of door goedkeuring van de civiele en militaire gouverneur van Atjeh en Onderhorigheden geregeld. Onderofficieren en minderen kwamen uit de op Atjeh aanwezige troepenmacht.[12] Bij ontslag uit het korps, anders dan bij evacuatie, werden de marechaussees teruggeplaatst bij het wapen waar zij vandaan kwamen.[13] Vier brigades samen vormden een afdeling, die door een luitenant werd aangevoerd. De marechaussees ontvingen bij hun indeling een vast nummer in de brigade. Er werd dus niet aangetreden op lichaamslengte. Het vaste nummer behielden ze in de brigade. Overplaatsing kwam alleen voor bij hoge uitzondering.[14] Samengesteld uit de allerbeste Europese officieren, Europese en inheemse onderofficieren en inheemse minderen werd dit korps ingezet voor de contraguerrilla.[15]
Oorspronkelijk was het Korps Marechaussee bestemd om politiediensten te verrichten binnen de grenzen van de Geconcentreerde Linie (1884-1896), een verdedigingstelsel bestaande uit zestien forten rondom Kota Radja. Deze linie, onderling verbonden met trambanen, maakte onderdeel uit van een nieuwe strategie na twaalf jaar actieve oorlogvoering, waarbinnen de Nederlandse troepen de vrijwillige onderwerping van de Atjehers afwachten. Na 1896 opereerde de marechaussee voornamelijk buiten de linie in de vallei van Groot-Atjeh.
In de periode van de zogenaamde vliegende colonnes, gevolgd door de intensieve patrouilletijd, werd er vanuit verschillende centra geopereerd. De divisies marechaussees werden in die gebieden gelegerd waar nog met harde hand moest worden opgetreden. Zodra de orde en rust in het gebied was hersteld kon de verdere handhaving worden overgelaten aan de gewone infanterie. De divisie verliet dan het gebied en ging over naar onrustige streken, waar het verzet werd neergeslagen en een bestuur op poten gezet moest worden. Als de infanteriecolonnes of bezettingen niet in staat waren om het verzet te smoren werden zij afgelost door hele of gedeeltelijke marechausseedivisies.
Door de toenemende vijandelijke aanvallen met inheemse blanke wapens, zoals de sikin panjang, peudeuëng en de olèë tjanggè gliwang,[16] vanaf 1908 en de daarbij geleden verliezen daalde het moreel van de troep en nam dat van de vijand toe. Deze achteruitgang in het moreel van de infanteriebezetting was voor de civiele en militair gouverneur H.N.A. Swart aanleiding om de infanteriebezetting af te lossen en te vervangen door marechaussees. Dit is dan ook de verklaring waarom de divisies marechaussees na 1908 zo vaak van standplaats hebben moeten wisselen. Bij het neerslaan van het verzet splitste de divisie zich in

[12] D.G. Stibbe, S. de Graaff, *Encyclopaedie van Nederlandsch-Indië, 2e deel H-M* ('s-Gravenhage, Leiden 1918) 675.
[13] P.A. van der Lith, *Encyclopaedie van Nederlandsch-Indië, 2e deel H-M* ('s-Gravenhage, Leiden, 1908-1905) 464.
[14] Onbekend, 'Fragmenten uit de geschiedenis van het Korps Marechaussee', in: *Indisch Militair Tijdschrift* (1930) eerste halfjaar, 350.
[15] H.A. Buiskool, 'Uit de geschiedenis van het leger in Nederlandsch-Indië', in: *De Militaire Spectator*, (1941) 33.
[16] J.P. Puype, R.J. Stürler Boekwijt, *Klewang, Catalogus van het Legermuseum, KNIL, Landmacht, Zeemacht, Marechaussee en Politie* (Delft 2001) 22.



De derde commandant van het Korps Marechaussee van Atjeh, kapitein jhr. .J.W.C.H. Graafland. Hij maakte van het korps een offensieve elite-eenheid.
(afbeelding uit het boek Marechaussee van Atjeh van M.H. du Croo.)

drie à vier detachementen, die werden verspreid over het oproerige gebied. Elk detachement stond onder leiding van een luitenant met de officieuze titel van schakelofficier, die zijn divisiecommandant hielp bij bestuursaangelegenheden.[17]
In 1910 bezetten de verschillende divisies van het Korps Marechaussee met hun staf de volgende standplaatsen met detachementen in het achterland:

1e divisie in Blang Kêdjêrèn
2e divisie in Meulaboh
3e divisie in Takengôn
4e divisie in Lam Meulo
5e divisie in Lhô Soekôn

In deze standplaatsen, waren met uitzondering van Lhô Soekôn, de divisiecommandanten nog belast met het civiele bestuur.
Bij de Koninklijke besluiten van 28 januari en 20 maart 1914 no. 50 en 54 werd bepaald dat het Korps Marechaussee in Atjeh en Onderhorigheden deel zou gaan uitmaken van de infanterie. Aan het korps toegevoegde officieren (à la suite) konden later naar hun wapen terugkeren.[18]
In 1926 werd de 6e divisie marechaussee opgericht, geformeerd uit zeven brigades met Bakongan als standplaats.
De commandant van het Korps Marechaussee werd vanaf 1928 tevens commandant van het IVe garnizoensbataljon van Atjeh en Onderhorigheden.[19]
In 1940 waren de zestig brigades van de oorspronkelijke vijf divisies verdeeld over zes divisies marechaussee. Detacheringen van marechausseebrigades vonden plaats in sommige gebieden waar moest worden gepatrouilleerd. De staf van het Korps Marechaussee was in datzelfde jaar te Kota Radja gevestigd en bestond uit de korpscommandant, zijn luitenant-adjudant en een stafschrijver.
Op 2 april 1940 bestond het korps uit:

1 luitenant-kolonel of majoor
1 kapitein of luitenant-adjudant
6 kapiteins (divisie-commandanten)
15 eerste of tweede luitenants
1 stafschrijver
6 sergeanten-majoor administrateurs
6 fouriers
60 Europese sergeanten of sergeanten eerste klas
60 sergeanten tweede klas of brigadiers
60 korporaals
1020 manschappen

In totaal twaalfhonderdzesendertig officieren, onderofficieren en Minderen.[20]

De etniciteiten binnen het Korps

Indonesië bestaat uit verschillende bevolkingsgroepen die zich van elkaar onderscheiden door een eigen taal, geschiedenis en cultuur. Deze verschillende bevolkingsgroepen worden ook wel etnische groepen genoemd. In het Indische leger werden deze etnische verschillen wel benut, maar de indeling van de troepen liep niet precies langs deze etnische lijnen. Binnen de categorie 'niet-Europese' militairen werd

[17] *Gedenkboek* 263, 265.
[18] Bongers, 'Het Korps Marechaussee te voet in Atjeh en Onderhoorigheden, 1890-1930', in: *Indisch Militair Tijdschrift* (1930) eerste halfjaar, 320.
[19] 'Regeeringsalmanak voor Nederlandsch-Indië 1935', eerste gedeelte (Batavia, 1935) 302.
[20] *Gedenkboek*, 123, 125, 270,271.



MARECHAUSSEE SOLDAAT IN 1893

Een figuur uit het Atjehsch Legermuseum (1937-1942) in de Atjehjas uit 1905, voorzien van kurken helmhoed met karabijn en klewang.
Legermuseum, Delft, 00265486/001.

een onderverdeling gemaakt tussen Ambonezen en Inlanders (en tot ca. 1900 Afrikanen). Onder 'Ambonezen' vielen heel verschillende etnische groepen zoals Menadonezen en Ambonezen. De categorie inlanders omvatte Javanen maar ook Madoerezen. De verschillende groepen die onder de categorieën Ambonezen en inlanders vielen zagen zichzelf wel als aparte etnische groepen.
Het Indische leger deelde zijn inheemse niet-Europese militairen in twee groepen in: Ambonezen en inlanders. De Ambonezen vormden een kleine minderheid in vergelijking met de inlanders. Binnen de categorie inlanders waren de Javanen als etnische groep ver in de meerderheid.
Het Korps Marechaussee bestond uit 'gemengde brigades' waarin behalve Ambonezen ook Javanen als volwaardige militairen waren opgenomen. Dit was opmerkelijk, aangezien officieren zich aan het einde van de negentiende eeuw zich gingen buigen over de zogeheten martiale rassen in het Indische leger. De Javaan werd daarbij gezien als een slechte en de 'Ambonees' als een goede militair.
In de Koloniale Verslagen werd vanaf 1891 de sterkte en verdeling in etnische groepen binnen het Korps Marechaussee uiteengezet.
Uit de sterktecijfers blijkt dat in 1893, 1894, vanaf 1900 tot en met 1912 en vanaf 1914 tot en met 1919 meer Ambonezen bij het Korps Marechaussee dienden dan Javanen. Vanaf 1921 kan dat niet meer uit de Koloniale Verslagen worden opgemaakt. Het aantal Javanen in de rest van het Indische leger was in 1930 nog steeds groter dan het aantal Ambonezen. Dat betekent dat bij het Korps Marechaussee weliswaar etnisch gemengde eenheden dienden, maar dat een kleine etnische groep hierin was oververtegenwoordigd. Voor deze elite-eenheid vertrouwden de Nederlanders toch vooral op hun 'martiale' ras. De derde grote groep waren de Europeanen, gevolgd door de Soendanezen uit West-Java. In 1900 tot en met 1912 dienden er meer Maleiers dan Madoerezen. Vanaf 1912 verminderde het aantal Maleiers weer. De Boeginezen waren het minst vertegenwoordigd.
Verder zaten er bij de gewone infanterie meer etniciteiten dan bij het Korps Marechaussee. Naast de Ambonezen, Javanen, Soendanezen, Madoerezen, Boeginezen, Maleiers en Timorezen, die zowel bij het korps als bij de infanterie dienden, waren er ook Atjehers en Bataks in het Indische leger. Chinezen worden wel vermeld in de Koloniale Verslagen, maar bleven op nul staan. Ook dienden er vanaf 1932 enkele inlandse officieren.[21]

De opleiding

De opleiding bij de infanterie van het Indische leger gebeurde klassengewijs. De recruten vertrokken naar de infanteriecompagnieën voor hun opleiding. De opleiding bestond uit exercitie, gymnastiek en schermen, schijfschieten, pionieroefeningen, velddienstoefeningen en het leren van de Maleise taal.[22] De duur van de verbintenis voor inheemse militairen kon variëren van twee tot zes dienstjaren. Bij Europeanen drie tot en met zes jaren.[23] Uiteindelijk werden alleen de beste officieren, onderofficieren en minderen geselecteerd voor het Korps Marechaussee van Atjeh. De niet geschikte militairen vloeiden weer terug naar hun een-

[21] Broos, *Snel en geruischloos*, 47.
[22] Santosa, 'Opleiding van Javaanse recruten', in: *maandblad der Nederlandsch-Indische Officiersvereeniging*, afl. 11 september (1916) 8-10.
[23] 'Het Nederlandsch-Indische leger I' (october 1926) in: *De Militaire Spectator*, (1928) 630.



Begrafenis van generaal J.B. van Heutsz te Amsterdam in 1927. Om Van Heutsz de laatste eer te bewijzen kwam een detachement van het Korps Marechaussee over uit Nederlands-Indië! Aquarel van J. Hoynck van Papendrecht, voorstudie voor het schilderij.
Legermuseum, Delft, 00012859.

heid van afkomst. De toelatingseisen voor het korps werden in een commandementsorder uitgelegd. Tot begin 1897 werden de marechaussees gerekruteerd uit Ambonezen en Javanen van het leger, in de verhouding respectievelijk 1:3.[24]
De militairen die bij het korps wilden dienen moesten een bepaald niveau in het schieten bereiken en uitstekend afstanden kunnen inschatten. Voorts ondergingen ze een strenge medische keuring. Er werd gelet op gezichtsscherpte, gehoor, hart, longen en benen. Onderofficieren, maar vooral de brigadecommandanten, moesten bekwaam, zelfstandig, plichtsgetrouw en van onbesproken gedrag zijn. Behalve de officieren, het administratieve kader en de brigadecommandanten bestond het Korps Marechaussee geheel uit inheemse militairen.[25]
Eenmaal bij het korps werd er veel van de militairen gevergd. Onder de eerste korpscommandant, kapitein Notten, waren veelvuldige en systematische nachtelijke oefeningen aan de orde van de dag. Snel optreden, niet spreken, het vermijden van onnodig lawaai en een strenge discipline in het gelid was noodzakelijk. Er werd onderling gecommuniceerd door handbewegingen en fluitsignalen. De beschikking over de kennis van de taal en het Atjehse gewoonterecht waren onontbeerlijk. Veelvuldig patrouilleren en het leggen van hinderlagen behoorde dus tot de taak van de marechaussee. Met de komst van de nieuwe korpscommandant Graafland veranderde er zoals gezegd veel en mochten maar enkele onderdelen blijven bestaan.

[24] F.H. Boogaard, 'De taktiek der Maréchaussée in Groot-Atjeh', in: *De Militaire Gids* 1902, 73.

[25] Voogt, 'Een politionele eend in de Indische militaire bijt', 23.



Een van de marechaussees bij de begrafenis van Van Heutsz ten voeten uit geportretteerd. Aquarel van J. Hoynck van Papendrecht.
Legermuseum, Delft, 00103861.

De veranderingen bestonden uit: vlug aantreden, geruisloos marcheren, geen commando's, een bijna automatische, vanzelf en zonder aanwijzingen beginnende en eindigende verkenningsdienst, een blijvend verband houden 's nachts tussen de brigades die onafgebroken hun mars voortzetten, volkomen onderling begrijpen, nooit praten onder de mars en nooit in rust marcheren, ook niet overdag, geen onpraktische mars- en gevechtsvormen, geen gesloten optreden, geen handgrepen en geen onderwijs zoals dat op de rekrutenschool werd genoten. Het optreden moest vooral verrassend zijn. Bij het gevecht moest de marechaussee zoveel mogelijk het open terrein vermijden en het gevecht in de kampong verkiezen boven het gevecht in de sawah. De opleiding werd voorts volledig gericht op de offensieve strijd met het blanke wapen.[26]

Uitrusting en bewapening

De bewapening, uitrusting en uniformering van het Korps Marechaussee was een mix van Westerse en Oosterse tradities. Zo droegen in de begintijd officieren, onderofficieren en minderen een karabijn met een riem op de rug, een klewang met een klewangschoen aan de koppelriem en een Atjehse rentjong achter tussen de koppelriem gestoken.[27] De karabijn was tot 1895 van het type Remington die ook bij de cavalerie in gebruik was.[28] De marechaussee was licht bewapend. Heel anders dan bij de zwaarbewapende infanterie van het Indische leger, die met een lang zwaar Beaumontgeweer en lange bajonet was uitgerust.
De militairen in de brigade droegen de klewang in de rechterhand en de karabijn in de linker.[29]
Volgens het reglement van het Korps Marechaussee in Groot Atjeh van 1896 was het administratieve kader alleen bewapend met een infanteriekapmes en waren de overige officieren en manschappen uitgerust met een Remingtonkarabijn, een infanteriekapmes, een klewang en kris naar keuze, en een patroonzak met twintig scherpe patronen voor aan de gordelriem. De uitrusting werd om praktische redenen verder aangevuld. Bij iedere brigade was een marechaussee voorzien van een signaalhoorn, een marechaussee had een verbandtas, twee marechaussees waren uitgerust met twintig meter touw en beschikten over een bijl en een mes. Alle onderofficieren kregen een signaalfluitje en elke brigade tot slot een helder lichtgevende 'dievenlantaarn'. Marechaussees droegen geen veldransel.[30] In de praktijk werd het reglement niet zo strak gevolgd en werd er zo weinig mogelijk meegenomen. De marechaussee moest nu eenmaal snel, geruisloos, licht bewapend en mobiel zijn.
Het donkerblauwe uniform van een dunne wollen

[26] Boogaard,'De taktiek der Maréchaussée in Groot-Atjeh', 77, 78.

[27] H.C. Zentgraaff, *Atjeh*, (Batavia 1938) 294.

[28] *Gedenkboek*, 40.

[29] G. Teitler, 'The mixed company, fighting power and ethnic relations in the Dutch Colonial Army, 1890-1920', in: *Colonial Armies in Southeast Asia* (London, New York 2006) 162.

[30] A.H. Kabbedijk, 'Het Korps Marechaussee van Atjeh en Onderhorigheden', in: *Stabelan, Periodiek van de Stichting Vriendenkring oud-KNIL artilleristen* 1 (1989) 43, 45.



Groepsfoto van feestvierende marechaussees ter gelegenheid van het 40 jarige bestaan van het korps in 1930.
Legermuseum, Delft, 00181238.

stof voorzien van een gele uitmonstering, dat in 1890 werd gedragen bij het korps, was een model dat tussen 1886 en 1888 werd ontworpen.[31]
Als korpsonderscheidingsteken was op de kraag aan beide hoeken en op de mouwen van de jas een belegsel van geel laken aangebracht. Dit korpsonderscheidingsteken heette in de soldatentaal 'bloedvingers'.[32]
Bij dit uniform werd een kurken helmhoed gedragen voorzien van sjako-ornamenten. Deze versiering werd in de strijd verwijderd, anders zou de soldaat immers het mikpunt worden van sluipschutters. In 1894 werd een summier aangepaste donkerblauwe serge jas ingevoerd met een verbeterde versie van de kurken helmhoed. Deze jas bleek in het veld nog steeds te warm. Hierop kwam in 1905 de zogenaamde donkerblauwe katoenen 'Atjeh-jas'. Deze tuniek was veel luchtiger en bovendien uitgerust met praktische zakken.[33]
In 1895 was bij de marechaussee de Remingtonkarabijn vervangen door de karabijn van het model 1895 Mannlicher. Het hele Indische leger was in dat jaar overgegaan op dit type wapen, zowel in geweer als in de karabijnversie.[34] Deze karabijn werd samen met de marechausseeklewang, riemgordel en patroontassen voor 80 patronen, gedragen.[35]
Omdat de marechaussee overal moest kunnen komen kregen alle inlandse soldaten van het Korps Marechaussee in 1890 bij wijze van proef vrijwel

[31] C.A. Heshusius, 'Het KNIL op zoek naar een doelmatig veldtenue,...enkele beschouwingen uit een moeizame periode...', in: *Armamentaria* 25 (1990) 76.

[32] J.J.M. van Dam, 'Het Korps Marechaussee', in: *Maandblad der Nederlandsch-Indische officiersvereeniging*, 4 (Bandoeng 1940) 295.

[33] Heshusius, 'Het KNIL op zoek naar een doelmatig veldtenue', 73, 75- 77, 82.

[34] G. de Vries, B.J. Martens, *Nederlandse vuurwapens, KNIL en Militaire Luchtvaart 1897-1942* (Amsterdam 1995) 54-84.

[35] R. Boonstra, 'Het Indische politiewezen', in: *Indisch Militair Tijdschrift* 1902 nos. 1-6, 124.

meteen schoeisel. Bij de gewone infanterie hadden alleen Ambonezen schoenen, de Javanen niet. Pas in 1908 werd de schoen officieel bij het gehele Indische leger in gebruik genomen. Deze schoenen waren gemaakt van leer of een combinatie van leer met zeildoek. De bijbehorende witte slobkousen zorgden voor bescherming tegen doornige planten of kruipend ongedierte. In 1912 werden deze slobkousen vervangen door bruine beenwindsels.[36] In datzelfde jaar werd ook een nieuw groen velduniform van linnen stof ingevoerd met een hoge opstaande omgeslagen kraag. Wanneer een nieuw type uniform werd ingevoerd wilde dat niet zeggen, dat dan ook meteen alle militairen werden voorzien van een dergelijk uniform. Er was dan altijd een bonte mengeling te zien van oude uniformen en nieuwe door elkaar; de militair droeg eerst zijn oude uniform af voordat hij een nieuw kreeg. In 1938 werd het groene velduniform vervaardigd van een katoenen stof en kreeg het een liggende kraag.[37] De bloedvingers op de kraag hadden inmiddels een oranje kleur voor minderen en een gouden kleur voor officieren gekregen.[38]

In plaats van de erg onpraktische kurken helmhoed werd de bruine bamboehoed al in 1904 in de Gajo-, Alas- en Bataklanden door de overste Van Daalen met zijn marechaussee-eenheden gedragen. Het was toen nog experimenteel. Pas in 1910 werd de hoed officieel in het hele Indische leger ingevoerd. In 1912 kreeg de hoed aan de opgeslagen kant, die zo typerend is geworden voor dit hoofddeksel, een rood-wit-blauwe concentrische kokarde. Pas vanaf 1935 kreeg de hoed zijn definitieve groene kleur.[39]

Besluit

In de periode vanaf de oprichting van het Korps Marechaussee in 1890 tot en met het aftreden van kapitein Graafland in 1896, evolueerde het Korps Marechaussee van een politiekorps tot een offensief ingestelde elite-eenheid. Dit mobiele en lichtbewapende korps met zijn eigen gevechtstechniek en tactiek was bestemd voor het voeren van een contraguerrilla tegen de guerrilla voerende Atjehers.

Bijzonder was dat deze elite-eenheid bestond uit gemengde brigades voorzien van een Europees kader. Deze mix werkte bij het korps uitstekend.

Toen het Indische leger zich na de koloniale oorlogen ging richten op een mogelijke buitenlandse vijand, bleef het Korps Marechaussee toegespitst op het voeren van een contraguerrilla tegen een binnenlandse vijand.

[36] Heshusius, 'Het schoeisel van de KNIL-militair', in: *Armamentaria* 21 (1986) 97, 100, 111.

[37] Heshusius, 'Het KNIL op zoek naar een doelmatig veldtenue', 39, 42.

[38] Kabbedijk, 'Het Korps Marechaussee van Atjeh en Onderhorigheden', 45.

[39] C.A. Heshusius, 'De bamboehoed van het KNIL', in: *Armamentaria* 17 (1982) 139, 142, 143, 146.

Scheepswerf bouwt jachtvliegtuig: De Schelde S-21

Lex Tempelman

Dit is het verhaal van een bijzonder vliegtuig in 1939, de Schelde S-21. Bijna alle facetten ervan brengen bij ons nu een reactie te weeg van bevreemding en ongeloof.
Allereerst is het een product van een scheepswerf, een wereld van duimdik staalplaat en zware, massieve constructies. Een groot contrast met de lichte en dunne constructies, zo kenmerkend voor vliegtuigen.
Ook de beschreven operationele inzet roept vraagtekens op. Vooral de praktische uitvoerbaarheid. Zo wordt de piloot geacht zijn stuurknuppel los te laten en met een beweegbaar, schuin neerwaarts gericht kanon de vijand te bestoken.
Of de S-21 aan alle gestelde eisen van een jachtvliegtuig zou voldoen? We weten het niet. Want toen het Duitse leger in 1940 Nederland binnenviel stond er een motorloos, half afgebouwd toestel in de fabriek en viel het doek voor een veelbelovend project.

Het begin

De scheepswerf 'Koninklijke Maatschappij de Schelde' in Vlissingen startte in 1935 met vliegtuigbouw door de overname van de boedel van de failliete 'Nederlandse Fabriek van Vliegtuigen H. Pander & Zonen', inclusief constructeur Theo Slot en zijn team. Door de economische crisis in de jaren 30 van de vorige eeuw zag De Schelde zich genoodzaakt zijn activiteiten uit te breiden, waarbij men de vliegtuigbouw als een activiteit met toekomstperspectief beschouwde.
Men begon met het ontwerpen en bouwen van lichte sportvliegtuigen, zoals de Scheldemusch en de Scheldemeeuw, éénpersoons, éénmotorige toestellen met duwschroef en de S-20, een vierpersoons lesvliegtuig/luchttaxi met dubbele staartbomen en duwschroef.
Eind 1938 presenteerde De Schelde tenslotte het ontwerp van een jachtvliegtuig aan de Inspecteur van de Militaire Luchtvaart met een voor die tijd zeer vooruitstrevende constructie. Het ontwerp werd positief ontvangen en van militaire zijde werden nog enkele aanvullende eisen en wensen geformuleerd wat betreft inrichting en bewapening. De Schelde achtte dit uitvoerbaar en bood aan om voor eigen rekening en risico een prototype te bouwen. Zo ontstond De Schelde S-21, een typisch Theo Slot-ontwerp. Het was een geheel metalen éénpersoons middendekker, met één achterliggende motor met duwschroef, dubbele staartbomen en een intrekbaar landingsgestel met bestuurbaar neuswiel en een forse bewapening.
In de fabrieksbeschrijving wordt met nadruk vermeld dat het toestel eenvoudig en veilig te vliegen en te landen is voor de gemiddelde jachtvlieger.
In openbare bronnen uit die tijd is weinig te vinden over het vliegtuig. De Telegraaf van 17 maart 1940 maakt er melding van onder de kop 'Gedurfde creatie op nieuwe wegen'. Maar door de militaire geheimhouding kan de krant weinig concrete details geven, anders dan dat het een revolutionair toestel is.

De Schelde S21, een bijzonder vliegtuig

De S-21 zou in hedendaagse termen een multi-role gevechtsvliegtuig genoemd worden. Hij was zowel luchtverdedigingsjager als jachtbommenwerper tegen gronddoelen.
De S-21 kon gedurende drie tot vier uur patrouilleren op een hoogte van 4000 meter met een kruissnelheid van 350 km per uur. De vlieger kon de automatische piloot inschakelen om zich volledig te concentreren op zijn bewakingstaak.
Het aanvallen van een eskader vijandelijke bommenwerpers volgde na radio-telefonische melding of eigen waarneming, met een Solothurn-kanon in de neus. Dit 20 mm kanon stond onder een hoek van 25 graden naar beneden gericht zodat de vlieger niet behoefde te duiken, maar op constante hoogte boven zijn doel kon blijven vliegen.
Voor het aanvallen van begeleidende vijandelijke jachtvliegtuigen beschikte de vlieger over vier vaste FN-mitrailleurs* en kon hij bovendien het Solothurn-kanon in horizontale positie zetten. (* FN: Fabrique National de Herstal, België)
Bij aanvallen in de rug verdedigde de vlieger zich door licht te duiken en te stijgen en zo met een achterwaarts gerichte FN-mitrailleur een verticaal liggend waaiervuur af te geven. Deze mitrailleur schoot door de holle motor/schroefas.
Met het naar beneden gerichte kanon konden ook

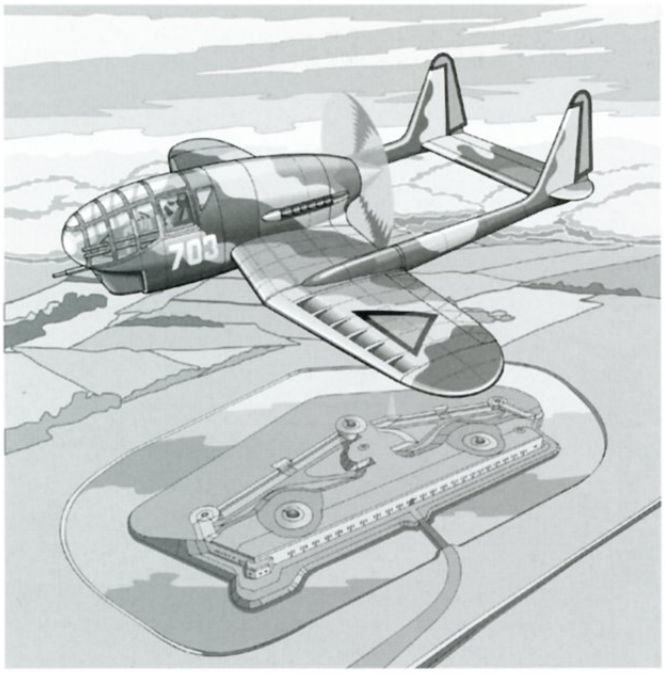

Een S-21 boven het nooit gebouwde Fort Coehoorn bij Muiderberg.

loopgraven en andere gronddoelen onder vuur genomen worden. Bovendien was de S-21 voorzien van twee bommen of ladingen stalen pijlen. Deze laatste voorziening duidt nog op Eerste Wereldoorlogtactieken.

Vliegtuigbouw op een scheepswerf

Gedurende de eerste jaren van zijn bestaan was de Afdeling Vliegtuigbouw van de NV Kon.Mij. De Schelde ondergebracht in de houtbewerkingfabriek van de werf. Dat lag voor de hand omdat de eerste vliegtuigontwerpen grotendeels van hout waren.
In januari 1938 kreeg De Schelde echter opdracht, in combinatie met vliegtuigfabriek Aviolanda, een aantal geheel metalen Dornier Do-24K's te bouwen, zogenaamde driemotorige zeeverkenners. Daarvoor werd een lichtmetaalbewerkingsfabriek gebouwd, die in mei 1938 werd geopend.
Over de bouw van de S21 is weinig bekend. Begin 1939 werd een schaalmodel 1:10 in de windtunnel beproefd en in februari 1940 was de romp voor de helft gereed met gedeeltelijk beklede vleugels en staartbomen nog zonder kielvlak. De aantekeningen van ontwerper Theo Slot zijn in het oorlogstumult verloren gegaan.
Wel is er een 'Strikt Vertrouwelijk' verslag bewaard gebleven van een bespreking op 9 april 1940 te Vlissingen van een De Schelde-delegatie en een Militaire Commissie. De Schelde was vertegenwoordigd door twee directieleden, ir. H.C. Wesseling en A. Smit, constructeur Slot, bedrijfsleider Th.P. van Harlingen en enkele technici. De uit tien personen bestaande Militaire Commissie stond onder leiding van Lt. Kol. J.G.W. Zegers. Bij die gelegenheid werd ook het in aanbouw zijnde prototype bezichtigd waarbij Theo Slot uitvoerig de bijzondere kenmerken van zijn ontwerp toelichtte. Doel van de bijeenkomst was 'tot overeenstemming te geraken inzake bewapening en inrichting van het in aanbouw zijnde jachtvliegtuig'.
Uit het verslag blijkt dat er nog veel punten ter discussie staan, vooral het centrale kanon en de plaatsing van radio-installatie en antenne.
De twee posities waarin het voorwaartse kanon gericht kan worden werd als problematisch beschouwd. Ook werd een Hispano-kanon als alternatief voor de Solothurn geopperd, omdat de Solothurn slechts een 5 of 10 patronenhouder heeft en de Hispano een 60 schotentrommel. Vervolgens werd ook nog het nut van de achterwaarts vurende mitrailleur in twijfel getrokken. Één van de militairen wil 'dit extra gewicht liever omzetten in munitie'.
De radio-installatie leverde ook nog veel vragen op, zoals mogelijke storing van de metalen propeller die dicht bij de antenne draait.
Het verslag maakt melding van nog veel meer kwesties, van de plaats van de verbandtrommel tot de kleur van het cockpitglas, blauw of een soort geel (ambergreen).
Lt. Kol. Zegers zegt tot slot dat 'deze bespreking het mogelijk maakt, dat thans tot het werken in kleinere commissies kan worden overgegaan'.
Dit alles speelde in april 1940 en op 10 mei viel het Duitse leger ons land binnen.

Theo Slot, een begaafd vliegtuigconstructeur

De vliegtuigen van De Schelde vertonen duidelijk de constructieve voorkeuren van de ontwerper Theo Slot.
Dat is om te beginnen de achter de piloot geplaatste motor met duwschroef. De piloot heeft daardoor rondom een onbelemmerd uitzicht, ook omdat hij voor de vleugel zit. Bovendien heeft deze opstelling het voordeel dat het zwaarste onderdeel, de motor, vrijwel in het zwaartepunt van het vliegtuig ligt. Dat levert een zeer wendbaar toestel op. Ook de dubbele staartbomen, een logisch gevolg van de duwschroef, dragen daartoe bij. Grote wendbaarheid en ruim zicht voor de vlieger zijn zeer gewenste eigenschappen voor een jachtvliegtuig.
De tweede voorkeur van Slot is het onderstel met beweegbaar neuswiel. Dit levert een veel beter grondgedrag op vergeleken met toestellen met de motor voorin en een staartwiel.
De ervaringen die Slot opdeed met deze configuratie bij de 4-persoons S-20 heeft hij verwerkt in het ontwerp van de S-21.

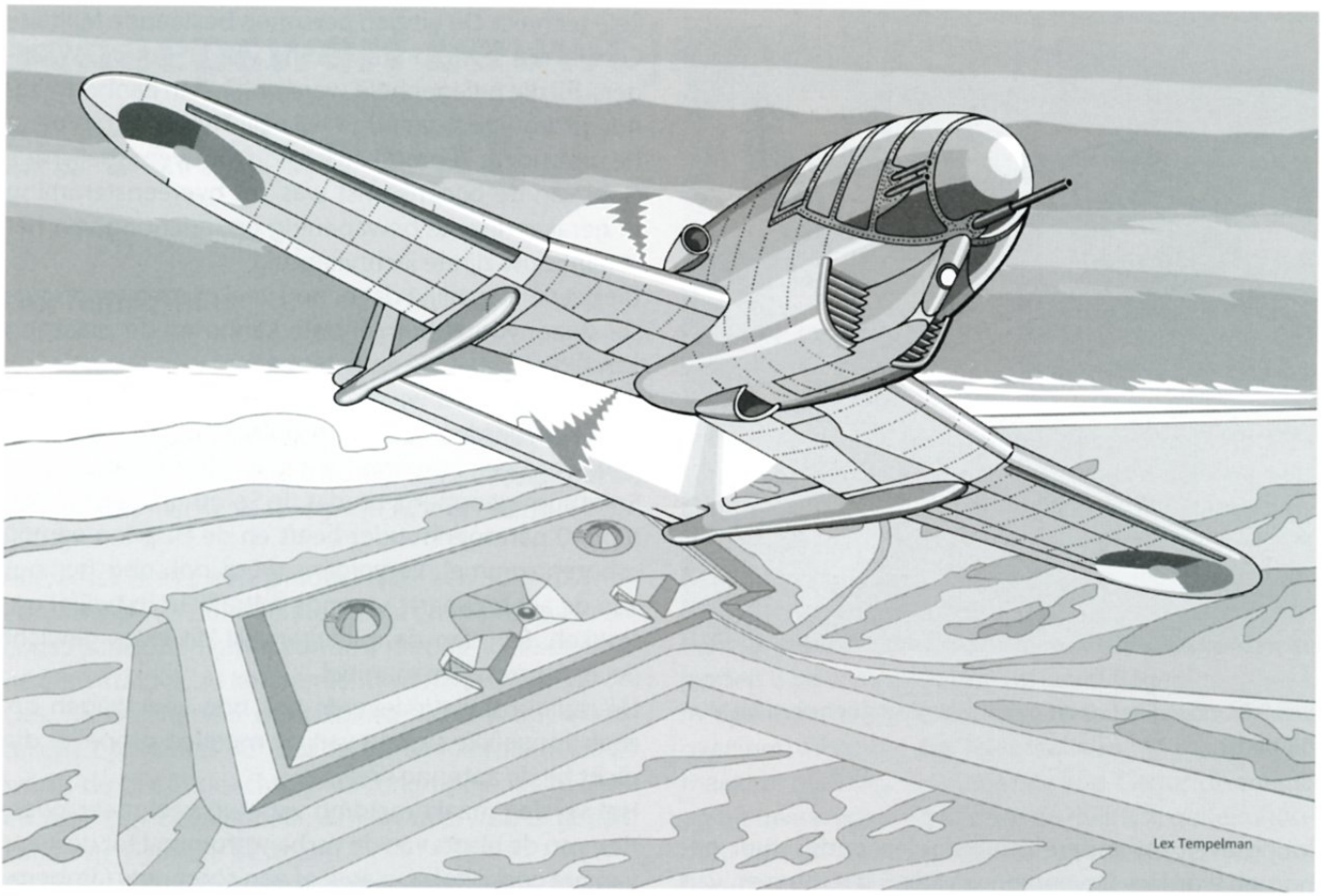

Een S-21 boven het fort Nieuw Kijkduin aan de Noordzeekust bij Den Helder. Onder de romp de luchtinlaat van de oliekoeler van de motor. Ook deze scène is denkbeeldig. Want heeft de S21 nooit gevlogen, en het fort is nooit afgebouwd. De eerste plannen voor dit pantserfort met twee kanonkoepels dateren uit 1909-1912, waarna ook met de aanleg werd begonnen. In 1920 werd de bouw echter gestaakt; alleen de opstaande muren waren gereed. Nu zijn de restanten geheel onder het duinzand verdwenen.

Theodorus Egbert Slot, geboren te Arnhem in 1895, had al vroeg belangstelling voor de luchtvaart. In 1911, op 16-jarige leeftijd, werd hij lid van de Haagsche Proef Vliegtuig Club.
In 1914/18 was hij werkzaam bij Trompenburg in Amsterdam waar Spijker-auto's werden vervaardigd en lesvliegtuigen. Tegen het eind van de Eerste Wereldoorlog wilde hij naar Engeland. Hij was echter voor militaire dienst opgeroepen en de Marine liet hem niet gaan. Hij wilde geen vlieger worden, maar constructeur zijn en zo verbracht hij zijn diensttijd als matroosvliegtuigmaker.
In dienst van vliegtuigfabriek Pander in Den Haag (1924) heeft Slot een groot aandeel in verschillende vliegtuigontwerpen. Zijn grootste bekendheid bracht de driemotorige Postjager, een snel toestel dat zijn tijd ver vooruit was. De luchtvaartpioniers Asjes en Geysendorffer vlogen er mee naar Nederlands-Indië, maar het toestel ging verloren in de Melbourne Race in 1934.
Zoals in het begin van dit artikel vermeld werd Pander, inclusief Slot, in 1935 overgenomen door De Schelde.
In 1948 trad hij in dienst bij Frits Diepen Vliegtuigen op Ypenburg.
Herstellende van een auto-ongeval in Groot-Brittannië overleed hij plotseling te Voorburg op 5 oktober 1949.

Besluit: In nevelen gehuld!

Wat er na mei 1940 gebeurd is met het half afgebouwde prototype is niet duidelijk.
Het toestel wordt nog vermeld als 'Beuteflugzeug' in een bericht van de 'Wehrmachtsbefehlhaber in den Niederlanden' aan de 'Reichsminister der Luftfahrt' in Berlijn, gedateerd 15 december 1941. Hierin is sprake van een mogelijke destructieve beproeving in het 'Zerlegebetrieb' in Utrecht.
Ook bestaat een vermelding dat de S-21 tot 1942 (of mei 1943) tegen het plafond van een fabriekshal van De Schelde-werf heeft gehangen en daarna door de Duitsers is afgevoerd. In het blad 'Vliegwereld' van juli 1951 wordt voor het eerst na de oorlog meer onthuld over dit bijzondere vliegtuigontwerp.

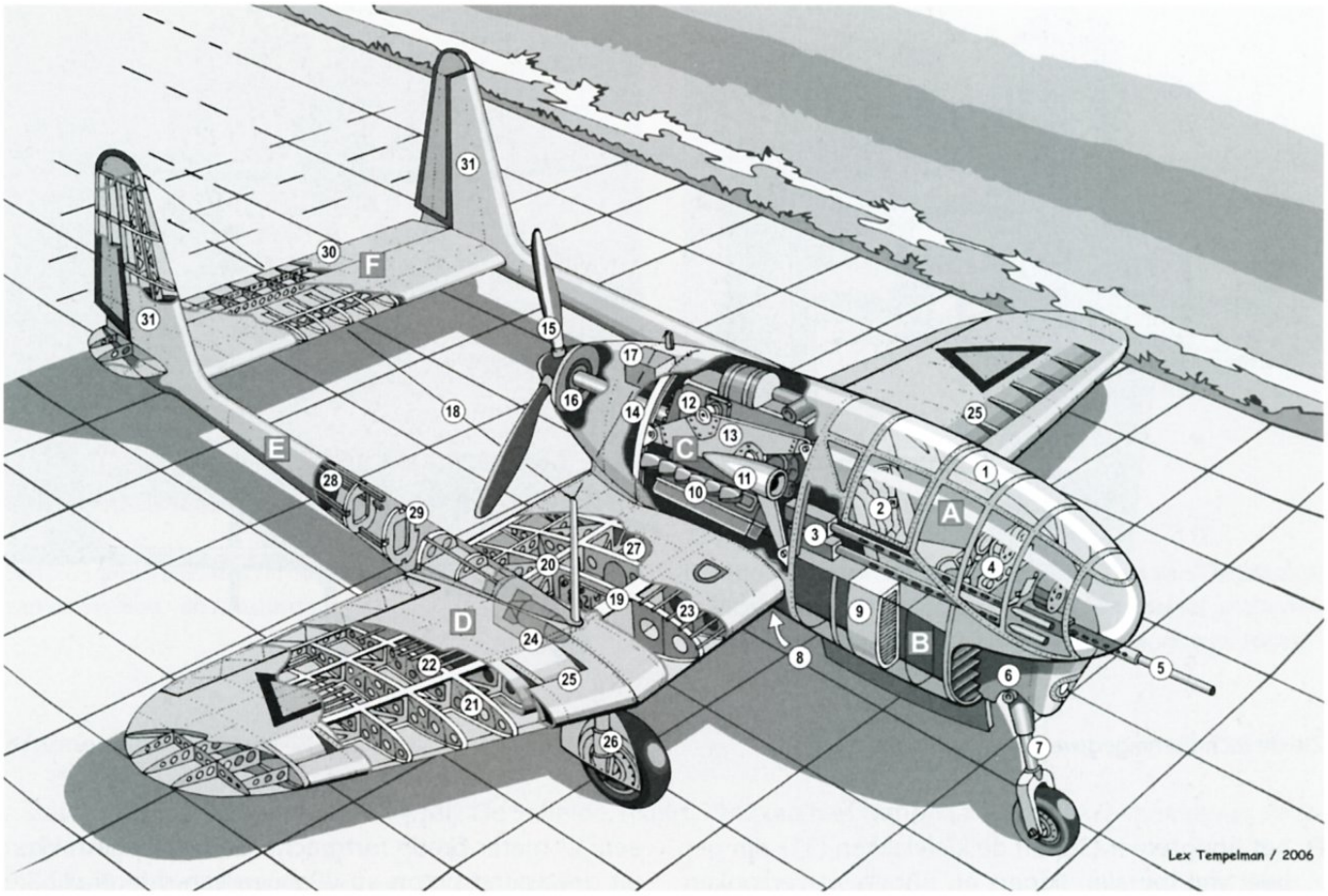

Zie de Walk-around om de S21.

Walk-around om de S-21

A: de bestuurdersruimte met aan de bovenzijde geel glas (1) waardoor het interieur contrastrijker is en ultra-violette straling wordt tegengehouden. De piloot zit in een iets achterover hellende stoel (2) waarin ruimte voor een rugparachute. Aan beide kanten twee FN-mitrailleurs (3) met de patroonbakken achter de stoel. Een verend opgehangen paneel (4) met de vlieginstrumenten, waarvan de snelheids- en hoogtemeter extra groot zijn. Solothurn 20 mm kanon (5).

B: de onderkant van de romp wordt gevormd door drie doosliggers. De middelste is de centrale rompligger (6) waaraan de vleugel is bevestigd en waarin het bestuurbare neuswiel (7) wordt ingetrokken. Meer naar achteren, aan de onderzijde, zit de halfingebouwde oliekoeler (8). Aan weerskanten van rompligger de twee luchtkanalen met waterkoelers (9) van de motor.

C: het motorcompartiment is van de bestuurdersruimte gescheiden door een brandwerend schot. De motor (10) is een Daimler Benz Type 601Aa, watergekoeld, 12 cilinders in omgekeerde V-vorm, met drukvulling door de compressor met luchtinlaat (11). De motor hangt met trillingdempers (12) aan frame-plaat (13) en drijft met een verlengde as (14) een driebladige verstelbare VDM-propeller aan (15). De propeller is met een kogellager (16) verbonden met de romp; de schroefdruk wordt zo direct op de romp overgebracht. De radio (17) heeft een antenne (18) van ca. 4 meter lengte.

D: de geknikte W-vormige vleugel bestaat uit twee doosliggers (19/20) verbonden door vakwerkribben (21) waarvan de boven- en ondergordingen uitsparingen hebben voor de langsprofielen (22) die de gladgeklonken duraluminium huid dragen. De brandstoftanks (23) bevatten 360 kg benzine. In de staartdrager is tussen de twee doosliggers ruimte voor een 50 kg bom met afwerpinrichting (24). De buitenvleugels zijn voorzien van geprofileerde spleten (25) waardoor bij lage snelheden nog voldoende draagkracht resteert. De hoofdwielen (26) worden ingetrokken in de ruimte (27).

E : de staartdragers bestaan uit langsprofielen (28) bekleed met duraluminium in vorm gehouden door spanten (29) met uitgespaarde gaten voor de stuurstangen voor hoogte- en richtingsroeren.

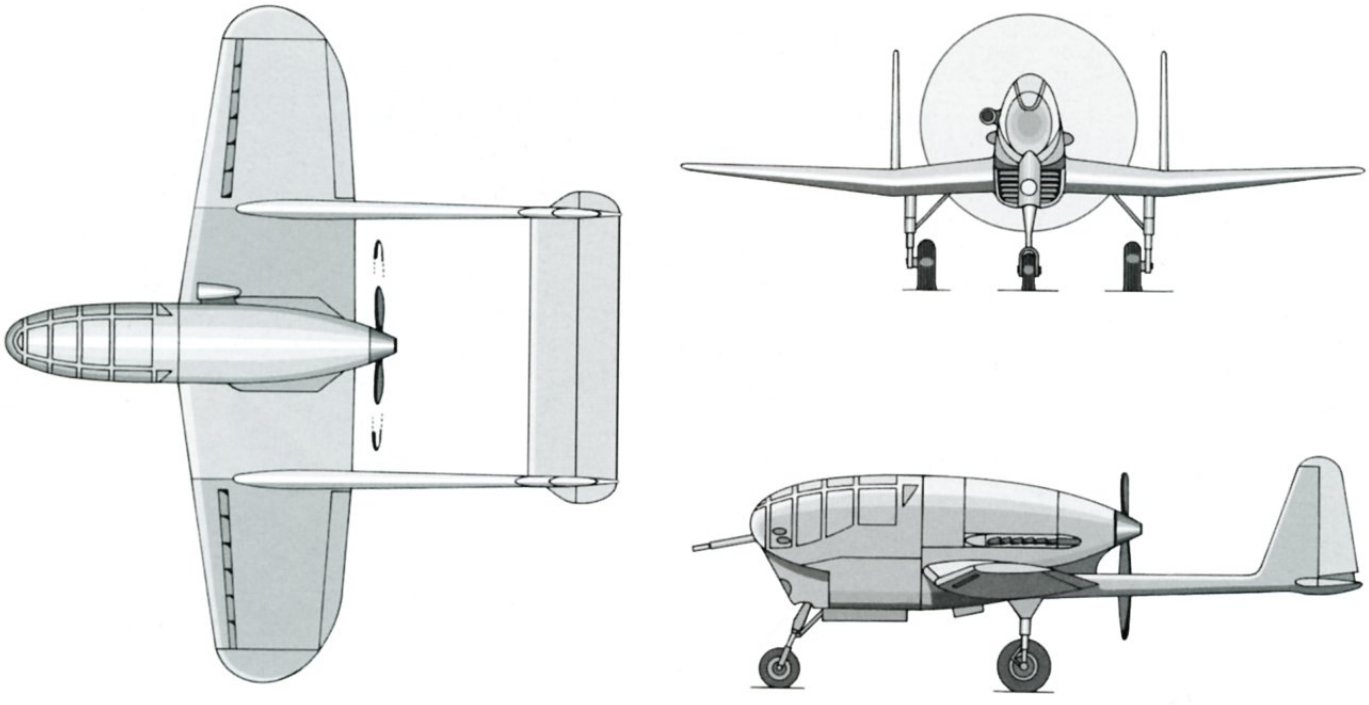

Zie de technische gegevens.

F: het hoogteroer (30) en de kielvlakken (31) zijn geheel van metalen liggers en ribben en verzonken geklonken huid van duraluminium plaat. De bedieningsorganen en hefbomen liggen geheel binnen de huid. Zowel hoogte- als richtingsroer zijn uitgebalanceerd en van trimvlakken voorzien.

Fort Coehoorn

Tussen 1885 en 1910 was er een langdurige discussie tussen de regering, het parlement en de Generale Staf over de verlegging en inrichting van het zuidoostelijke deel van de Stelling van Amsterdam en het noordelijke deel van de Nieuwe Hollandse Waterlinie.
Daar waar beide verdedigingslinies op elkaar aansluiten was twijfel over de defensieve sterkte om Amsterdam te beschermen.
De vestingsteden Naarden, Weesp en Muiden zouden onvoldoende bestand zijn tegen artilleriebeschietingen. Na 1885 voltrok zich namelijk een stormachtige ontwikkeling in dracht en explosieve kracht van geschut door de invoering van het kanon met getrokken loop en de brisantgranaat. Er ontstond daarom het plan om Muiderberg op te nemen in de verdedigingslijn met het aanleggen van een fort, het Fort Coehoorn.
In 1912 werd hiervoor in de rijksbegroting geld uitgetrokken en begon men met het maken van bestekken en bouwtekeningen.
Fort Coehoorn zou een zeer imposant werk worden, 240 meter breed en 100 meter diep, omringd door een 37 meter brede fortgracht. Geheel opgetrokken uit gewapend beton en voorzien van drie draaibare pantserkoepels met daaronder een 10 cm-kanon. Op de schouders waren twee hefkoepels met 6 cm-snelvuurkanonnen geplaatst.
De oplevering van het fort was bepaald op eind 1916. Echter op 4 augustus 1914 brak de Eerste Wereldoorlog uit en werd afgezien van de bouw van het fort.

Technische gegevens De Schelde S-21

Afmetingen:

Spanwijdte 9,00 m.	Hoogte 3,50 m.
Lengte 8,50 m.	Wielbasis 2,45 m.

Gewichten:
Toestel leeg 2050 kg.
Bewapening 210 kg.
Piloot + parachute 100 kg.
Benzine 360 kg.
Olie 30 kg.
Toestel vol 2750 kg.

Motor:
Daimler-Benz type 601Aa.
Startvermogen 1260 pk (2500 tpm).

Prestaties:
Max. snelheid 570 km/u op 5000 m hoogte.
Vliegbereik max. 1400 km op 4000 m hoogte bij 300 km/u.
Praktisch plafond 9500 m.

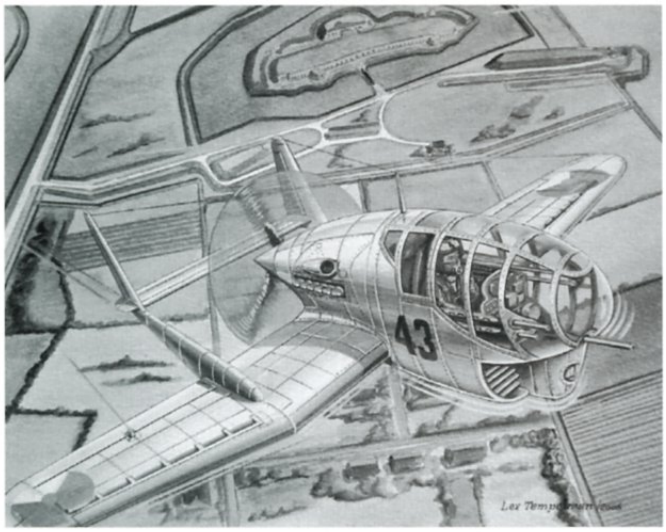

Een S-21 boven het fort bij Markenbinnen, één van de forten van de Stelling van Amsterdam.

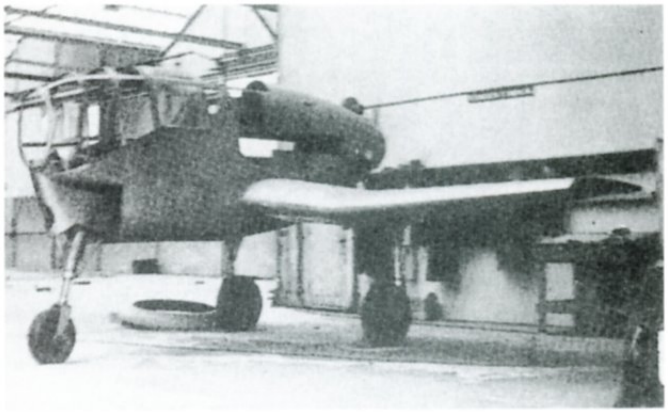

Het prototype van de S-21 in de werkplaats van 'De Schelde' in Vlissingen even vóór de Duitsers het toestel afvoerden (volgens ingezonden brief in Vliegwereld, augustus 1951).

Bronnen en literatuur

- Beschrijving S-21 NV Koninklijke Mij. De Schelde, maart 1940 (archief Nationaal Luchtvaart Themapark Aviodrome, Lelystad).
- Th.E. Slot overleden, in: *Vliegwereld*, okt. (1949).
- 'Op bezoek bij De Schelde', in: jrg. 17, nr. 29, juli (1951) *Vliegwereld*.
- 'Dutch Digression', in: febr. (1974) *Air Enthusiast International*.
- 'De Muiderberg bevestigd', in: *Saillant*, kwartaalbericht van de Stichting Menno van Coehoorn, nr. 2 (2009).

'Symbolische' bijdrage

Drs. Robert Stiphout - **redacteur weekblad *Elsevier*, Amsterdam. Auteur *De Bloedigste Oorlog. Het vergeten bataljon Nederlandse militairen in Korea* (2009)**

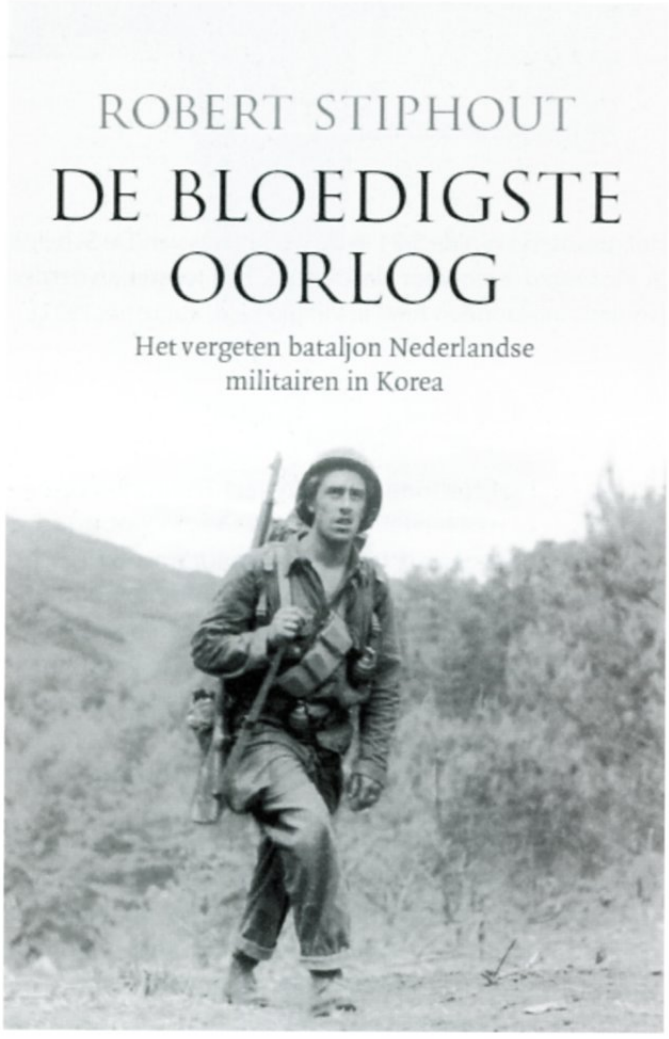

In 1950 valt communistisch Noord-Korea Zuid-Korea aan. Hoe Nederland onder Amerikaanse druk besluit mee te vechten in wat wel de derde wereldoorlog heet

'Dit is fout mensen, alarm!' In de nacht van 12 op 13 februari 1951 probeert sergeant Hendrik Pakker de commandopost van het Nederlandse bataljon in Korea te waarschuwen. Hij is te laat. Zestig Chinese militairen bestormen de post bij het plaatsje Hoengsong en er ontstaat een wild gevecht met de leiding van het bataljon. Iedereen schiet op iedereen. Pakker krijgt een salvo in zijn borst. Een handgranaat doodt de commandant, luitenant-kolonel Marinus den Ouden. Hij krijgt een scherf in zijn slaap. Ook de dominee en betaalmeester van de eenheid sneuvelen. De aanval kost zeventien Nederlandse militairen het leven. Zeker dertig raken gewond.

De Korea-oorlog (1950-1953) is de eerste na-oorlogse, internationale operatie waaraan Nederland deelneemt. Het is meteen de bloedigste. Van de bijna vierduizend Nederlandse militairen die als Nederlands Detachement Verenigde Naties in verschillende lichtingen naar Korea vertrekken, komen er 120 om, raken er 559 gewond en 3 vermist. Vooral de eerste lichting grondtroepen lijdt zware verliezen. Van de ruim zeshonderd militairen die op 26 oktober 1950 de loopplank van Hr. Ms. Zuiderkruis betreden voor de reis naar Korea, zal een op de drie sterven of gewond raken. Zwartomrand staan de namen van gesneuvelden die dagen in de krant. Erboven: 'De regering maakt bekend dat tot haar leedwezen in Korea gesneuveld zijn...'

Hoe kwam Nederland er, nu precies zestig jaar geleden, bij om de levens van Nederlandse soldaten zo ver van huis op het spel te zetten? Een reconstructie.

Bevrijden

Driekwart jaar voor het drama in Hoengsong, op zondagochtend 25 juni 1950, breekt de Korea-oorlog uit. Zeven divisies, bijna negentigduizend Noord-Koreanen, trekken tegelijk over de 38ste breedtegraad met als doel om Zuid-Korea binnen drie weken te veroveren. 'Te bevrijden,' zegt de Noord-Koreaanse dictator en het brein achter de aanval Kim Il Sung.

Over de wereld rolt een golf van paniek. Is dit het begin van de gevreesde wereldoorlog tussen de communistische en de westerse wereld? In de jaren ervoor grijpen communisten overal in Midden- en Oost-Europa de macht, sluiten Sovjettroepen de Duitse hoofdstad Berlijn af van de buitenwereld en slaagt de Sovjet-Unie erin een atoombom te laten ontploffen, waarmee de wapenwedloop met de Verenigde Staten begint. Een IJzeren Gordijn verdeelt Europa in twee vijandige machtsblokken. De Koude Oorlog moet wel een keer uitmonden in een 'hete' oorlog tussen Oost en West. Die keer, zo lijkt het, is nu.

De Sovjet-Unie en de Volksrepubliek China scharen zich achter hun communistische bondgenoot Noord-Korea; de Verenigde Staten en enkele westerse bondgenoten zijn op de hand van Zuid-Korea. De



Premier Drees en minister van Oorlog Jacob nemen afscheid op het Binnenhof in Den Haag.
Foto, 1950, Nederlands Instituut voor Militaire Historie.

Amerikaanse minister van Buitenlandse Zaken Dean Acheson voelt zich verantwoordelijk. Met reden. Een halfjaar eerder laat hij na Zuid-Korea op te nemen in de Amerikaanse verdedigingslinie, zoals wel gebeurt met bijvoorbeeld Japan. Acheson verklaart Zuid-Korea daarmee vogelvrij. De minister realiseert het zich wanneer hij op zijn boerderij buiten Washington de telefoon opneemt en hoort van de Noord-Koreaanse aanval.

Ook Nederland schrikt. Al in 1948 is de helft van de Nederlanders ervan overtuigd dat een derde wereldoorlog binnen tien jaar uitbreekt, maar zo snel hadden ze het ook weer niet verwacht. De Tweede Wereldoorlog is net vijf jaar achter de rug. Bij de Amerikaanse ambassade in Den Haag melden zich honderden mannen om samen met de Amerikanen en Zuid-Koreanen de communisten terug te slaan. Enkele zwartkijkers beginnen vast met het hamsteren van goederen. Ook premier Willem Drees (PvdA) maakt zich zorgen. Als Amerika de oorlog verklaart aan China of de Sovjet-Unie, dan laait het geweld zeker op tot een wereldbrand, denkt hij.

Toch reageert het kabinet opvallend lauw op de dreigende wereldcrisis. Het moet nog erg wennen aan het feit dat het partij heeft gekozen in het conflict tussen Oost en West, en wel door in 1949 lid te worden van de NAVO, de westerse militaire alliantie.

De dag direct na de Noord-Koreaanse aanval, maandag 26 juni, komt de wereldcrisis in Korea slechts summier aan bod in de vergadering van de ministerraad aan het Haagse Binnenhof. Niet eens als eerste, maar als vierde punt op de agenda. Premier Drees zegt 'de aanranding van de vrede' vooral als een krachtproef te zien tussen de Yank en de Rus. Eigenlijk is het wel een mooie test, spiegelt hij de heren kabinetsleden rond de tafel voor. Als de Amerikanen geen vinger uitsteken voor Korea hoeft Nederland zich geen illusies te maken over Amerikaanse hulp bij een aanval van de Sovjet-Unie op West-Europa.

De premier weet op dat moment nog niet dat de Amerikaanse president Harry Truman al op de dag van de bliksemaanval heeft besloten Zuid-Korea te helpen. Minister Acheson heeft generaal Douglas MacArthur, de Amerikaanse bevelhebber in Japan, al opdracht gegeven om alle beschikbare munitie naar Zuid-Korea te verschepen. Binnen een week zal de generaal ook toestemming krijgen om Amerikaanse troepen uit Japan over te zetten. De hele Amerikaanse Zevende Vloot wordt voor alle zekerheid naar Chinese wateren gedirigeerd, met alle risico's op een Chinese of Russi-

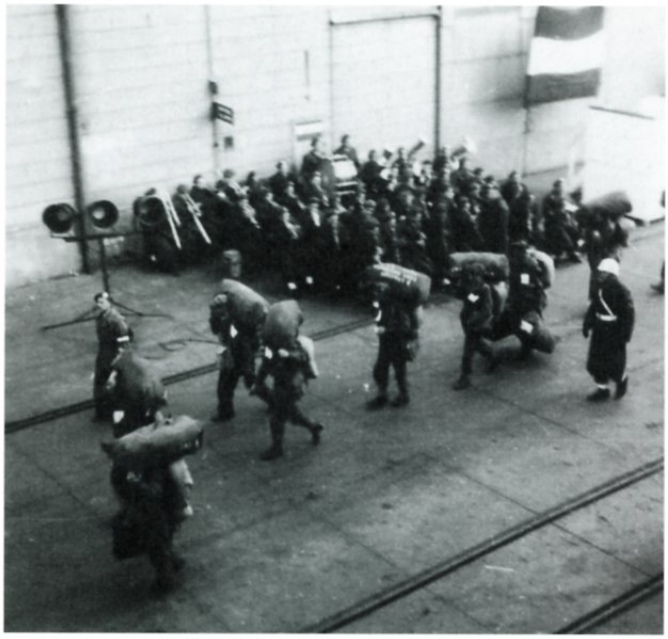

Het bataljon stapt in Rotterdam aan boord van het troepenschip Zuiderkruis.
Foto, 1950, Nederlands Instituut voor Militaire Historie.



Militair zit er doorheen. Zeker tien soldaten krijgen in Korea de diagnose gevechtsuitputting.
Foto, 1951, Nederlands Instituut voor Militaire Historie, Collectie Wim Dussel.

sche reactie van dien. 'Niemand wist zeker of ook de Sovjet-Unie de oorlog in zou gaan, maar we dachten van niet,' zegt de Amerikaanse opperbevelhebber generaal Omar Bradley jaren later.
Over een Nederlandse militaire bijdrage aan de strijd tegen Noord-Korea spreekt niemand tijdens de kabinetsvergadering. Geen minister die eraan denkt dat de Amerikanen Nederland om hulp zouden kunnen vragen. Misschien durven ze er niet aan te denken. De bevlogen socialist Drees springt voorzichtig om met de toch al zwakke banden tussen Nederland en de socialistische staten achter het IJzeren Gordijn. Hem tegenspreken is niet makkelijk. De premier geniet door zijn leeftijd (bijna 64) en dossierkennis veel gezag in het 'brede' kabinet van socialistische, katholieke, liberale en protestantse bewindslieden.
De veronderstelling dat Nederland niet hoeft mee te vechten tegen het rode gevaar in Korea, zal snel een misrekening blijken. Nog geen 24 uur nadat de ministers onder leiding van Drees zijn uitvergaderd, roept de Veiligheidsraad van de Verenigde Naties vanuit New York alle lidstaten op te helpen bij het herstellen van de orde en veiligheid in Korea. Die resolutie zou er nooit zijn gekomen als de Sovjet-Unie haar veto had uitgesproken, maar de Sovjetvertegenwoordiger is niet aanwezig bij de betreffende vergadering. De Sovjets boycotten op dat moment de Veiligheidsraad omdat China daarin wordt vertegenwoordigd door Chinese nationalisten. De Sovjet-Unie vindt dat die eer te beurt moet vallen aan de Chinese communisten. Die hebben per slot van rekening al in 1949 de nationalisten verjaagd naar Formosa, nu Taiwan.

Slim

De Verenigde Staten hebben het diplomatieke spel slim gespeeld door meteen na de aanval te pleiten voor een VN-resolutie. Nu grijpen ze hun kans om een geallieerde strijdmacht samen te stellen. In Washington worden nog diezelfde dag de ambassadeurs van de NAVO-lidstaten, ook die van Nederland, bij elkaar geroepen om te luisteren naar niemand minder dan George Kennan, diplomaat, regeringsadviseur en grondlegger van de Amerikaanse politiek die het communisme moet 'indammen', de containment-politiek.
Kennan houdt de ambassadeurs voor dat de Noord-Koreaanse aanval van 'ongelooflijk symbolisch belang' is. 'Een zwakke reactie van de vrije wereld op de Koreaanse gebeurtenissen zou zeer serieuze consequenties hebben.' Hij schetst een verontrustend toekomstbeeld voor de Nederlandse ambassadeur Jan Herman van Roijen en zijn collega's. Als Korea valt, volgen meer staten, spiegelt Kennan hun voor. Formosa zou het volgende land zijn op het verlanglijstje van de communisten. En daarna? Japan, de Filipijnen, Indonesië. Als dominostenen zullen ze volgens Kennan bezwijken onder de communistische expansiedrift.
Terwijl Kennan spreekt voor de ambassadeurs, krijgt in New York de Nederlandse permanente vertegenwoordiger bij de Verenigde Naties, Daniël von Balluseck, bezoek van een Amerikaanse diplomaat. Anders dan Kennan komt de man meteen ter zake: 'Is het uitge-



Het bataljon wacht op Heuvel 975, terwijl een Chinese overmacht in aantocht is in mei 1951.
Foto, 1951, Nederlands Instituut voor Militaire Historie, Collectie Wim Dussel.

sloten dat Nederland zich met militaire middelen wil associëren?' De diplomaat zegt tegen Von Balluseck dat als andere mogendheden steun zullen verlenen dit de positie van de Amerikaanse regering aanzienlijk zal versterken.
Het gaat uiteraard om een symbolische bijdrage, zegt de Amerikaan. En nee, Korea is geen oorlog. De Amerikaanse president, Harry Truman, heeft de Amerikaanse inmenging tijdens een persconferentie eerder die week omschreven als een police action, een politionele actie dus onder VN-vlag. Nog diezelfde dag, 48 uur na de Noord-Koreaanse inval, seint Von Balluseck het verzoek naar Nederland.
Het telegram valt slecht in Den Haag. Verhoging van het defensiebudget doorkruist de plannen van het kabinet voor de wederopbouw. Het door de Tweede Wereldoorlog gehavende Nederland moet worden opgelapt. Bovendien heeft Drees weinig sympathie voor de Zuid-Koreaanse dictator Syngman Rhee. Sinds zijn aantreden in 1948 schakelt Rhee oppositieleden uit door ze te pas en te onpas te beschuldigen van heulen met de communisten. Daar komt bij dat het kabinet na de eigen politionele acties tegen onafhankelijkheidsstrijders in Nederlands-Indië in 1947 en 1949, nu net probeert het vertrouwen van de Aziatische landen terug te winnen. Mede om die reden erkende het als een van de eerste westerse staten de communistische Chinese Volksrepubliek. Militaire steun aan de Zuid-Koreanen zou de Nederlandse belangen in de regio wel eens kunnen schaden, vreest het kabinet.
Op de achtergrond speelt de grote scepsis mee die het kabinet-Drees koestert tegenover de Verenigde Naties. Al sinds de oprichting van de VN in 1945 protesteert Nederland tegen het vetorecht van de vijf grootste mogendheden in de Veiligheidsraad. Lang beschouwde Nederland zichzelf als een grote mogendheid, vooral op basis van zijn tachtig miljoen inwoners (inclusief Nederlands-Indië). Maar toen het doorkreeg dat andere staten dit niet zo zagen, nam de regering het standpunt in dat door het vetorecht in de Veiligheidsraad het belang van kleine staten wordt verwaarloosd. Bovendien is er oud zeer: toen Nederland van 1945 tot 1950 probeerde zijn belangrijkste kolonie Nederlands-Indië opnieuw onder Nederlands gezag te brengen, werd het als een van de eerste staten veroordeeld door de Veiligheidsraad.
De Amerikanen voor het hoofd stoten, wil de regering ook niet, dus komt er toch een voorstel. Op 3 juli deelt Drees in de ministerraad mee dat Nederland de torpedobootjager Hr.Ms. Evertsen stuurt, die op dat moment door Indonesische wateren kruist. Een inderdaad symbolische bijdrage, en alweer een misrekening.
Het Noord-Koreaanse offensief verloopt veel succesvoller dan iedereen van tevoren had kunnen beden-



Omgekomen militairen zijn onder een dekzeil op een trailer vastgebonden, januari 1951.
Foto, 1951, Nederlands Instituut voor Militaire Historie, Collectie Wim Dussel.

ken. Het Zuid-Koreaanse leger en de paar honderd Amerikaanse militaire 'adviseurs' aan het front waren volledig verrast door de aanval op 25 juni. De meeste officieren zaten thuis voor het weekeinde. 'We leefden zo lang op de rand van de vulkaan dat we eraan gewend waren geraakt,' schrijft Harold Joyce Noble, eerste secretaris van de Amerikaanse ambassade in Zuid-Korea.
In de dagen erna blijkt het Zuid-Koreaanse leger geen partij voor de Noord-Koreanen. De Zuid-Koreanen vechten met oude geweren. Ze zijn slechts getraind om rebellen te bestrijden. Nu staan ze tegenover een getalsmatig veel sterkere strijdmacht die veel moderner is uitgerust en, niet onbelangrijk, bestaat uit ervaren soldaten. Het merendeel van de Noord-Koreaanse militairen heeft de jaren ervoor zij aan zij gevochten met Chinese communisten tegen de Chinese nationalisten. Tot overmaat van ramp beschikt het Noord-Koreaanse leger, de In Min Gun, over Russische straaljagers en 150 T34-tanks, dezelfde oorlogsmachines die de Duitse Wehrmacht in de Tweede Wereldoorlog vanuit Rusland tot in Berlijn op de hielen zaten. 'De beste tank ter wereld,' zei een Duitse generaal eens over de T34. Tegen tanks, laat staan T34's, kunnen de Zuid-Koreanen niets beginnen. De raketwerpers uit de Tweede Wereldoorlog die ze van de Amerikanen hebben gekregen, zijn hopeloos verouderd. De afgeschoten 2.36 inch granaten ketsen af op de zware bepantsering van de T34. Soms zijn de granaten zo oud dat ze niet eens ontploffen.
Moeiteloos walst het veel sterkere Noord-Koreaanse leger over de massaal deserterende Zuid-Koreanen heen. Al na twee dagen bereiken de Noord-Koreanen de Zuid-Koreaanse hoofdstad Seoul en na enkele weken hebben ze 96 procent van Zuid-Korea in handen. Met een torpedobootjager zal Nederland niet meer wegkomen bij de Amerikanen.

Grondtroepen

Op vrijdag 14 juli krijgt Von Balluseck een brief van de secretaris-generaal van de Verenigde Naties, Trygve Lie, met daarin de vraag of Nederland ook grondtroepen wil sturen. De VN, of liever de Amerikanen, verstaan nu onder een symbolische bijdrage een infanteriebataljon van duizend man.
Drees veegt het verzoek in de eerstvolgende ministerraad meteen van tafel. 'Nederland kan geen troepen zenden aangezien met het oog op de eigen defensie geen mensen kunnen worden gemist, terwijl ons land de kosten evenmin zal kunnen dragen.' Minister van Oorlog Wim Schokking (CHU) en minister van Buitenlandse Zaken Dirk Stikker (VVD) zijn het helemaal met hem eens. Het beroepsleger is nog in oprichting en heeft al de grootste moeite om aan de groeiende verplichtingen van de NAVO te voldoen. Even spreken de ministers over het sturen van vrijwilligers, maar Schokking zegt niks van vrijwilligers te verwachten. 'Hooguit enkele tientallen zouden zich melden.'
De Verenigde Staten op hun beurt zijn niet blij met de afwijzing. De Chicago Daily Tribune toont een spotprent waarin Uncle Sam dollars zaait in Europa en vervolgens niets oogst - een verwijzing naar de miljarden aan Marshallhulp die Amerika voor de wederopbouw geeft aan Europese staten. De boodschap: Amerika heeft Europa bevrijd van het nazi-juk en pompt geld in de Europese economie. En nu Amerika hulp nodig heeft, geven staten als Nederland niet thuis. 'One nation let us down, Holland ,' geeft de Amerikaanse televisiezender CBS als commentaar. 'Eén land liet ons in de steek, Holland.'
In Nederland zelf wordt de druk flink opgevoerd. Premier Drees ontvangt de Amerikaanse ambassadeur Selden Chapin en de Amerikaanse reporter Edgar Ansel Mowrer. Beiden drukken de premier op het hart dat het voor Amerika van belang is 'dat ook de Nederlandse vlag in Korea wappert'. Diezelfde week nog meldt de Amerikaanse Senator Harry Cain zich bij het ministerie van Oorlog aan Plein 4 in Den Haag om minister Schokking aan de tand te voelen.
Het aandringen van de Amerikanen heeft effect. Op 2 augustus 1950 bespreekt het kabinet alsnog het sturen van vrijwilligers. Drees lijkt 180 graden gedraaid. Hij zegt in de ministerraad dat de positie van het Westen 'ontzaglijk' zal worden verzwakt als Oost-Azië ten prooi valt aan het communisme. 'Thans wordt Europa in Azië verdedigd.'

Minister Schokking, die tijdens de vorige vergadering nog zei dat militairen nauwelijks zijn te porren voor Korea, denkt nu wel dat er genoeg animo is. Alleen minister Stikker blijkt nog niet overtuigd. Hij stelt voor een ambulance naar Korea te sturen. Schokking onderbreekt hem. Senator Cain heeft duidelijk te verstaan gegeven dat het de Amerikanen gaat om landstrijdkrachten.
De regering hakt de knoop door. Onder para's en mariniers moeten vrijwilligers worden gezocht. De Amerikanen mogen nog niet worden ingelicht. Eerst moet blijken of er wel genoeg vrijwilligers zijn. Een week later probeert minister Schokking wel nog beroepsmilitairen te verplichten naar Korea te gaan. Die kunnen al binnen drie weken vertrekken en zijn volgens Schokking gedisciplineerder dan vrijwilligers. Maar voor Drees is de kwestie een gepasseerd station. De mannen lopen een groot risico. Als er bloed vloeit, dan moet het bloed van vrijwilligers zijn.

Op 4 augustus krijgt het ministerie van Oorlog de opdracht vrijwilligers te werven. Een week later maakt de regering haar voornemen publiek. Als reden voert het kabinet aan dat ook andere landen militaire contingenten zenden. Dat is maar de halve waarheid. Tijdens de laatste ministerraadsvergadering heeft minister van Binnenlandse Zaken Johannes H. van Maarseveen (KVP) gezegd dat Nederland troepen moet sturen om de publieke opinie in de Verenigde Staten gunstig te stemmen. 'Anders zal men zich in Amerika kunnen afvragen waarom men West-Europa bij gevaar zal steunen.'
Een oproep in de media levert 1670 vrijwilligers voor Korea op. Op 8 september krijgen de Verenigde Naties de officiële toezegging: Nederland stuurt een bataljon. Korea stelt dus niet de Amerikaanse trouw tegenover het westerse bondgenootschap op de proef, maar de Nederlandse loyaliteit aan Amerika. Nederlandse militairen zullen er een bloedige prijs voor betalen.

Bronnen

- Instituut Beeld en Geluid, Hilversum, Polygoon Hollands Nieuws, afscheid Nederlands Detachement, weeknummer 50-42.
- Nationaal Archief, Den Haag, Notulen van de Ministerraad, 1950-1951.
- Nationaal Archief, Den Haag, Archief van het Gezantschap, later Ambassade, in de Verenigde Staten van Amerika te Washington DC, 1940-1954.
- Nationaal Archief, Den Haag, Archief van W. Drees (levensjaren 1886-1988) en enkele familieleden 1900-2000.
- Nationaal Archief, Den Haag, Archieven van de ministeries Algemene Oorlogvoering van het Koninkrijk en Algemene Zaken, Kabinet van de Minister-President.
- Ministerie van Buitenlandse Zaken, Den Haag, Stukken betreffende het Nederlands Detachement Verenigde Naties en Korea-conflict.

Literatuur

- Appleman, Roy, E., *East of Chosin: Entrapment and Breakout in Korea*, 1950 (Austin 1991).
- Edwards, Paul M., *Korean War Almanac* (New York 2006).
- Halberstam, David, *The Coldest Winter: America and the Korean war* (New York 2007).
- Hennik, Martijn van, en Jan M. Muys, *Nederland en het Korea-conflict, 1949-1954: de marges van het Nederlandse buitenlandse beleid* (Amsterdam 1993).
- Kester, Bernadette C.M., e.a., *Focus op Korea: de rol van de Nederlandse pers in de beeldvorming over de Koreaoorlog 1950-1953* (Den Haag 2000).
- Klep, Christ, P.M., en Richard van Gils, *Van Korea tot Kabul* (Den Haag 2005).
- Maas, P.F., en J.M.M.J. Clerx, (red.), *Het kabinet-Drees-Van Schaik (1948-1951), Koude Oorlog, dekolonisatie en integratie* (Nijmegen 1996).
- Meurs, A.J. van, *Over de gevechtsuitputting* (Rotterdam 1955).
- Millett, Allan R., *The Korean War: Volume 2* (Lincoln 2001).
- Mossman, Billy C., *Ebb and Flow* (Washington 1990).
- Schaafsma, M.D., *Het Nederlands detachement Verenigde Naties in Korea 1950-1954* (Den Haag 1960).
- Stueck, William W., *The Korean War in World History* (Lexington 2004).
- Tucker, Spencer C., en Kim Jinwung, *Encyclopedia of the Korean War: a political, social and military history* (Santa Barbara 2000).
- Velde, A.R.J. ten, *De Nederlandse deelname aan de Koreaoorlog* (Utrecht 1983).
- Voskuil, K. (red.), *Drees aan het woord, geschriften en redevoeringen* (Amsterdam 1952).

Recensieartikel

Peter Sijnke (red.), T. van Gent, V. Laurentius, K. Bosma, A. van Waarden-Koets
Middelburg 17 mei 1940. Het vergeten bombardement
Uitgeverij Den Boer-De Ruiter, Vlissingen, 2010
ISBN 978-90-7987-522-1
220 p.
€ 29,50



Het collectieve geheugen speelt de historicus parten. Dat zou een toepasselijke stelling zijn als het boek *Middelburg 17 mei 1940. Het vergeten bombardement* een proefschrift was. Het boek heeft namelijk het bombardement van Rotterdam als concurrent en het moet afrekenen met de mythe dat Middelburg (bewust) is gebombardeerd door Duitse vliegtuigen in plaats van door artillerie. Hoewel het bombardement van Middelburg op 17 mei 1940 volgens haar huidige burgemeester de zwartste bladzijde in de meer dan duizendjarige geschiedenis van de stad is, zijn de meeste Nederlanders alleen bekend met het bombardement van Rotterdam. Het boek *Middelburg 17 mei 1940* zal daar ook geen verandering in brengen, althans niet meteen, zo werkt het nu eenmaal niet. Het gaat niet eens om het bombardement van Rotterdam op zich, maar om het feit dat deze gebeurtenis onlosmakelijk verbonden is met de capitulatie van Nederland. Dat staat, mede dankzij het onderwijs, in het collectieve geheugen gegrift. Maar de historicus kan vergeleken worden met de arts die vecht tegen een ziekte die in veel gevallen niet te genezen is: hij blijft doorgaan met onderzoek en behandelen in de hoop dat het op een gegeven moment aanslaat. En elke arts doet dat, totdat er een doorbraak is. Zo gaat het in de geschiedschrijving ook. Of het boek *Middelburg 17 mei 1940* een doorbraak is valt nog niet te zeggen, maar de ingrediënten van het medicijn zijn veelbelovend.

Doel van het boek is de aanleiding en de aard van het bombardement te onderzoeken. Daarnaast wordt het bombardement op verschillende manieren belicht. Op dit laatste kan in dit gegunde korte bestek geen aandacht worden besteed. Wat wel moet worden opgemerkt is dat de Duitse troepen in het boek in beeld worden gebracht aan de hand van voornamelijk Duitse propagandafoto's. Dat is jammer, temeer omdat de aard van de foto's onvermeld blijft. Daarmee wordt afbreuk gedaan aan de vurige wens naar waarheidsvinding die zo in woord en daad uit het boek naar voren komt. Daarnaast is het begin van het boek een beetje ongelukkig. De inleiding, hoe interessant ook (voor met name historici), betreft een historiografisch overzicht van 'het vergeten bombardement'. De lezer wordt hier opgezadeld met de vele bestaande visies om vervolgens in hoofdstuk twee voornamelijk te horen te krijgen in welke archieven de onderzoekers niets gevonden hebben. Dit laatste is weliswaar ook een conclusie, maar moet je daar een boek mee beginnen? Als we dan, na tien pagina's, in paragraaf 2.2 zijn aanbeland wordt (uit)eindelijk de opzet van het boek geschetst, en dat valt in het geheel genomen zeker niet tegen.

Terug naar het doel van de auteurs. De aanleiding en de aard van het bombardement van Middelburg blijken nauw met elkaar samen te hangen. Het komt er kort gezegd op neer dat de stad als onderdeel van het als vanouds strategisch gelegen Walcheren in de vuurlinie kwam te liggen, zoals ook gold voor gebieden elders in het land aan het einde van de oorlog. Het gevolg hiervan was dat Middelburg werd bestookt door

voornamelijk Duitse artillerie, maar ook door Frans geschut. Daarnaast kwamen enkele vliegtuigbommen op de stad terecht. Dit alles leidde weer tot een grote verwoestende brand. In het boek wordt overtuigend aangetoond dat de vernietiging van de Middelburgse binnenstad geen bewust terreurbombardement was, maar een tactische beschieting van de Duitsers in een poging de Sloedam te veroveren om naar Walcheren door te kunnen stoten. De Sloedam, aangelegd in 1871, verbond de Zeeuwse eilanden Zuid-Beveland en Walcheren met elkaar, de enige verbinding over land. Door Middelburg aan te vallen wilden de Duitsers voorkomen dat ze door vijandelijke troepen in de flank werden aangevallen.

Hier zien we weer hoe krachtig het collectieve geheugen is. Tijdens de Tweede Wereldoorlog werden voor het eerst op grote schaal luchtbombardementen uitgevoerd en dat doet in een klap vergeten dat steden al eeuwenlang werden gebombardeerd met geschut. Maar gelukkig hebben de auteurs van *Middelburg 17 mei 1940* het enige echte collectieve geheugen gebruikt, de archieven. Het boek, met een indrukwekkende bronnenlijst, verdient het niet alleen daarom om in dit blad besproken te worden, maar ook omdat het een gedegen studie met nieuwe inzichten heeft opgeleverd.

Vooral het hoofdstuk over de rol van de Fransen in de verdediging zou voorts veel nieuwe informatie bevatten, maar het levert geen wezenlijk ander beeld op dan reeds bekend was. De meest verassende hoofdstukken zijn verder die over het onderzoek dat de Duitsers zelf instelden naar het zinloze bombardement van Middelburg en dat over het bestuur, de brandweer en militairen in de stad op 17 mei 1940.

Dat het bombardement van Middelburg de Zeeuwen nog altijd zwaar op de maag ligt, blijkt uit de uitvoering van en de extra's die het boek bevat, zoals een reeks etsen van Wim Abeleven uit 1940. Daardoor heeft dit standaardwerk over Middelburg in 'Mei '40' en in het bijzonder het bombardement van die stad terecht een monumentale uitstraling gekregen.

(Deze recensie verscheen eerder in *Archievenblad*, 9 (2010) 38-39).

Drs. Louis Ph. Sloos

Recensieartikel

Peter Post (ed.),e.a.
The encyclopedia of Indonesia in the Pacific War. In cooperation with the Netherlands Institute of War Documentation
Handbook of Oriental Studies = Handbuch der Orientalistik, Section Three Southeast Asia, vol. 19
Brill, Leiden, Boston, 2010
684 p., geïll., geb.
ISBN 978-90-04-16866-4
€ 145,-

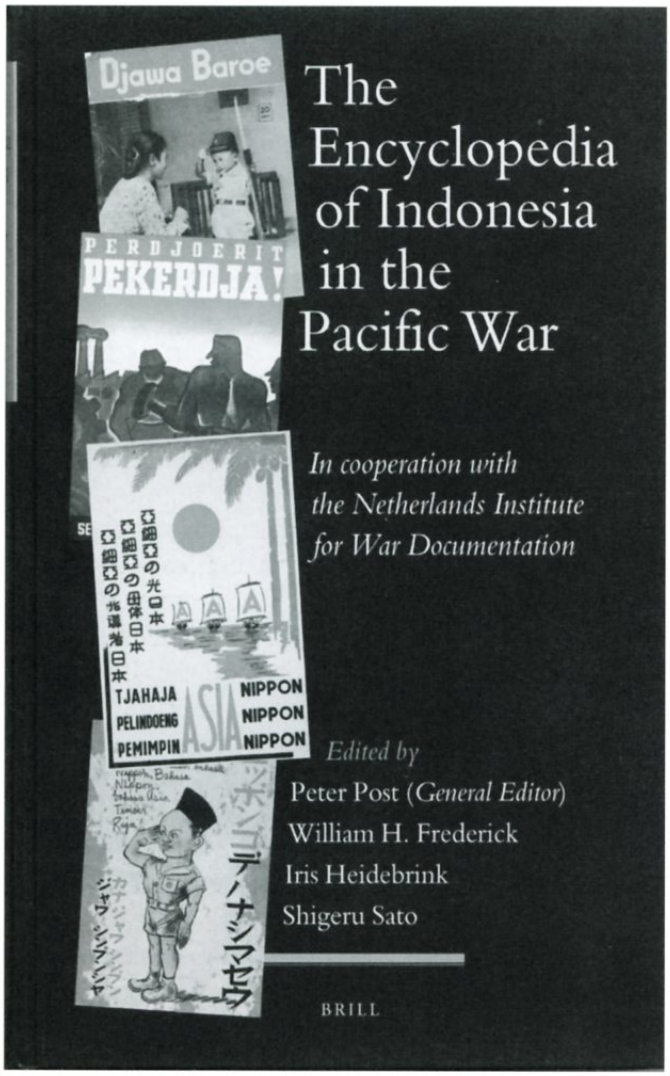

Deze prestigieuze uitgave van gewicht kwam tot stand in samenwerking met het NIOD en werd financieel mogelijk gemaakt door de Japanse Regering middels het Peace, Friendship and Exchange Initiative. Er verscheen ook een Japanse editie van dit boek. Zoals de titel aangeeft, is de opzet een zo volledig mogelijk beeld te schetsen van de Japanse Bezetting van Nederlands-Indië en de gevolgen daarvan, welke geleid hebben tot het moderne Indonesië.
Bij de beoordeling van een uitgave als deze encyclopedie dient men drie criteria te beoordelen: volledigheid, feitelijke correctheid, en niveau. Dat laatste is zonder meer gewaarborgd door de bijdragen van 56 verschillende auteurs van naam, die met één of meerdere artikelen bijgedragen hebben aan deze Encyclopedie. Het gaat om bekende historici uit Nederland, Indonesië, Japan en nog een aantal landen.
Met de twee eerste beoordelingscriteria heb ik meer moeite. Zo is het werk niet volledig te noemen. Er ontbreekt bijvoorbeeld een essay over het Indisch/Indonesisch Verzet. De historie van het KNIL wordt behandeld, maar een historie van de Koninklijke Marine en van de KNIL-ML ontbreken. Er is geen lemma over de slag in de Javazee, terwijl juist daarover veel nieuwe informatie beschikbaar is gekomen. Over de vooroorlogse dogma's en strategieën van de betrokken mogendheden in Zuidoost-Azië wordt niets vermeld. De redenen voor de snelle Japanse overwinning in 1942 blijven nu in de lucht hangen. Maar ook de isolatie van Indonesië door het optreden van geallieerde onderzeeboten in 1944/1945 wordt niet behandeld.
Ook ontbreekt een zekere balans tussen de bijdragen. Zo behandelt de hoofdredacteur in het kader van de historische inleiding het toch wel specialistische onderwerp van de ondergang van het helleschip de JUNYO MARU in een overigens lezenswaardig artikel, gevolgd door een lemma over de mondelinge overlevering van Japanse landingen te Gorontalo. Het verband met de overzichtsartikelen is niet duidelijk. Naast een te kort essay over het KNIL gaat de Australische historicus Steve Bullard in een overigens uitstekend artikel uitgebreid in op de Australische militaire campagnes op oostelijk Nieuw-Guinea en later op Borneo/Kalimantan. Storend is het ontbreken van deze balans in het lexicongedeelte. In dat lexicon wordt een uitgebreide levensbeschrijving gegeven van viceadmiraal Ibo Takahashi, die Karel Doorman versloeg in de slag in de Javazee. Over Doorman zelf is niets opgenomen. Evenmin als over de generaals Berenschot en Ter Poorten, terwijl over de relatief onbekende dominee C.M. Vischer een heel stuk is geplaatst. Ook zijn veel Japanse en Indonesische personages in het lexicon opgenomen. Nederlanders komen er echter bekaaid

van af. Mogelijk dat de subsidie van de Japanse regering hierin een rol speelt.
Ook op de feitelijke correctheid van de essays is wel wat aan te merken. We geven hiervan een paar voorbeelden.
De Amerikaanse historicus William Frederick behandelt de nasleep van de Japanse bezetting. Hij gaat daarbij nauwelijks in op de rol van het Japanse hoofdkwartier te Batavia/Djakarta in de overdracht van Japanse wapens naar de Indonesiërs (p. 52). Dit onderwerp had beter door een Japans militair historicus behandeld kunnen worden. De geschiedenis van de Indonesische PETA wordt daarentegen door een Japanse historicus (Shigeru Sato) beschreven, terwijl dat beter door een Indonesische historicus had kunnen gebeuren. Mede daardoor geeft hij een volkomen onjuiste interpretatie van de affaire-Huijer (p. 143), en ontbreekt een beschrijving van de Blitar-opstand van de PETA en de bloedige onderdrukking daarvan door de Japanners. In het overigens uitstekende artikel van Elsbeth Locher-Scholten over de naoorlogse ontwikkelingen van de Indische Nederlanders in Nederland staat helaas een aantal storende fouten, die door een scherpere redactie vermeden hadden kunnen worden. Zo wordt het aandeel van de etnische Nederlanders op pagina 430 aangegeven als veertig procent, terwijl het eerder maar een derde deel was van het totale aantal Nederlanders in Nederlands-Indië. Het onder de Wet UIG van 1980 uitgekeerde bedrag was 7500 en niet 7000 gulden (p. 434). Bovendien kregen alleen gezinshoofden dit, en niet zoals gesteld iedereen die geïnterneerd was. Op pagina 435 wordt een verkeerde verklaring voor de afkorting SOTO gegeven. De Japanse kardinaal Shirayanagi bad bij het Indisch monument niet op 15 augustus 1997, maar enkele dagen later (p. 436). Lizzy van Leeuwen stelt op pagina 444 dat Rudy Kousbroek en Jeroen Brouwers kampgenoten waren. Brouwers zat in Tjideng (Batavia) in een van de ergste interneringskampen, Kousbroek in een relatief mild mannenkamp op Sumatra. Het Indisch Monument te Den Haag is onthuld in 1988, en niet in 1998 (zelfde pagina).
Ik heb een wat dubbel gevoel bij dit boek. Het geeft vooral veel nieuwe feiten van de Japanse en Indonesische kant, die in Nederland vaak onderbelicht zijn. In die zin is het boek een aanwinst. Maar de rol van Nederland voorafgaande, tijdens en na de Japanse bezetting is wat magertjes, en voegt nauwelijks iets toe aan wat al bekend was. Het boek is, ondanks de prijs, een aanrader voor specialisten in de gevolgen van de Japanse bezetting op de Indonesische geschiedenis. Maar de algemeen geïnteresseerde lezer/historicus zal de prijs/prestatieverhouding van het boek als onevenwichtig beoordelen. En dat is jammer, gezien ook het niveau van deze encyclopedie.

Dr. H.Th. Bussemaker

Literatuursignaleringen

Graddy Boven
Diep onder zee. De geschiedenis van de onderzeeboot (325 v. Chr.-1906)
Uitgeverij Aspekt, Soesterberg, 2010
162 p., geïll., ingenaaid
ISBN 978-90-5911887-4
€ 18,95

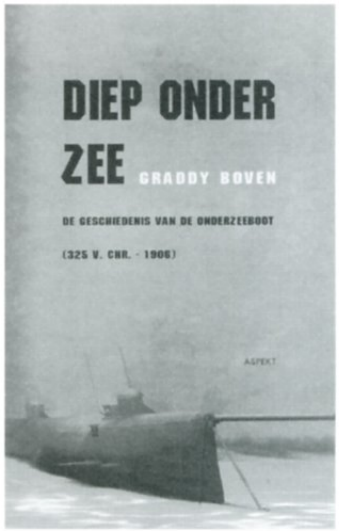

J.G. Kikkert
Frederik Hendrik. Aspekt biografie
Uitgeverij Aspekt, Soesterberg, 2010 (2e herz. dr.)
174 p., paperback
ISBN 978-90-5911-963-5
€ 18,95

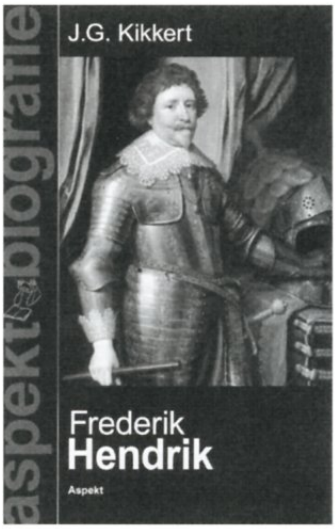

Tjebbe T. de Jong, Ben Schoenmaker, Quirijn van der Vegt
Voor vriend en vijand paraat. De geschiedenis van de Vliegbasis Leeuwarden
Uitgeverij Van Wijnen, Franeker, 2010
213 p., geïll. in fullcolour, ingenaaid
ISBN 978-90-5194-384-9
€ 22,50



Erwin van Loo, Ron Sinterniklaas, Anne Tjepkema, Rolf de Winter
100 jaar luchtvaart tussen Gilze en Rijen. Een vliegbasis in woord en beeld
Uitgeverij Van Wijnen, Franeker, 2010
233 p., geïll. in fullcolour, ingenaaid
ISBN 978-905194-385-6
€ 22,50



Louis Ph. Sloos (red.)
Boeken met krijgshistorie. Op verkenning in het oudste boekbezit van Defensie. Teksten van het symposium Warfare and the age of printing ter gelegenheid van het verschijnen van de catalogus van oude drukken in het cultureel erfgoed van Defensie
Uitgave Nederlandse Defensie Academie, Breda, 2010
280 p., ruim 100 ill. in fullcolour, paperback
Met bijdragen van prof. dr. J.T. Devreese, dr. B.P.M. Dongelmans, prof. dr. P.G. Hoftijzer, drs. P. Knijff, dr. P. van der Krogt, dr. O. van Nimwegen, drs. L.Ph. Sloos, dr. J. Storm van Leeuwen, prof. dr. G. Vanden Berghe, drs. E. Verbaan
ISBN 978-90-8892-035-6
€ 10,00 (inclusief verzendkosten) Uitsluitend te bestellen via l.sloos@legermuseum.nl



- V O O R I N T E K E N I N G -

Frans A.Th. Smits
Gezien, gedragen en getekend. Uniformering van de Koninklijke Landmacht stand 1939-1940. Getekend in 1944-1945, door Frans J.H.Th. Smits
Uitgave Legermuseum, Delft, 2011
56 p. (kleurenplaten) met inleiding en toelichting, geb. Het boek geeft een volledig overzicht van de uniformen van de onderdelen van de Landmacht (inclusief legerluchtvaartafdeling en de Koninklijke Marechaussee) in 1940.
€ 13,50 (gereduceerde prijs, alleen bij voorintekening) Met lijst van intekenaren en genummerd exemplaar.
Intekenen kan via f.smits@legermuseum.nl



Harm Stevens
De laatste Batakkoning. Koloniale kroniek in documenten 1883-1911
Publicaties Museum Bronbeek, nr. 1
Uitgave Museum Bronbeek, Arnhem, 2010
272 p., geïll., ingenaaid
ISBN 978-90-802277-4-3

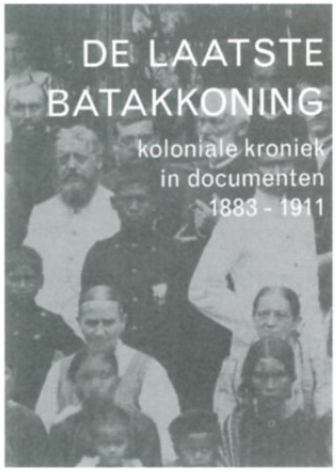

Mutaties op de ledenlijst

Het bestuur heeft de droeve plicht u mee te delen dat zijn overleden de heren
Ph.H. Buss M.A.
46 Tile Kiln Hill, Canterbury, Kent CT2 9EE,
Verenigd Koninkrijk
ir. C.A. Geuze
Oude Larenseweg 2, 7214 PA Epse
E.H.H. Weekenstroo
Breitnerlaan 298, 2596 HA Den Haag

Dat zij in vrede mogen rusten.

Nieuwe leden (en hun interessegebieden):
- E.P. Groot
  Langewoldlaan 51, 9727 DE Groningen,
  T 050 526 08 51, E edwin.groot@home.nl
  (c1, c7, c9)
- P.M. Roelse
  Socrateslaan 83, 5216 CS 's-Hertogenbosch,
  T 073 612 30 52
  (algemeen)
- B.M. van der Wal
  Niasstraat 49, 3531 WR Utrecht,
  T 030 752 33 49, E mavanderwal@tele2.nl
  (c2, c3)

Wijzigingen in (post-)adres:
- A.G.M. van der Kroon
  Waalsdorperweg 451, 2597 KP Den Haag.
- J.H.A.D de Jonge,
  Oude Vlijmenseweg 259
  5223 GM 's-Hertogenbosch

Wil Zaagman jr.

DE STICHTING SAMENWERKENDE MILITARIA VERZAMELAARS ORGANISEERT DE VOLGENDE MILITARIABEURZEN:

14 November 2010
16 Januari 2011
13 Maart 2011
15 Mei 2011

aanvang: 09.00 uur - einde beurs 13.00 uur
De vaste locatie voor de beurzen is:
"De nieuwe Sporthal", Graaf Wichman 177, Huizen N.H.

S.M.V. donateurs en hun dames hebben gratis toegang;
militairen in uniform en houders van een veteranenpas half geld;
overige bezoekers € 3,- p.p. kinderen onder 10 jaar onder geleide gratis.

INLICHTINGEN
Joop en Ria de Blij - Overdag: 015 260 21 99 - na 18.00 uur 015 212 18 58
www.stichtingsmv.nl

Afdelingscorrespondenten van de vereniging

Mars et Historia

Nederlandse Vereniging voor Militaire Historie

Militaire geschiedenis te land
Coördinator: drs. J.P.C.M. van Hoof
E info@marsethistoria.nl
- ***a3 Napoleontica, Belgische Opstand:***
drs. M. van der Hoeven, Raaphorst 121, 2352 KJ Leiderdorp, T 071 541 25 01, E mithras@wxs.nl
- ***a5 Meidagen 1940:***
E.H. Brongers, Rhodestraat 20, 6363 AZ Wijnandsrade, T 045 524 29 62, E e.h.brongers@tele2.nl
- ***b6 Wiel-en rupsvoertuigen:***
M.C. van der Hoog, Surinamestraat 40, 2585 GK, Den Haag, T 070 363 43 91 en J. Bloemendaal, Scheldelaan 10, 2105XG, Heemstede, T 023 529 13 24.
W. den Dunnen, Residencia la Cigüena, apartamento 70, Paseo de las Cumbres S/N, 21449 Islantilla, Lepe (Huelva), wimdendunnen@gmail.com.

Militaire luchtvaartgeschiedenis
Coördinator: drs. R. de Winter - E rolfenastrid@orange.nl
- ***b14 Luchtvaartafdeeling:*** info@marsethistoria.nl
- ***b11 Luchtvaartgeschiedenis (m.n. Indië):***
dr. P.C. Boer, Hoogaars 15, 4617 GE Bergen op Zoom,
T 0164 23 08 51, E PC.Boer.01@NLDA.NL
- ***b13 Marine Luchtvaartdienst (MLD):***
P.P. Staal, Javastraat 24, 2341 XL Oegstgeest,
T 071 515 66 14, prudentstaal@hotmail.com

Maritieme geschiedenis
- ***b9 Mariniers:***
L.J. de Coninck B.A. B.Ed.,
Hanzeplein 45, 6981 LD Doesburg,
T 0313 47 65 84, E l.deconinck1@chello.nl
- ***b10 Schepen en vaartuigen:***
info@marsethistoria.nl

Marechausseegeschiedenis
Coördinator: mr. W.J. Zaagman, E zano85@zonnet.nl

KNIL en krijgsverrichtingen in voormalige overzeese gebieden
Coördinator: drs. T. Broos - E tbroos@hotmail.com

Krijgsmachtbreed
Coördinator: drs. E.J.J.F. Rossmeisl,
E rossmeisl@planet.nl
- ***c1 Uniformen:*** E info@marsethistoria.nl
- ***c2 Emblemen:*** B.C. Cats, Claudiagaarde 72, 1403 JR Bussum, T 035 691 35 63 en Ing. R.C. Kuenen, Willem van Gelre-Gulikstraat 62, 6137 HB Sittard, T 046 458 81 74, E robkuenen@hotmail.com
- ***c3 Onderscheidingen:*** H.G. Meijer, Vollenbergstraat 6, 5801 RP Venray, T 0478 58 29 92, E hennymeijer@home.nl en B.W. Wagenaar, Burgemeester Nieuwenhuisenstraat 43, 1906 CJ Limmen, T 072 505 38 96.
- ***c6 Traditie en ceremonieel:*** info@marsethistoria.nl
- ***c7 Vlaggen, vaandels en standaarden:***
W.L. Plink, Midachten 53, 8162 CK Epe,
T 0578 61 21 38, E wplink@planet.nl
- ***c8 Militaire muziek:***
mr. R.A. Schimmel, Jan Muschlaan 242, 2597 VE Den Haag, T 070 324 65 68, E schimmel242@zonnet.nl
- ***c9 Militaire genealogie:***
J.W.H. van Campen, Weidebloemenweg 73, 9302 AC Roden, T 050 501 82 14, E joopvancampen@yahoo.com
- ***c10 Vuurwapens en geschut:***
G.D. Klein Baltink, Vordense Binnenweg 49a, 7231 BB Warnsveld, T 0575 52 91 56, E gdkb@wxs.nl

Nederlandse Vereniging voor Militaire Historie

Mars et Historia

Nederlandse Vereniging voor Militaire Historie

De Nederlandse Vereniging voor Militaire Historie, opgericht op 20 augustus 1966 en erkend bij Koninklijk Besluit van 14 juni 1968, is er voor allen, die zich verdiepen in de geschiedenis, tradities, uniformen, emblemen, wapens en onderscheidingen, en het ceremonieel van militaire en semi-militaire organisaties, meer in het bijzonder die van Nederland en de (voormalige) overzeese Rijksdelen.

Ereleden
M. Botma, drs. B.G.J. Elias, F.J. van Lier †, H. Muller †, drs. J. Nuis,

Lid van Verdienste
T.L.D. Postma

Bestuur
Drs. R. de Winter, voorzitter
Mr. W.J. Zaagman, vice-voorzitter
H.A. Bresser, secretaris
Dr. W. Adriaansen, penningmeester

Mevr. M. Groen
Drs. A.J. van der Peet
Drs. L.Ph. Sloos

Secretariaat:
Nijverdalseweg 97
7461 TC Rijssen
T 0548-522342
I www.marsethistoria.nl
E info@marsethistoria.nl

Lidmaatschap
Kosten € 27,50 per jaar (buitenland € 35,-), over te maken naar rekeningnr. (Rabobank Amersfoort) 1478.89.537. t.n.v. Mars et Historia (buitenland BIC is RABONL2U en de IBAN NL44 RABO 0147 8895 37).

Ledenadministratie
Mr. W.J. Zaagman
Stadhouderslaan 7
3832 AB Leusden
T 033-4940485

I www.marsethistoria.nl
E info@marsethistoria.nl

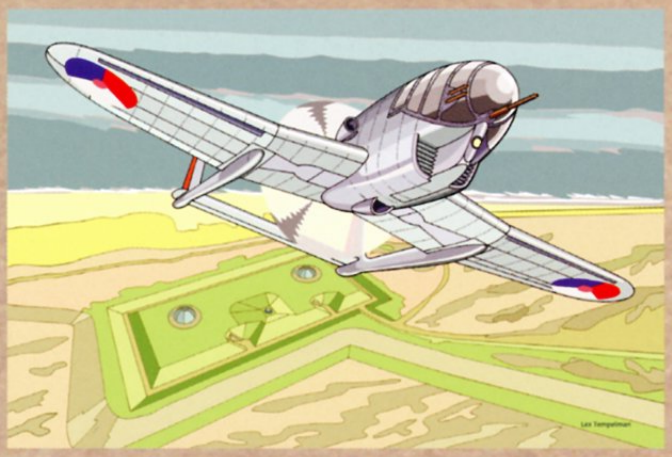







DE DONDERBUS

Inkoop - Verkoop - Ruil

Antieke wapens, Orden, Militaria, Uniformen, Uitrustingsstukken, Documentatie
Eerste en Tweede Wereldoorlog, Aankopen van gehele verzamelingen.

Adres:
Oostzeedijk beneden 213 A, 3061 VW Rotterdam
Geopend vrijdag van 19-21 uur, zaterdag van 11-18 uur
Telefoon: 010-4140267, Telefoon privé: 0186 60 23 38
Website: www.donderbus.com


Ambonnees sergeant
Lohay?
1902 mobil troops
1905 eervol vermeld
1907 4 r.o. 4 k.
1925 oranje-rooi
Expeditionaire
goud medaille
30 jaar
1927